ФОП "Кіндра Л.В."

Кваліфікаційний сертифікат відповідального виконавця окремих робіт пов'язаних із створенням об'єктів архітектури серії АА № 005283

Назва проєкту: "Нове будівництво допоміжної споруди на вул. Т.Г.Шевченка, 3-А у с.Братківці"

РОБОЧИЙ ПРОЄКТ

ТОМ 3

КОНСТРУКЦІЙНІ РІШЕННЯ

24/22-КР

Зам. інв. №	
Підпис і дата	
Ін. № підл.	

2025

ФОП "Кіндра Л.В."

Кваліфікаційний сертифікат відповідального виконавця окремих робіт пов'язаних із створенням об'єктів архітектури серії АА № 005283

Назва проєкту: "Нове будівництво допоміжної споруди на вул. Т.Г.Шевченка, 3-А у с.Братківці"

РОБОЧИЙ ПРОЄКТ

ТОМ 3

КОНСТРУКЦІЙНІ РІШЕННЯ

24/22-КР

Директор _____ Кіндра Л.В.
підпис

Головний архітектор проекту _____ Заіченко О.В.
підпис

2025

Зам. інв. №	
Підпис і дата	
Ін. № підл.	

Склад проєкту

№ тому	Позначення	Найменування	Примітка
1	24/22-ПЗ	Пояснювальна записка	
2	24/22-АР	Архітектурні рішення	
3	24/22-КР	Конструкційні рішення	
4	24/22-ОВ	Опалення та вентиляція	
5	24/22-ВК	Водопровід та каналізація	
6	24/22-ЕТР	Електротехнічні рішення (Блискавкозахист)	
7	890/01/25-СПС.СО	Система пожежної сигналізації	
8	24/27-58Т-ПОБ	Проєкт організації будівництва	
9	24/22-К	Кошторис	

Зам. інв. №

Підпис і дата

Ін. № підл.

Зм.	Кільк.	Арк.	№Док.	Підп.	Дата
ГАП		Заіченко О.			03.2025
Розробив		Заіченко О.			03.2025
Перевірив		Заіченко О.			03.2025
Н. контр.		Заіченко О.			03.2025

24/22-КР.СП

Нове будівництво допоміжної споруди на вул. Т.Г.Шевченка, 3-А у с.Братківці

Стадія	Аркуш	Аркушів
РП	1	1

Склад проєкту

ФОП "Кіндра Л.В." м.Харків

Проект розроблений відповідно до чинних норм та нормативних документів.

Головний архітектор проекту _____ *Заіченко О.В.*
підпис

М.П. (особиста печатка
Кваліфікаційний сертифікат Серія АА №005283
видано згідно з рішенням Атестаційної архітектурно-будівельної комісії від 14.11.2024 №8)

						24/22-КР.ПД		
Зм.	Кільк.	Арк.	№Док.	Підп.	Дата	Нове будівництво допоміжної споруди на вул. Т.Г.Шевченка, 3-А у с.Братківці	Стадія	Аркуш	Аркушів
ГАП		Заіченко О.			03.2025		РП	1	1
Розробив		Заіченко О.			03.2025				
Перевірив		Заіченко О.			03.2025	Підтвердження ГАП	ФОП "Кіндра Л.В." м.Харків		
Н. контр.		Заіченко О.			03.2025				

Зам. інв. №

Підпис і дата

Ін. № підл.

Відомість про учасників проєктування

Розділ проєкту	Посада	ПІБ	Підпис
24/22-ПЗ	ГАП	Заіченко О.В.	
24/22-АР	Провідний фахівець	Помінчук О.І.	
24/22-КР	Провідний фахівець	Заіченко О.В.	
24/22-ОВ	Провідний фахівець	Заіченко О.В.	
24/22-ВК	Провідний фахівець	Заіченко О.В.	
24/22-ЕТР	Провідний фахівець	Заіченко О.В.	
890/01/25-СПС.СО	Провідний фахівець	Меньшинін Т.Р.	
24/27-58Т-ПОБ	Провідний фахівець	Кисиль Р.В.	
24/22-К	Кошторисник	Дакалін О.І.	

Зам. інв. №

Підпис і дата

Ін. № підл.

Зм.	Кільк.	Арк.	№Док.	Підп.	Дата
ГАП		Заіченко О.			03.2025
Розробив		Заіченко О.			03.2025
Перевірив		Заіченко О.			03.2025
Н. контр.		Заіченко О.			03.2025

24/22-КР.ВУ

Нове будівництво допоміжної споруди на вул. Т.Г.Шевченка, 3-А у с.Братківці

Стадія	Аркуш	Аркушів
РП	1	1

Відомість про учасників проєктування

ФОП "Кіндра Л.В." м.Харків

Позначення	Найменування	Сторінка
	Титульний аркуш КР	
24/22-КР.СП	Склад проєкту	1
24/22-КР.ПД	Підтвердження ГАП	2
24/22-КР.ВУ	Відомість про учасників проєктування	3
24/22-КР.ПЗ	Пояснювальна записка	4
24/22-КР	Робочі креслення	

Зам. інв. №

Підпис і дата

Ін. № підл.

Зм.	Кільк.	Арк.	№Док.	Підп.	Дата
ГАП		Заіченко О.			03.2025
Розробив		Заіченко О.			03.2025
Перевірив		Заіченко О.			03.2025
Н. контр.		Заіченко О.			03.2025

24/22-КР.ПЗ

Нове будівництво допоміжної споруди на вул. Т.Г.Шевченка, 3-А у с.Братківці

Стадія	Аркуш	Аркушів
РП	1	2

Пояснювальна записка

ФОП "Кіндра Л.В." м.Харків

1. Загальні положення.

1.1.Основний комплект робочих креслень марки КБ розроблений на підставі:
- завдання на проектування, затвердженого замовником;
- креслень розділів АР, ОВ та ВК
- ДБН В.1.1.7-2016 «Захист від пожежі. Пожежна безпека об'єктів будівництва»;

1.2. Проект розроблений для виконання робіт у IIIа архітектурно-будівельному кліматичному районі з наступними характеристиками:
-характеристичне значення снігового покриву - 1410 Па
-характеристичне значення вітрового тиску - 500 Па
-глибина сезонного промерзання - 0.8 м.

1.3. Ступінь вогнестійкості будівлі - IIIа.

1.4. Клас відповідальності - СС1.

1.5. Сейсмічність згідно з ДБН В.1.1-12:2014 - 6 балів. Категорія грунтів за сейсмічними властивостями - II.

1.6. При проектування були враховані вимоги - ДБН В.1.1-12:2014 "Будівництво в сейсмічних районах України", ДБН В.2.1-10:2018 «Основи і фундаменти будівель та споруд», ДБН В.2.1-10:2009 Зміна №1 «Основи і фундаменти будівель та споруд. Палі і пальові фундаменти», ДБН В.2.6-198:2014 «Сталеві конструкції. Норми проектування»

1.7. Будівля запроектована з металевим каркасом. Конструктивна схема будівлі:
- основні несучі конструкції - одноповерхові (в осях 5-6 - двоповерхові) двохпролітні з прольотами 8,52м., поперечні рами з кроком – 6м та 3м. в осях 1-2.
- колони постійного перерізу складені з 2-х шв. №30. Закріплення нижнього кінця колони у фундамент – жорстке.
- ригелі – зварна двотаврова балка. З'єднання ригеля з колоною – жорстке.

Стійкість з площини рами забезпечується системою поздовжніх вертикальних в'язів, що з'єднують верх колон. З'єднання прогонів покриття з ригелем-шарнірне. Стійкість прогонів із площини додатково забезпечується розпірками. Загальна стійкість будівлі в цілому забезпечується жорсткими вузлами та системою горизонтальних та вертикальних в'язів. Фундаменти пальові, висячі буроінєкційні, в зв'язку з наявністю на ділянці будівництва високого рівня ґрунтових вод влаштування паль передбачено в обсадних трубах. Ростверки монолітні залізобетонні, жорстко з'єднані між собою монолітною залізобетонною цокольною балкою і по буквеним і по цифровим вісям.

Перекриття в осях 5-6 виконано в вигляді монолітної з/б плити по опалубці з профнастилу. Жорсткість конструкції забезпечено кріпленням профнастилу самонарізаючими болтами в кожній хвилі на кожній балці.

1.8. При виконанні будівельно-монтажних робіт на об'єкті суворо дотримувати вимоги ДСТУ Б В.2.6-200:2014 "Конструкції металеві будівельні. Вимоги до монтажу"; ДСТУ Б В.2.6-199:2014 "Конструкції сталеві будівельні. Вимоги до виготовлення"; ДБН А.3.2-2-2009 "Система стандартів безпеки праці Охорона праці і промислова безпека в будівництві Основні положення"; ДБН Г.1-5-96 "Нормативна база оснащення будівельних організацій (бригад) засобами механізації, інструментом та інвентарем.

1.9. Особливу увагу звертати на дотримання правил охорони праці і техніки безпеки в будівництві.

1.10. Проектом передбачено застосування сертифікованих на території України матеріалів, виробів, конструкцій та обладнання. Застосування інших аналогічних матеріалів можливе при умові відповідності їх характеристик проектним і при погодженні з автором проекту. Сертифікати на матеріали надає підрядник.

Відомість робочих креслень основного комплекту КБ

Аркуш	Найменування	Примітка
1	Загальні данні	
2	Схема розміщення паль	
3	Палі П1, П2, П3, П4	
4	Схема розміщення ростверків	
5	Ростверк Рм1, Рм1-1.	
6	Ростверк Рм2, Рм3, фундамент Ф1.	
7	Схема розміщення арматурних випусків ростверків	
8	Схема розміщення цокольних балок	
9	Цокольні балки Бц1, Бц2, Бц3, Бц4, Бц4-1, Бц5, Бц5-1, Бц6	
10	Схема влаштування плити підлоги	
11	Технічна специфікація металу. Відомість елементів.	
12	Схема розташування елементів металоконструкцій на відм. 0.000 та +3.120	
13	Схема розташування елементів металоконструкцій на відм. +8.660	
14	Перерізи 1-1, 3-3, 4-4, 6-6. Вузли 1, 4	
15	Перерізи 2-2, 5-5. Вузли 2, 3, 5	
16	Схема розміщення конструкцій технічного приміщення	
17	Колона К1, К3	
18	Колона К5, К7	
19	Колона К9, К11	
20	Колона К1, К3. Вузли. Перерізи.	
21	Колона К2, К4	
22	Колона К6, К8	
23	Колона К10. Вузли. Деталі.	
24	Колона фахверкові Кф1, Кф2. Стійка Ст3.	
25	Балки Б1, Б2	
26	Балки Б3, Б4, Б5, Б6	
27	В'язі ВВ1, ВВ2, ВВ5	
28	В'язь ВВ3, ВВ7	
29	В'язь ВВ4, ВВ8	
30	В'язь ВВ6	
31	Рама воріт Рм1, Рм2	
32	Схема розміщення прогонів	
33	Схема влаштування перекриття	
34	Схема влаштування сходів	
35	Схема влаштування площадки під обладнання	

Відомість специфікацій

Аркуш	Найменування	Примітка
2	Специфікація паль. Відомість паль.	
3, 4, 7, 8, 10	Специфікація елементів	
11	Технічна специфікація металу. Відомість елементів.	
12	Специфікація елементів колон	
13	Специфікація елементів балок. Специфікація елементів в'язей	
16	Специфікація елементів	
32	Специфікація елементів прогонів покрівлі	
33	Специфікація елементів	

Відомість документів, на які посилаються та які додаються

Позначення	Найменування	Примітка
	Документи, на які посилаються	
ДБН В.2.6-220:2017	Конструкції будинків і споруд. Покриття будинків і споруд.	
ДБН А.3.2-2-2009	Система стандартів безпеки праці. Охорона праці і промислова безпека у будівництві	
ДБН В.2.6-198:2014	Сталеві конструкції. Норми проектування.	
ДСТУ Б В.2.6-199:2014	Конструкції сталеві будівельні. Вимоги до виготовлення	
ДСТУ Б В.2.6-200:2014	Конструкції металеві будівельні. Вимоги до монтажу	
ДСТУ 3436-96	Швелери сталеві гарячекатані.	
ДСТУ 8540:2015	Прокат листовий гарячекатаний	
ДСТУ Б В.2.6-8-95	Профілі сталеві гнуті замкнуті зварні квадратні і прямокутні для будівельних конструкцій	
ДСТУ 3760:2019	Прокат арматурний для залізобетонних конструкцій.	
ДСТУ 2251:2018	Кутики сталеві гарячекатані рівнополичні.	
ДСТУ 8783:2018	Листи сталеві з ромбічним та сочевицеподібним рифленням.	

Загальні вказівки

1. Основний комплект робочих креслень марки КБ розроблений на підставі:
   - завдання на проектування, затвердженого замовником;
   - креслень розділів АР, ОВ та ВК
   - ДБН В.1.1.7-2016 «Захист від пожежі. Пожежна безпека об'єктів будівництва»;
2. Проект розроблений для виконання робіт у IIIа архітектурно-будівельному кліматичному районі з наступними характеристиками:
   -характеристичне значення снігового покриву - 1410 Па
   -характеристичне значення вітрового тиску - 500 Па
   -глибина сезонного промерзання - 0.8 м.
3. Ступінь вогнестійкості будівлі - IIIа.
4. Клас відповідальності - СС1.
5. Сейсмічність - 6 балів. Категорія грунтів за сейсмічними властивостями - II.
6. За умовну відмітку 0.000 прийнята існуюча відмітка підлоги 1-го поверху яка відповідає абсолютній відмітці 287.000
7. До початку виконання робіт підрядником повинен бути розроблений проект виконання робіт (ППР), в тому числі для зимових умов будівництва із зазначенням обраного способу ведення будівельних процесів в залежності від конкретних умов будівництва і можливості будівельної організації.
8. Вказівки по виконанню робіт при влаштуванні конструкцій дивись на окремих аркушах.
9. Антикорозійний захист конструкцій виконувати дотримуючись вимог: ДСТУ Б В.2.6-193:2013 "Захист металевих конструкцій від корозії"; ДСТУ Б В.2.6-145:2010 "Конструкції будинків і споруд. Захист бетонних і залізобетонних конструкцій від корозії"
10. При виконанні будівельно-монтажних робіт на об'єкті суворо дотримувати вимоги ДСТУ Б В.2.6-200:2014 "Конструкції металеві будівельні. Вимоги до монтажу"; ДСТУ Б В.2.6-199:2014 "Конструкції сталеві будівельні. Вимоги до виготовлення"; ДБН А.3.2-2-2009 "Система стандартів безпеки праці Охорона праці і промислова безпека в будівництві Основні положення"; ДБН Г.1-5-96 "Нормативна база оснащення будівельних організацій (бригад) засобами механізації, інструментом та інвентарем.
11. Особливу увагу звертати на дотримання правил охорони праці і техніки безпеки в будівництві.
12. Проектом переддбачено застосування сертифікованих на території України матеріалів, виробів, конструкцій та обладнання. Застосування інших аналогічних матеріалів можливе при умові відповідності їх характеристик проектним і при погодженні з автором проекту. Сертифікати на матеріали надає підрядник.

Основні види робіт та конструкцій, на які складаються акти на закриття прихованих робіт

1. Земляні роботи:
   - огляд розбивки земляних робіт, обстеження ґрунтів для відсипки насипів та зворотних засипок у котловани і траншеї;
   - дотримання технологій при пошаровому ущільненні ґрунту (досягнення проектної щільності, товщина кожного відсипаного та ущільненого шару та ін.);
   - перевірка відповідності проекту розмірів траншей;
   - зняття та використання для рекультивації родючого шару ґрунту.

2. Основи та фундаменти:
   - Підготовлена основа під фундаменти із зазначенням розмірів, позначок дна котловану (акт складається до початку робіт із влаштування фундаментів);
   - перевірка ґрунтів основ на відсутність порушень їх природних властивостей або якість їх ущільнення в порівнянні з проектними даними;

3. Бетонні та залізобетонні конструкції монолітні:
   - Прийняття змонтованої і підготовленої до бетонування опалубки;
   - відповідність арматури та закладних деталей робочим кресленням;
   - відбір контрольних зразків бетону;
   - перевірка та прийняття всіх конструкцій та їх елементів, що закриваються в процесі наступного бетонування;
   - прийняття закінчених бетонних та залізобетонних конструкцій з оцінкою їх якості;

4. Металеві конструкції
   - прийняття площ спирання сталевих конструкцій на фундаменти, стіни та опори, включаючи геодезичну перевірку відповідності їх фактичного положення проектному (в плані й по висоті) зі складанням виконавчої схеми;
   - вибірковий контроль швів зварних з'єднань.

Погоджено:

Зам. інв. №

Підпис і дата

Інв. № Ор.

Зм.	Кільк.	Арк.	№док.	Підпис	Дата	24/22-КР		
						Нове будівництво допоміжної споруди вул. Шевченка, 3-А у с. Братківці		
Розробив		Павленко			02.25	Допоміжна споруда	Стадія	Аркуш	Аркушів
Перевірив		Заіченко			02.25		РП	1	35
ГАП		Заіченко			02.25				
						Загальні данні	ФОП "Кіндра Лідія Володимирівна"		
Н.контр.		Заіченко			02.25				

Формат А2

Схема розміщення паль

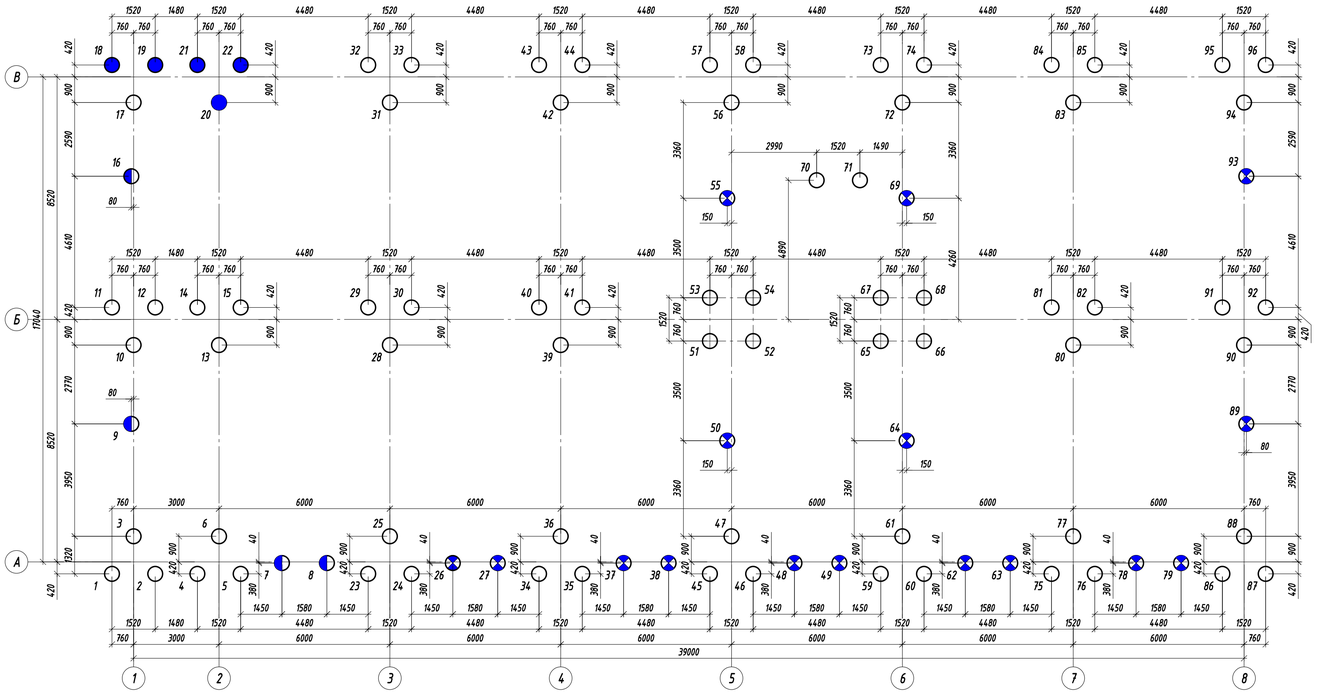

Схема посадки паль на інженерно-геологічний розріз

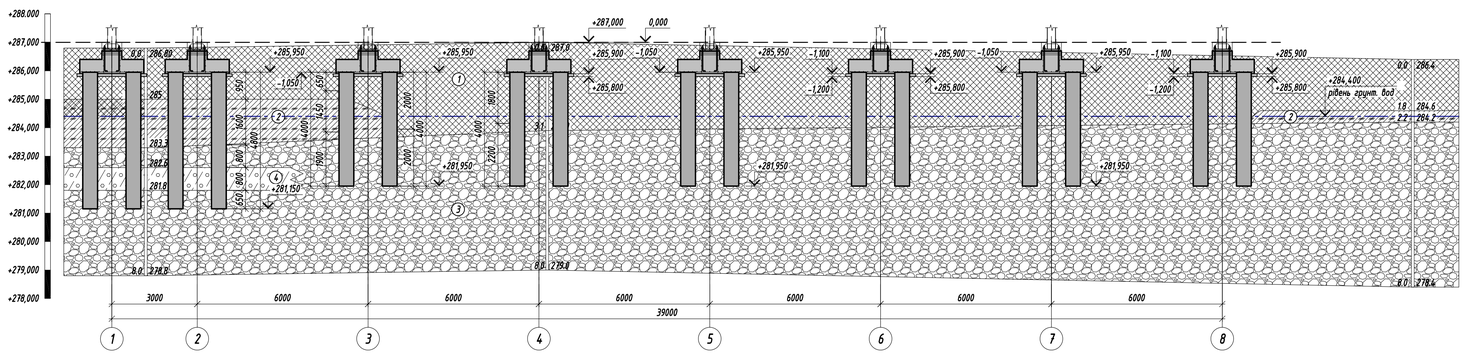

СПЕЦИФІКАЦІЯ ПАЛЬ

Поз.	Позначення	Найменування	Кіл.	Маса од.,кг	Примітка
П1	Арк. 3	Паля П1	18		
П2	Арк. 3	Паля П2	4		
П3	Арк. 3	Паля П3	58		
П4	Арк. 3	Паля П4	16		

ВІДОМІСТЬ ПАЛЬ

Поз.	Номера паль	Відмітка кінців палі		Кіл.	Умовне позначення
		Відмітка низу палі	Відмітка верху палі		
Паля П1	1-6, 10-15, 17-22	-5.550 (281.150)	-1.050 (285.950)	18	
Паля П2	7, 8, 9, 16	-5.550 (281.150)	-0.550 (286.450)	4	
Паля П3	23-25, 28-36, 39-47, 51-54, 56-61, 65-68, 70-77, 80-88, 90-92, 94-96	-5.050 (281.950)	-1.050 (285.950)	58	
Паля П4	26, 27, 37, 38, 48, 49, 50, 55, 62, 63, 64, 69, 78, 79, 89, 93	-5.050 (281.950)	-0.550 (286.450)	16	

Стратиграфічний індекс літологічного елементу	Літологічний розріз інженерно-геологічного елементу	Назва грунтів (ДСТУ Б В.2.1-2-96)
tQIV	1	Насипний грунт, складається з щебеню, гальки, гравію, уламків бетону 50-70%, з глибини 1,0-1,5м 30-40%, рослинного грунту та суглинку тугопластичного, неоднорідний, злежаний, чорний
aQIV	2	Суглинок тугопластичний, грудкуватий, пилуватий, запісочений, з домішками органічних речовин, з прошарками суглинку м'якопластичного та супіску пластичного, голубувато-сірий, зеленувато-сірий
aQIII	3	Гравійний грунт насичений водою, неоднорідний за гранскладом, галька і гравій з пісковика, добре обкатані, середній вміст гальки - 46%, гравію - 19%, заповнювач - пісок пилуватий та мілкий, прошарками супісок пластичний - 35%.
	4	Супісок пластичний, з гравієм пісковика, грудкуватий, пилуватий, місцями запісочений, насичений водою, сірий, прошарками сірувато-коричневий

1. Посадка будівлі дана на кресленнях розділу ГП.
2. За умовну відмітку 0.000 прийнята абсолютна відмітка 287.000.
3. Інженерно геологічні вишукування виконані ФОП "Ковтун В.М." в жовтні 2024р.
4. Палі висячі буроінекційні. В зв'язку з наявністю на ділянці будівництва високого рівня грунтових передбачено занурення паль в обсадних трубах.
5. Розрахункова допустиме навантаження на палю, з врахування коефіцієнту надійності по грунту Gk=1.4, прийнято:
   - для паль 1 ... 22 - 17.5т.
   - для паль 23 ... 96 - 16.1т.
6. До початку масового влаштування паль провести статичне випробування паль - 3, 53, 94.
7. Занурення паль виконувати відповідно до вимог ДБН В.2.1-10:2018 "Основи і фундаменти будівель та споруд".
8. Даний аркуш читати разом з арк. 3 ... 6.

Зм.	Кільк.	Арк.	№док.	Підпис	Дата	24/22-КР			
						Нове будівництво допоміжної споруди вул. Шевченка, 3-А у с. Братківці			
Розробив		Павленко			02.25	Допоміжна споруда	Стадія	Аркуш	Аркушів
Перевірив		Заїченко			02.25		РП	2	
ГАП		Заїченко			02.25				
Н.контр.		Заїченко			02.25	Схема розміщення паль	ФОП "Кіндра Лідія Володимирівна"		

Погоджено:

Інв. № Ор. | Підпис і дата | Зам. інв. №

Паля П1

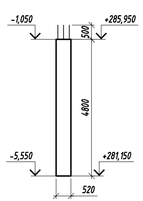

Паля П2

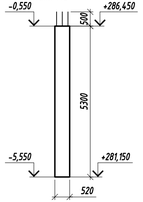

Паля П3

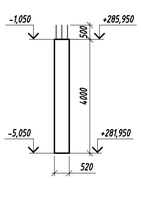

Паля П4

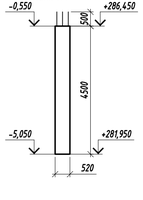

Паля П1. Армування.

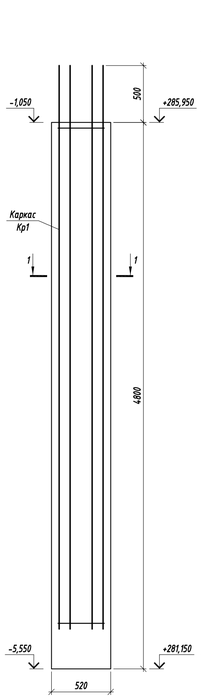

Паля П2. Армування.

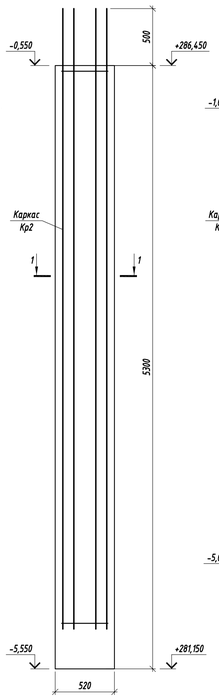

Паля П3. Армування.

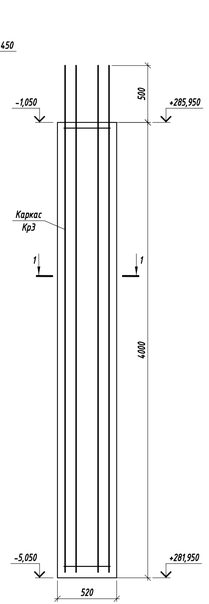

Паля П4. Армування.

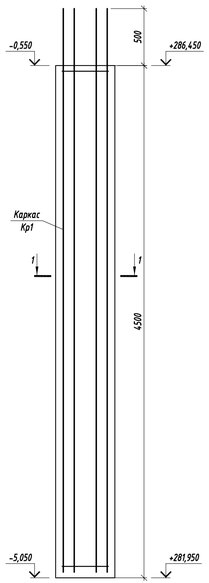

Просторовий каркас Кр1

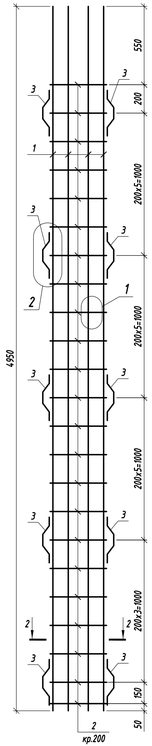

Просторовий каркас Кр2

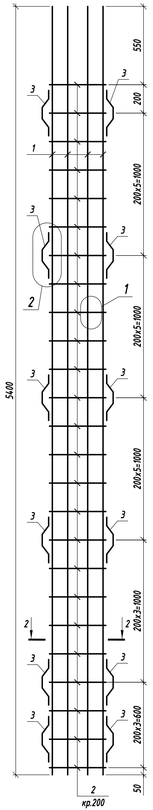

Просторовий каркас Кр3

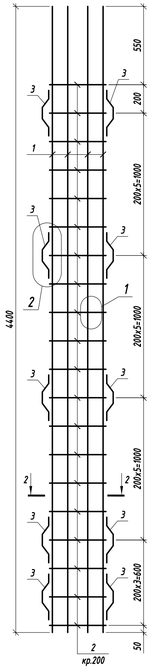

1-1

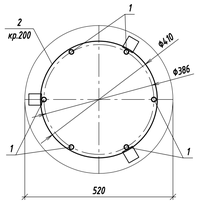

2-2

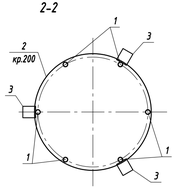

1

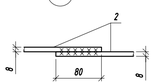

2

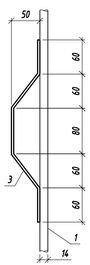

Специфікація елементів

Поз.	Позначення	Найменування	Кіл.	Маса од.,кг.	Примітки
		Паля П1			
Кр1	Даний арк.	Просторовий каркас Кр1	1	55.13	55.13
		Бетон кл. С16/20, щебінь фракції 10–20; $м^3$			1.1
		Паля П2			
Кр1	Даний арк.	Просторовий каркас Кр2	1	60.79	60.79
		Бетон кл. С16/20, щебінь фракції 10–20; $м^3$			1.2
		Паля П3			
Кр1	Даний арк.	Просторовий каркас Кр3	1	49.52	49.52
		Бетон кл. С16/20, щебінь фракції 10–20; $м^3$			0.85
		Паля П4			
Кр1	Даний арк.	Просторовий каркас Кр1	1	55.13	55.13
		Бетон кл. С16/20, щебінь фракції 10–20; $м^3$			1.0

Специфікація елементів

Поз.	Позначення	Найменування	Кіл.	Маса од.,кг.	Примітки
		Просторовий каркас Кр1		55.13	
1	ДСТУ 3760:2019	Ф14 А400С L=4950	6	5.98	35.88
2	ДСТУ 3760:2019	Ф8 А240С L=1400	23	0.55	12.65
3	ДСТУ 4747:2007	Шпава $\frac{4x40\ ДСТУ\ 4747:2007}{С235\ ДСТУ\ 8539:2015}$ L=350	15	0.44	6.60
		Просторовий каркас Кр2		60.79	
1	ДСТУ 3760:2019	Ф14 А400С L=5400	6	6.52	39.12
2	ДСТУ 3760:2019	Ф8 А240С L=1400	25	0.55	13.75
3	ДСТУ 4747:2007	Шпава $\frac{4x40\ ДСТУ\ 4747:2007}{С235\ ДСТУ\ 8539:2015}$ L=350	18	0.44	7.92
		Просторовий каркас Кр3		49.52	
1	ДСТУ 3760:2019	Ф14 А400С L=4400	6	5.32	31.92
2	ДСТУ 3760:2019	Ф8 А240С L=1400	20	0.55	11.00
3	ДСТУ 4747:2007	Шпава $\frac{4x40\ ДСТУ\ 4747:2007}{С235\ ДСТУ\ 8539:2015}$ L=350	15	0.44	6.60

1. З'єднання елементів каркасу виконати зварними, зварювання електродугове ручне. Електроди типу Е-42а ГОСТ 9467-75, висота зварних швів 5мм. Підпали робочої арматури не допускаються.
2. Зварювання каркасів повинно виконуватись у всіх перетинах, відповідно до вимог ДСТУ Б В.2.6-169:2011, тип зварювання КЗ-Рр.

Зм.	Кільк.	Арк.	№док.	Підпис	Дата
Розробив		Павленко			02.25
Перевірив		Заїченко			02.25
ГАП		Заїченко			02.25
Н.контр.		Заїченко			02.25

24/22-КР

Нове будівництво допоміжної споруди вул. Шевченка, 3-А у с. Братківці

Допоміжна споруда

Стадія	Аркуш	Аркушів
РП	3	

Палі П1, П2, П3, П4

ФОП "Кіндра Лідія Володимирівна"

Погоджено:

Інв. № Дер. | Підпис і дата | Зам. інв. №

Схема розміщення ростверків

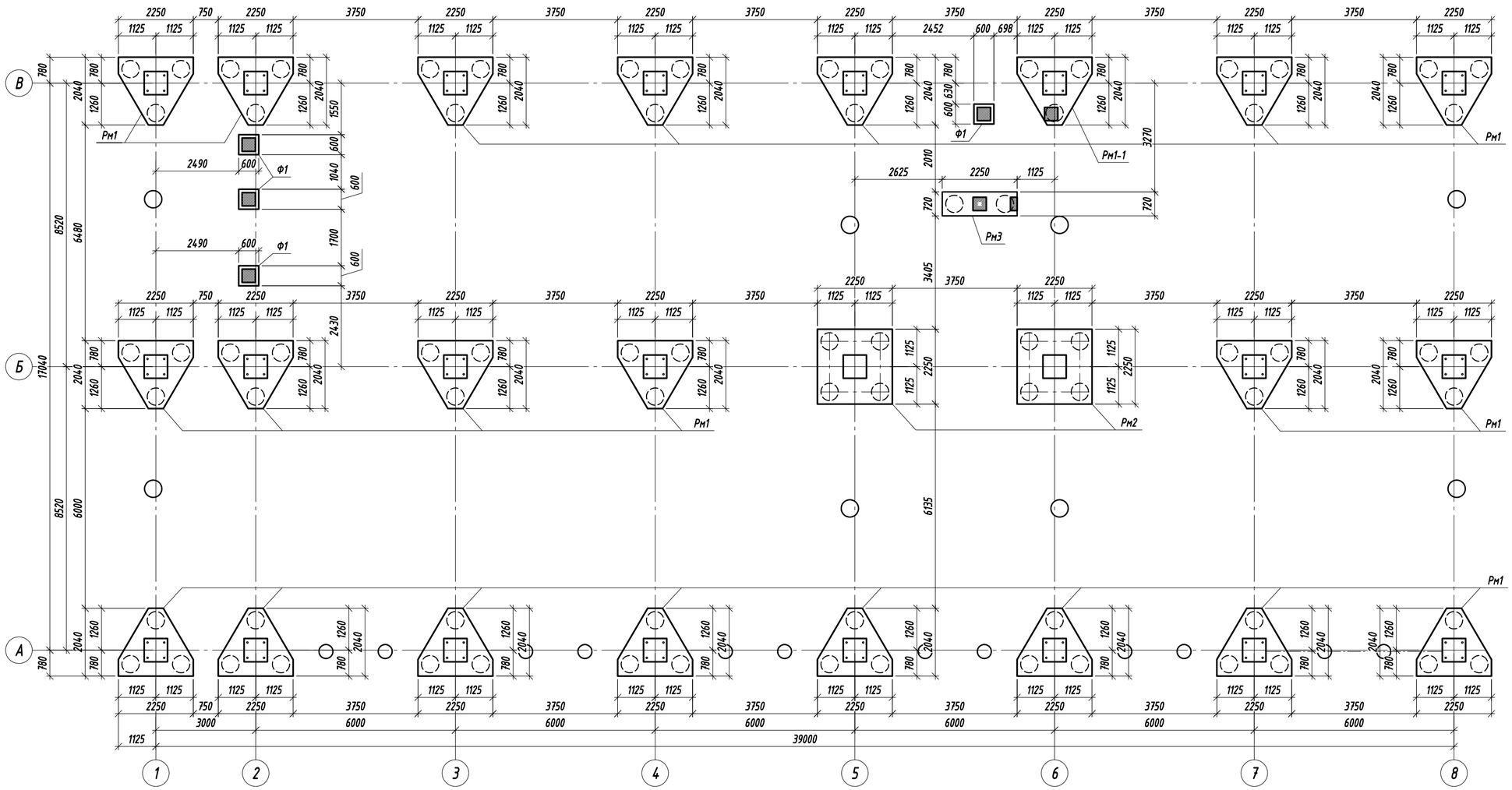

Специфікація елементів

Поз.	Позначення	Найменування	Кіл.	Маса од.,кг.	Примітки
Рм1	Арк. 5	Ростверк Рм1	21		
Рм1-1	Арк. 5	Ростверк Рм1-1	1		
Рм2	Арк. 6	Ростверк Рм2	2		
Рм3	Арк. 6	Ростверк Рм3	1		
Ф1	Арк. 6	Фундамент Ф1	4		

Погоджено:

Зам. інв. №

Підпис і дата

Інв. № Ор.

Зм.	Кільк.	Арк.	№док.	Підпис	Дата	24/22-КР		
						Нове будівництво допоміжної споруди вул. Шевченка, 3-А у с. Братківці		
Розробив		Павленко			02.25	Допоміжна споруда	Стадія	Аркуш	Аркушів
Перевірив		Заіченко			02.25		РП	4	
ГАП		Заіченко			02.25				
						Схема розміщення ростверків	ФОП "Кіндра Лідія Володимирівна"		
Н.контр.		Заіченко			02.25				

Ростверк Рм1

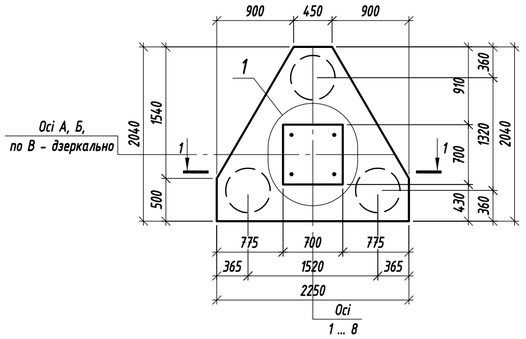

Ростверк Рм1-1

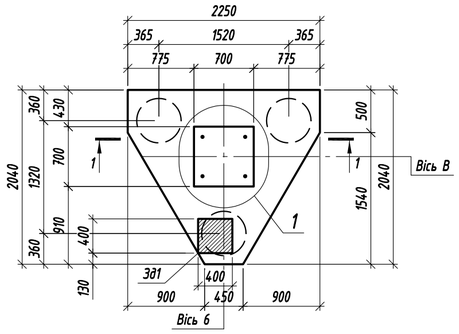

Переріз 1-1

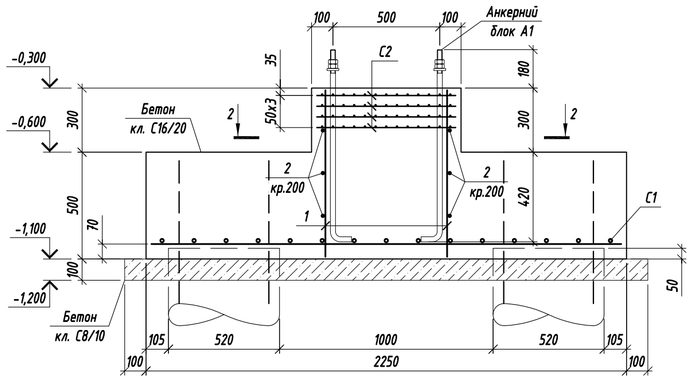

Переріз 2-2

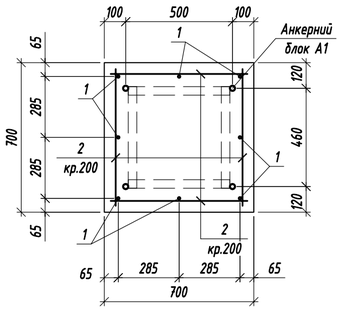

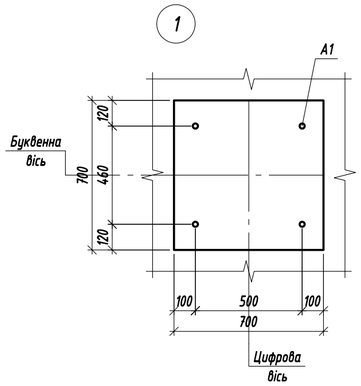

Анкерний блок А1

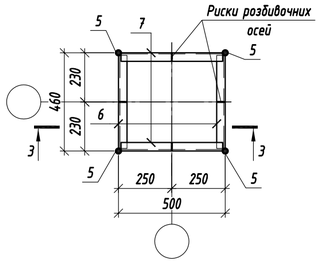

3-3

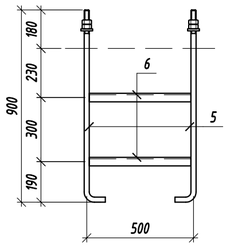

Сітка С1

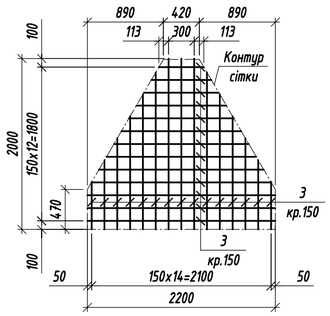

Сітка С2

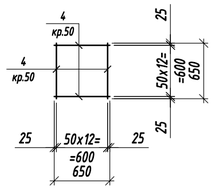

Специфікація елементів

Поз.	Позначення	Найменування	Кіл.	Маса од.,кг.	Примітки
		Ростверк Рм1			
С1	Даний арк.	Сітка С1	1	63.36	63.36
С2	Даний арк.	Сітка С2	4	2.43	9.72
А1	Даний арк.	Анкерний блок А1	1	23.92	23.92
1	ДСТУ 3760:2019	Ф12 А400С L=780	8	0.69	5.52
2	ДСТУ 3760:2019	Ф12 А400С L=650	12	0.58	6.96
		Бетон кл. С16/20, щебінь фракції 10-20; $м^3$			1.75
		Бетон кл. С8/10, щебінь фракції 10-20; $м^3$			0.4
		Ростверк Рм1-1			
С1	Даний арк.	Сітка С1	1	63.36	63.36
С2	Даний арк.	Сітка С2	4	2.43	9.72
А1	Даний арк.	Анкерний блок А1	1	23.92	23.92
Зд1	Серія 1.400-15, в.0	Виріб закладний МН 157-2	1	17.2	17.20
1	ДСТУ 3760:2019	Ф12 А400С L=780	8	0.69	5.52
2	ДСТУ 3760:2019	Ф12 А400С L=650	12	0.58	6.96
		Бетон кл. С16/20, щебінь фракції 10-20; $м^3$			1.75
		Бетон кл. С8/10, щебінь фракції 10-20; $м^3$			0.4

Специфікація елементів

Поз.	Позначення	Найменування	Кіл.	Маса од.,кг.	Примітки
		Сітка С1		63.36	
3	ДСТУ 3760:2019	Ф16 А400С м.п.	40.1	1.58	63.36
		Сітка С2		2.43	
4	ГОСТ 6727-80*	5 Вр-І м.п.	16.9	0.144	2.43
		Анкерний блок А1	23.92		
5	ГОСТ 24379.1-80	Болт 1.1.М24х900 СтЭпс2	4	3.77	15.08
6	ДСТУ 2251-93	Кутик 40х40х4 ДСТУ 2251-93 / С235 ДСТУ 8539:2015 L=436	4	1.06	4.24
7	ДСТУ 2251-93	Кутик 40х40х4 ДСТУ 2251-93 / С235 ДСТУ 8539:2015 L=476	4	1.15	4.60

1. З'єднання елементів каркасу виконати зварними, зварювання електродугове ручне. Електроди типу Е-42а ГОСТ 9467-75, висота зварних швів 5мм. Підпали робочої арматури не допускаються.
2. Зварювання каркасів повинно виконуватись у всіх перетинах, відповідно до вимог ДСТУ Б В.2.6-169:2011, тип зварювання КЗ-Рр.

Відомість витрати сталі на елемент, кг.

Марка елемента	Вироби арматурні								Вироби закладні												
	Арматура класу				Арматура класу			Всього	Прокат марки			Прокат марки			Арматура класу			Прокат марки			Всього
	А400С				Вр-І				Болт			С235			А400С			С245			
	ДСТУ 3760:2019				ГОСТ 6727-80*				ГОСТ 24379.1-80			ДСТУ 2251-93			ДСТУ 3760:2019			ДСТУ 8540:2015			
	Ф12	Ф16		Разом	Ф5		Разом		М24х900		Разом	40х40х4		Разом	Ф14		Разом	-10		Разом	
Ростверк Рм1	12.48	63.36		75.84	9.72		9.72	85.56	15.08		15.08	8.84		8.84							23.92
Ростверк Рм1-1	12.48	63.36		75.84	9.72		9.72	85.56	15.08		15.08	8.84		8.84	4.60		4.60	12.60		12.60	41.12

Зм.	Кільк.	Арк.	№док.	Підпис	Дата
Розробив		Павленко			02.25
Перевірив		Заіченко			02.25
ГАП		Заіченко			02.25
Н.контр.		Заіченко			02.25

24/22-КР

Нове будівництво допоміжної споруди вул. Шевченка, 3-А у с. Братківці

Допоміжна споруда

Стадія	Аркуш	Аркушів
РП	5	

Ростверк Рм1, Рм1-1.

ФОП "Кіндра Лідія Володимирівна"

Погоджено:

Зам. інв. №

Підпис і дата

Інв. № Ор.

Ростверк Рм2

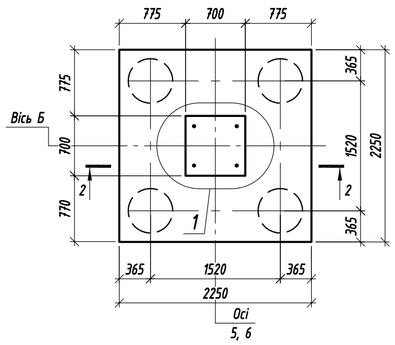

Ростверк Рм3

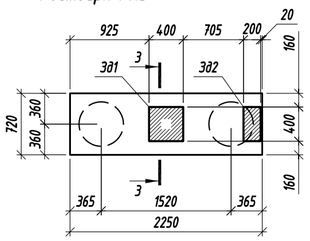

Фундамент Ф1

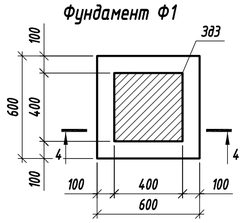

Переріз 4-4

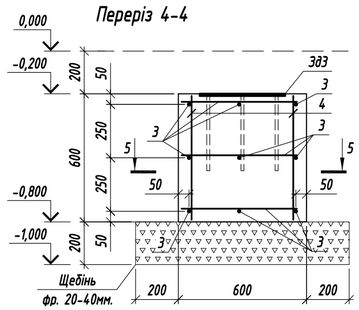

Переріз 5-5

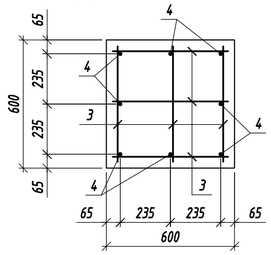

Переріз 2-2

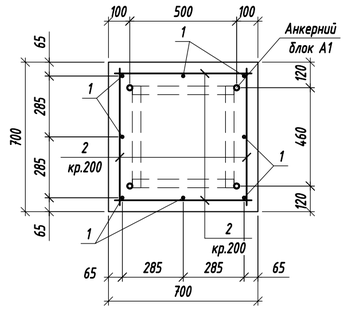

Переріз 2-2

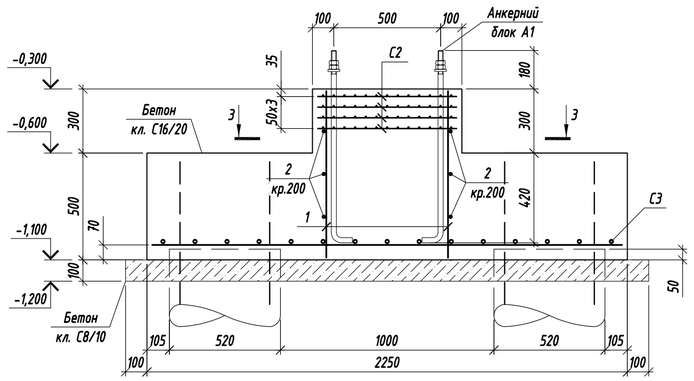

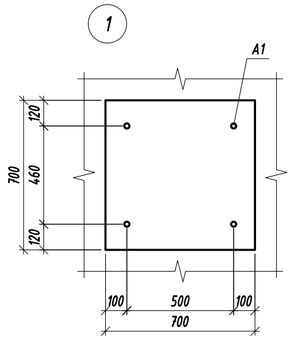

Сітка С3

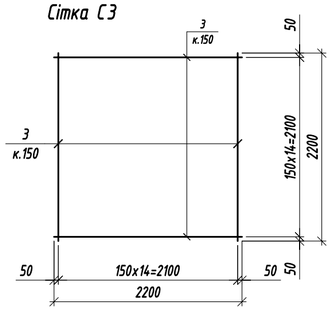

Сітка С2

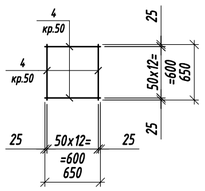

Сітка С4

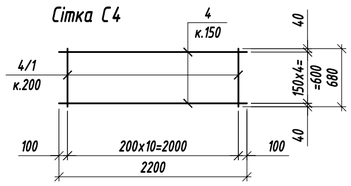

Переріз 3-3

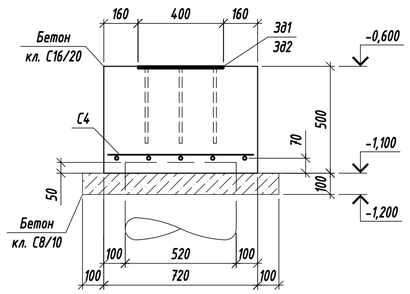

Специфікація елементів

Поз.	Позначення	Найменування	Кіл.	Маса од.,кг.	Примітки
		Ростверк Рм2			
С3	Даний арк.	Сітка С3	1	104.28	104.28
С2	Даний арк.	Сітка С2	4	2.43	9.72
А1	Даний арк.	Анкерний блок А1	1	23.92	23.92
1	ДСТУ 3760:2019	Ф12 А400С L=780	8	0.69	5.52
2	ДСТУ 3760:2019	Ф12 А400С L=650	12	0.58	6.96
		Бетон кл. С16/20, щебінь фракції 10-20; $м^3$			2.7
		Бетон кл. С8/10, щебінь фракції 10-20; $м^3$			0.6
		Ростверк Рм3			
С4	Даний арк.	Сітка С4	1	24.0	24.0
Зд1	Серія 1.400-15, в.0	Виріб закладний МН 157-2	1	17.2	17.20
Зд2	Серія 1.400-15, в.0	Виріб закладний МН 140-1	1	7.5	7.50
		Бетон кл. С16/20, щебінь фракції 10-20; $м^3$			0.81
		Бетон кл. С8/10, щебінь фракції 10-20; $м^3$			0.23
		Фундамент Ф1			
3	ДСТУ 3760:2019	Ф12 А400С L=680	18	0.60	10.80
4	ДСТУ 3760:2019	Ф12 А400С L=580	8	0.52	4.16
Зд3	Серія 1.400-15, в.0	Виріб закладний МН 157-2	1	17.2	17.20
		Бетон кл. С16/20, щебінь фракції 10-20; $м^3$			0.22
		Щебінь фракції 10-20; $м^3$			0.2

Специфікація елементів

Поз.	Позначення	Найменування	Кіл.	Маса од.,кг.	Примітки
		Сітка С3		104.28	
3	ДСТУ 3760:2019	Ф16 А400С м.п.	66	1.58	104.28
		Сітка С4		24.0	
4	ДСТУ 3760:2019	Ф16 А400С L=2200	5	3.48	17.40
4/1	ДСТУ 3760:2019	Ф12 А400С L=680	11	0.60	6.60
		Анкерний блок А1	23.92		
5	ГОСТ 24379.1-80	Болт 1.1.М24х900 Ст3пс2	4	3.77	15.08
6	ДСТУ 2251-93	Кутик 40х40х4 ДСТУ 2251-93 / С235 ДСТУ 8539:2015 L=436	4	1.06	4.24
7	ДСТУ 2251-93	Кутик 40х40х4 ДСТУ 2251-93 / С235 ДСТУ 8539:2015 L=476	4	1.15	4.60

Відомість витрати сталі на елемент, кг.

Марка елемента	Вироби арматурні							Всього	Вироби закладні												Всього
	Арматура класу А400С ДСТУ 3760:2019				Арматура класу Вр-І ГОСТ 6727-80*				Прокат марки Болт ГОСТ 24379.1-80			Прокат марки С235 ДСТУ 2251-93			Арматура класу А400С ДСТУ 3760:2019			Прокат марки С245 ДСТУ 8540:2015			
	Ф12	Ф16		Разом	Ф5		Разом		М24х900		Разом	40х40х4		Разом	Ф12	Ф14	Разом	-8	-10	Разом	
Ростверк Рм2	12.48	104.28		116.76	9.72		9.72	126.48	15.08		15.08	8.84		8.84							23.92
Ростверк Рм3	6.60	17.40		24.00				24.0							2.50	4.60	7.10	5.00	12.60	17.60	24.70
Фундамент Ф1	14.96			14.96				14.96								4.60	4.60		12.60	12.60	17.20

1. З'єднання елементів каркасу виконати зварними, зварювання електродугове ручне. Електроди типу Е-42а ГОСТ 9467-75, висота зварних швів 5мм. Підпали робочої арматури не допускаються.
2. Зварювання каркасів повинно виконуватись у всіх перетинах, відповідно до вимог ДСТУ Б В.2.6-169:2011, тип зварювання КЗ-Рр.

Зм.	Кільк.	Арк.	№док.	Підпис	Дата				
Розробив		Павленко			02.25	24/22-КР			
Перевірив		Заіченко			02.25	Нове будівництво допоміжної споруди вул. Шевченка, 3-А у с. Братківці			
ГАП		Заіченко			02.25	Допоміжна споруда	Стадія	Аркуш	Аркушів
							РП	6	
Н.контр.		Заіченко			02.25	Ростверк Рм2, Рм3, фундамент Ф1.	ФОП "Кіндра Лідія Володимирівна"		

Погоджено:

Зам. інв. №

Підпис і дата

Інв. № Ор.

Схема розміщення арматурних випусків ростверків

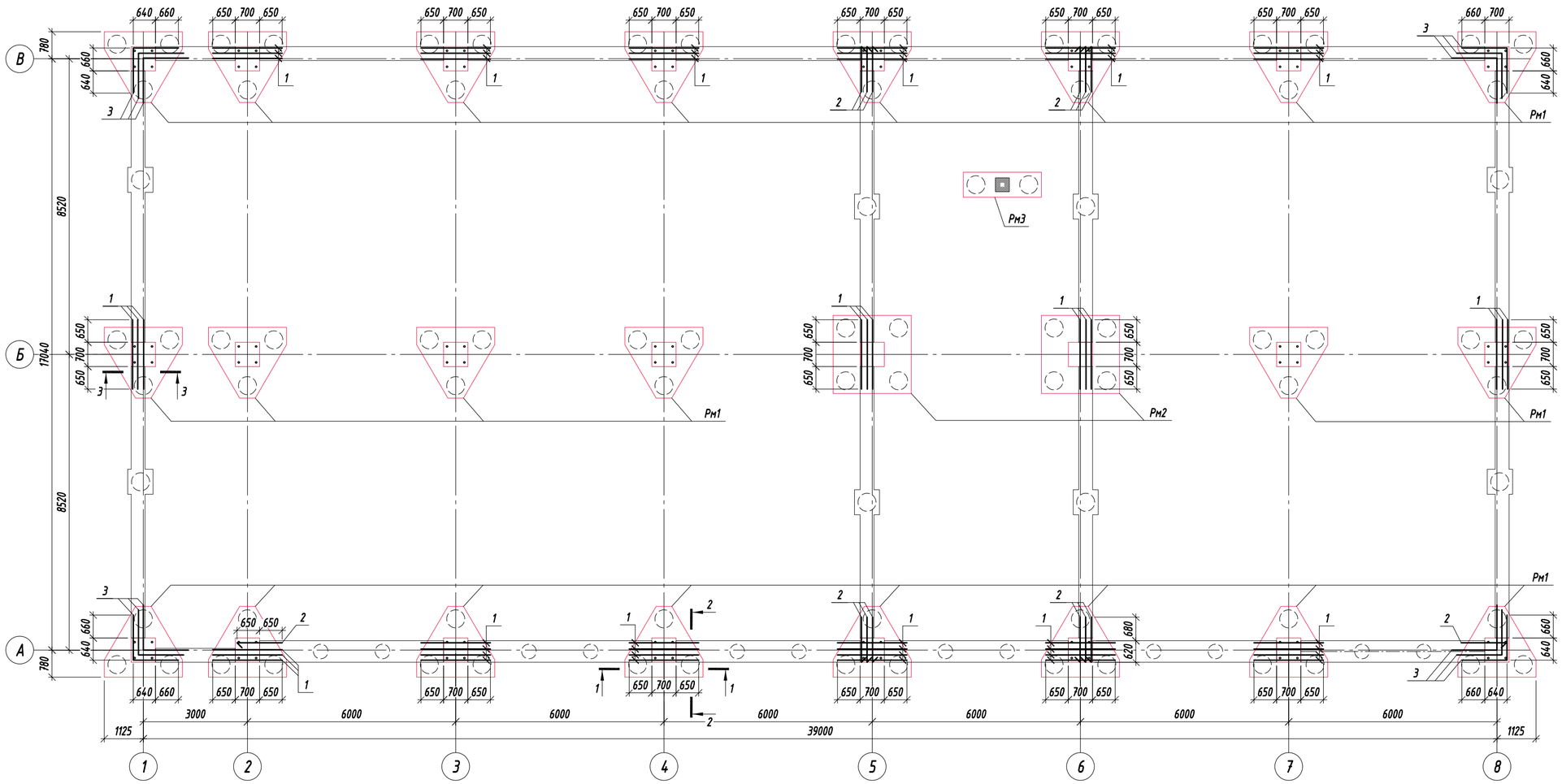

Поз. 2

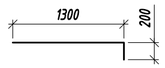

Поз. 3

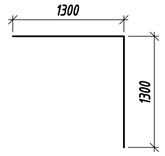

Специфікація елементів

Поз.	Позначення	Найменування	Кіл.	Маса од.,кг.	Примітки
1	ДСТУ 3760:2019	Ф14 А400С L=2000	53	2.42	128.26
2	ДСТУ 3760:2019	Ф14 А400С L=1500	14	1.81	25.34
3	ДСТУ 3760:2019	Ф14 А400С L=2600	12	3.14	37.68

Переріз 1-1

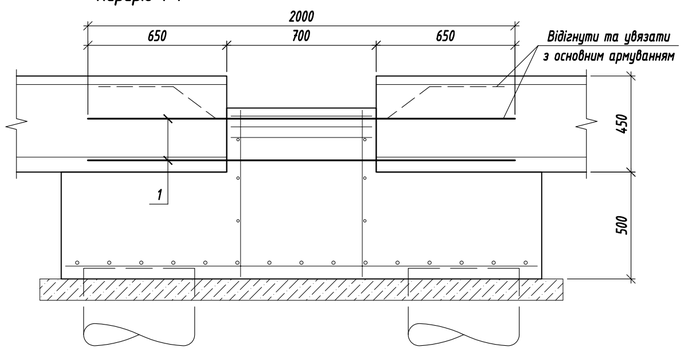

Переріз 2-2

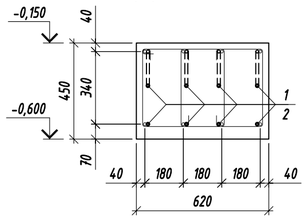

Переріз 3-3

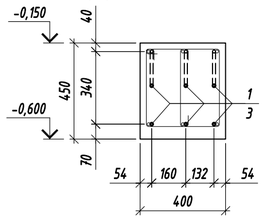

Відомість витрати сталі на елемент, кг.

Марка елемента	Вироби арматурні			
	Арматура класу А400С ДСТУ 3760:2019			Всього
	Ф14		Разом	
	191.28		191.28	191.28

Погоджено:

Зам. інв. №

Підпис і дата

Інв. № Ор.

Зм.	Кільк.	Арк.	№док.	Підпис	Дата
Розробив		Павленко			02.25
Перевірив		Заіченко			02.25
ГАП		Заіченко			02.25
Н.контр.		Заіченко			02.25

24/22-КР

Нове будівництво допоміжної споруди вул. Шевченка, 3-А у с. Братківці

Допоміжна споруда

Стадія	Аркуш	Аркушів
РП	7	

Схема розміщення арматурних випусків ростверків

ФОП "Кіндра Лідія Володимирівна"

Схема розміщення цокольних балок

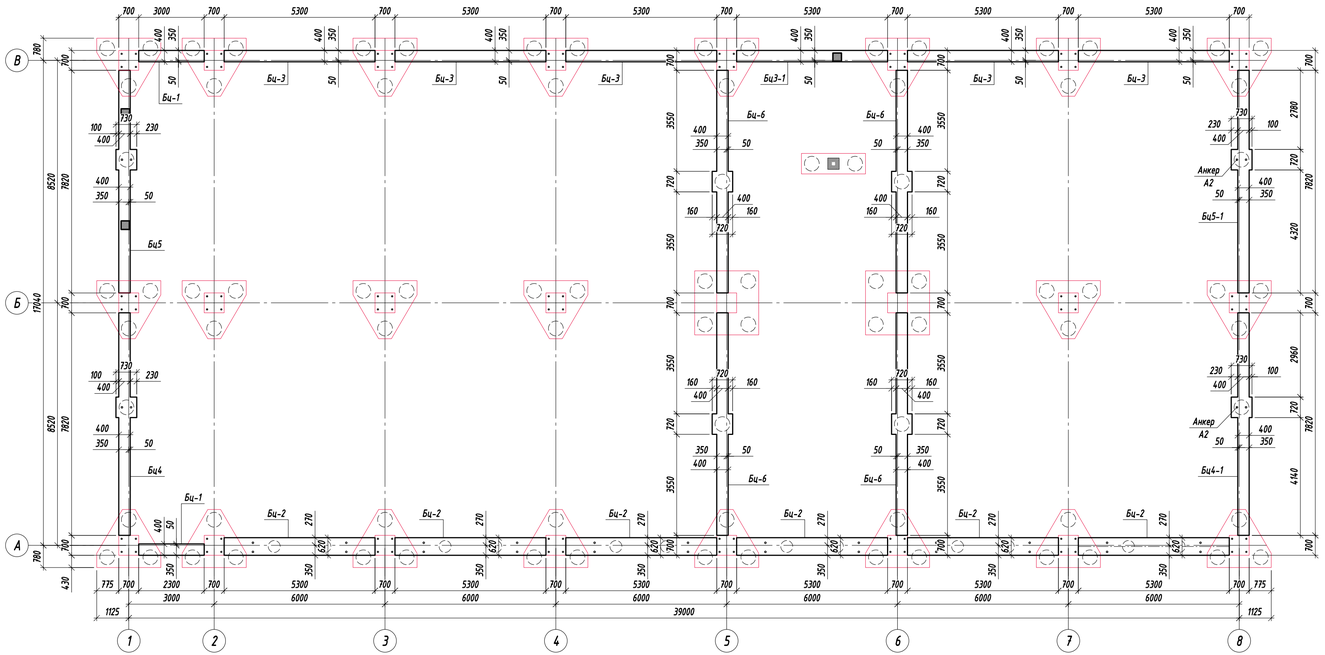

Розгортка фундаментів по вісі А

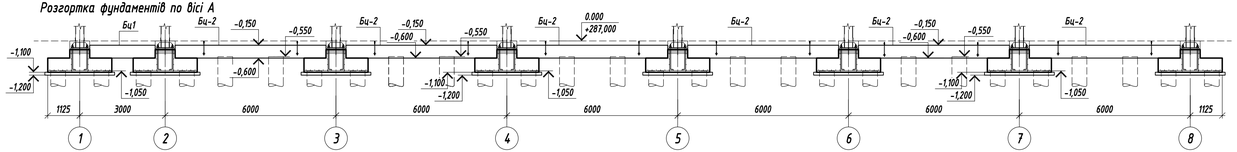

Розгортка фундаментів по вісі В

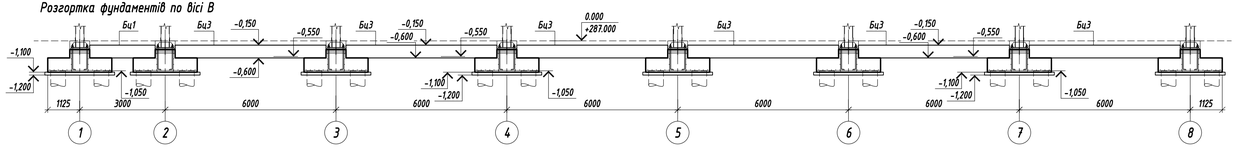

Специфікація елементів

Поз.	Позначення	Найменування	Кіл.	Маса од.,кг.	Примітки
Бц1	Арк. 9	Балка цокольна Бц1	2		
Бц2	Арк. 9	Балка цокольна Бц2	6		
Бц3	Арк. 9	Балка цокольна Бц3	5		
Бц3-1	Арк. 9	Балка цокольна Бц3-1	1		
Бц4	Арк. 9	Балка цокольна Бц4	1		
Бц4-1	Арк. 9	Балка цокольна Бц4-1	1		
Бц5	Арк. 9	Балка цокольна Бц5	1		
Бц5-1	Арк. 9	Балка цокольна Бц5-1	1		
Бц6	Арк. 9	Балка цокольна Бц6	4		

Розгортка фундаментів по вісі 5 та 6

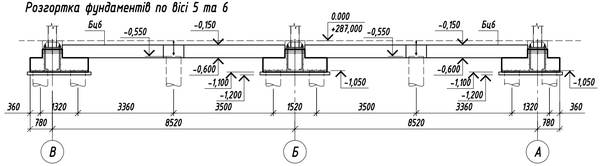

Розгортка фундаментів по вісі 1 та 8

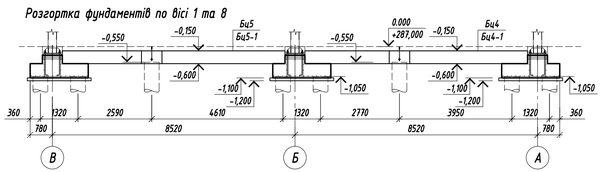

Зм.	Кільк.	Арк.	№док.	Підпис	Дата	24/22-КР		
						Нове будівництво допоміжної споруди вул. Шевченка, 3-А у с. Братківці		
Розробив		Павленко			02.25	Допоміжна споруда	Стадія	Аркуш	Аркушів
Перевірив		Заїченко			02.25		РП	8	
ГАП		Заїченко			02.25				
Н.контр.		Заїченко			02.25	Схема розміщення цокольних балок	ФОП "Кіндра Лідія Володимирівна"		

Погоджено:

Зам. інв. №

Підпис і дата

Інв. № Ор.

Балка цокольна Бц1

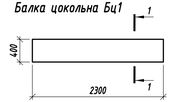

Балка цокольна Бц2

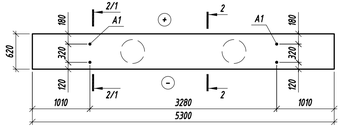

Балка цокольна Бц3

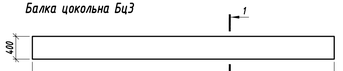

Балка цокольна Бц3-1

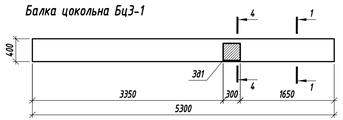

Балка цокольна Бц4

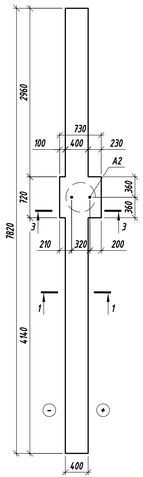

Балка цокольна Бц4-1 (дзеркально Бц4)

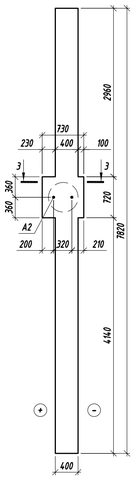

Балка цокольна Бц5

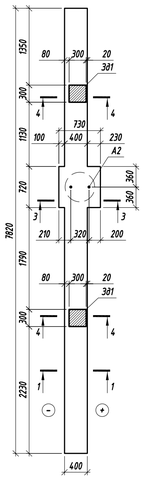

Балка цокольна Бц5-1 (дзеркально Бц5)

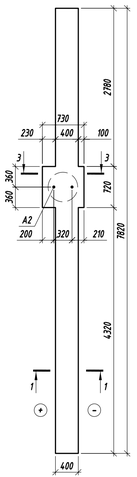

Балка цокольна Бц6

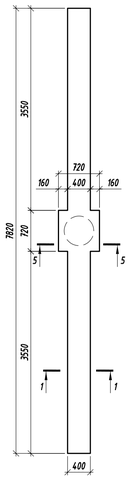

Переріз 1-1

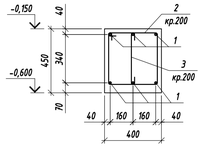

Переріз 2-2

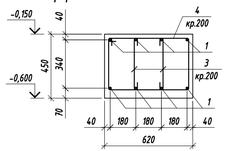

Переріз 2/1-2/1

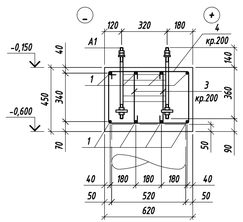

Переріз 3-3

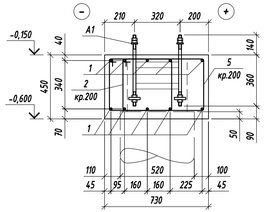

Переріз 4-4

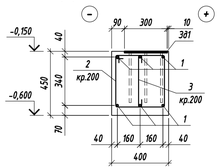

Переріз 5-5

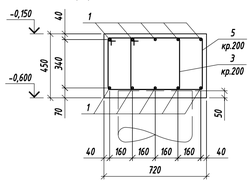

Поз. 2

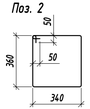

Поз. 3

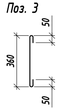

Поз. 4

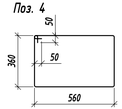

Поз. 5

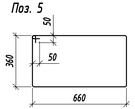

Анкерний блок А1

Вид А

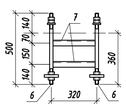

Специфікація елементів

Поз.	Позначення	Найменування	Кіл.	Маса од.,кг.	Примітки
		Балка цокольна Бц1			
1	ДСТУ 3760:2019	Ф14 А400С L=2300	6	2.78	16.68
2	ДСТУ 3760:2019	Ф8 А240С L=1510	12	0.60	7.20
3	ДСТУ 3760:2019	Ф8 А240С L=490	12	0.19	2.28
		Бетон кл. С16/20, щебінь фракції 10-20; $м^3$			0.42
		Балка цокольна Бц2			
1	ДСТУ 3760:2019	Ф14 А400С L=5300	8	6.40	51.20
4	ДСТУ 3760:2019	Ф8 А240С L=1960	27	0.77	20.79
3	ДСТУ 3760:2019	Ф8 А240С L=490	54	0.19	10.26
А1	Даний арк.	Анкерний блок А1	2	8.68	17.36
		Бетон кл. С16/20, щебінь фракції 10-20; $м^3$			1.48
		Балка цокольна Бц3			
1	ДСТУ 3760:2019	Ф14 А400С L=5300	6	6.40	38.40
2	ДСТУ 3760:2019	Ф8 А240С L=1510	27	0.60	16.20
3	ДСТУ 3760:2019	Ф8 А240С L=490	27	0.19	5.13
		Бетон кл. С16/20, щебінь фракції 10-20; $м^3$			0.96
		Балка цокольна Бц3-1			
1	ДСТУ 3760:2019	Ф14 А400С L=5300	6	6.40	38.40
2	ДСТУ 3760:2019	Ф8 А240С L=1510	27	0.60	16.20
3	ДСТУ 3760:2019	Ф8 А240С L=490	27	0.19	5.13
ЗД1	Серія 1.400-15, В.0	Виріб закладний МН 150-2	1	8.3	8.30
		Бетон кл. С16/20, щебінь фракції 10-20; $м^3$			0.96
		Балка цокольна Бц4, Бц4-1			
1	ДСТУ 3760:2019	Ф14 А400С м.п.	51	1.208	61.61
2	ДСТУ 3760:2019	Ф8 А240С L=1510	40	0.60	24.00
3	ДСТУ 3760:2019	Ф8 А240С L=490	36	0.19	6.84
5	ДСТУ 3760:2019	Ф8 А240С L=2150	4	0.85	3.40
А1	Даний арк.	Анкерний блок А1	1	8.68	8.68
		Бетон кл. С16/20, щебінь фракції 10-20; $м^3$			1.52
		Балка цокольна Бц5, Бц5-1			
1	ДСТУ 3760:2019	Ф14 А400С м.п.	51	1.208	61.61
2	ДСТУ 3760:2019	Ф8 А240С L=1510	40	0.60	24.00
3	ДСТУ 3760:2019	Ф8 А240С L=490	36	0.19	6.84
5	ДСТУ 3760:2019	Ф8 А240С L=2150	4	0.85	3.40
А1	Даний арк.	Анкерний блок А1	1	8.68	8.68
ЗД1	Серія 1.400-15, В.0	Виріб закладний МН 150-2	2	8.3	16.60
		Бетон кл. С16/20, щебінь фракції 10-20; $м^3$			1.52

Відомість витрати сталі на елемент, кг.

Марка елемента	Вироби арматурні							Вироби закладні												
	Арматура класу А240С			Арматура класу А400С			Всього	Прокат марки Болт			Прокат марки С235			Прокат марки С245			Арматура класу А400С			Всього
	ДСТУ 3760:2019			ДСТУ 3760:2019				ГОСТ 24379.1-80			ДСТУ 2251-93			ДСТУ 8540:2015			ДСТУ 3760:2019			
	Ф8		Разом	Ф14		Разом		М24х500		Разом	40х40х4		Разом	-8		Разом	Ф12		Разом	
Балка цокольна Бц1	9.48		9.48	16.68		16.68	26.16													
Балка цокольна Бц2	31.05		31.05	51.20		51.20	82.25	14.48		14.48	2.88		2.88							17.36
Балка цокольна Бц3	21.33		21.33	38.40		38.40	59.73													
Балка цокольна Бц3-1	21.33		21.33	38.40		38.40	59.73							5.70		5.70	2.60		2.60	8.30
Балка цокольна Бц4	34.24		34.24	61.61		61.61	95.85	7.24		7.24	1.44		1.44							8.68
Балка цокольна Бц4-1	34.24		34.24	61.61		61.61	95.85	7.24		7.24	1.44		1.44							8.68
Балка цокольна Бц5	34.24		34.24	61.61		61.61	95.85	7.24		7.24	1.44		1.44	11.40		11.40	5.20		5.20	25.28
Балка цокольна Бц5-1	34.24		34.24	61.61		61.61	95.85	7.24		7.24	1.44		1.44							8.68
Балка цокольна Бц6	34.24		34.24	61.61		61.61	95.85													

Специфікація елементів

Поз.	Позначення	Найменування	Кіл.	Маса од.,кг.	Примітки
		Балка цокольна Бц6			
1	ДСТУ 3760:2019	Ф14 А400С м.п.	51	1.208	61.61
2	ДСТУ 3760:2019	Ф8 А240С L=1510	40	0.60	24.00
3	ДСТУ 3760:2019	Ф8 А240С L=490	36	0.19	6.84
5	ДСТУ 3760:2019	Ф8 А240С L=2150	4	0.85	3.40
		Бетон кл. С16/20, щебінь фракції 10-20; $м^3$			1.52

Зм.	Кільк.	Арк.	№док.	Підпис	Дата	24/22-КР		
						Нове будівництво допоміжної споруди вул. Шевченка, 3-А у с. Братківці		
Розробив		Павленко			02.25	Допоміжна споруда	Стадія	Аркуш	Аркушів
Перевірив		Заїченко			02.25		РП	9	
ГАП		Заїченко			02.25	Цокольні балки Бц1, Бц2, Бц3, Бц4, Бц4-1, Бц5, Бц5-1, Бц6	ФОП "Кіндра Лідія Володимирівна"		
Н.контр.		Заїченко			02.25				

Погоджено:

Зам. інв. №

Підпис і дата

Інв. № Ор.

Схема влаштування плити підлоги

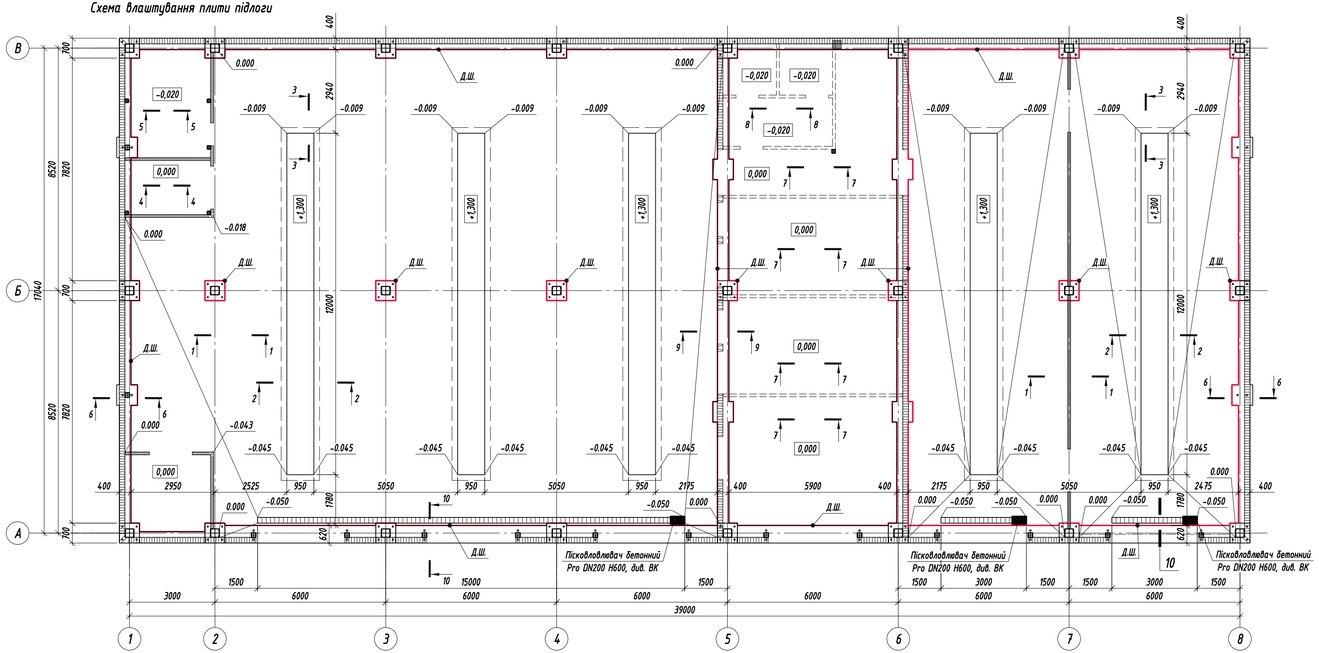

Переріз 6-6

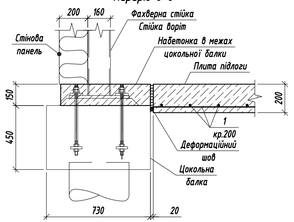

Переріз 7-7

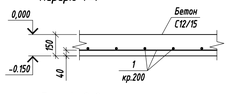

Переріз 8-8

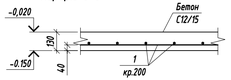

Переріз 9-9

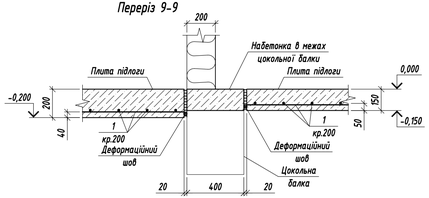

Специфікація елементів

Поз.	Позначення	Найменування	Кіл.	Маса од.,кг.	Примітки
		Плита підлоги			
1	ДСТУ 3760:2019	Ф12 А400С м.п.	10770	0.888	9563.76
2	ДСТУ 3760:2019	Ф12 А400С L=1330	630	1.18	743.40
3	ДСТУ 3760:2019	Ф12 А400С L=2100	680	1.86	1264.80
4	ДСТУ 3760:2019	Ф12 А400С L=1800	680	1.60	1088.00
5	ДСТУ 3760:2019	Ф12 А400С L=170	970	0.15	145.50
6	ДСТУ 3760:2019	Ф12 А400С L=1100	108	0.98	105.84
Зд1	Серія 1.400-15, в.0	Виріб закладний МН 552 м.п.	45	4.4	198.00
		Бетон кл. С12/15, щебінь фракції 10-20; $м^3$			145.0
		Навітонка по цокольній балці			
С1	Даний арк.	Сітка С1; м.п.	19	2.3	43.7
		Бетон кл. С12/15, щебінь фракції 10-20; $м^3$			10.65

Переріз 10-10

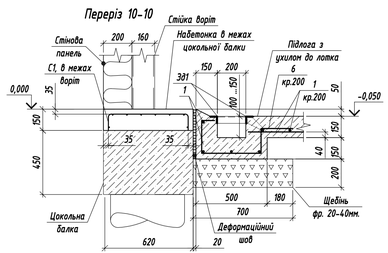

Поз. 6

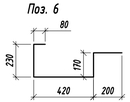

Специфікація елементів

Поз.	Позначення	Найменування	Кіл.	Маса од.,кг.	Примітки
		Сітка С1			На 1 м.п.
1	ГОСТ 6727-80*	5 Вр-I м.п.	16	0.144	2.30

Переріз 1-1

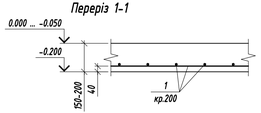

Переріз 4-4

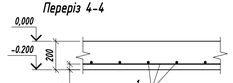

Переріз 5-5

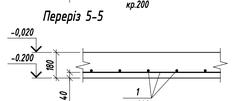

Переріз 2-2

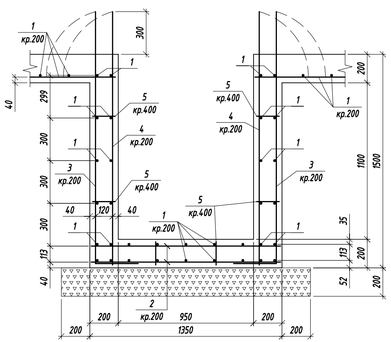

Переріз 3-3

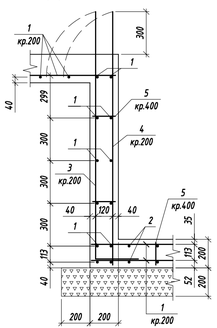

Поз. 3

Сітка С1

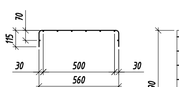

Сітка С1 (розгортка)

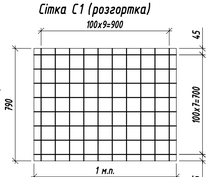

1. Даний арк. читати разом з арк. розділу АР.
2. Плиту підлоги виконувати з ухилом, згідно креслень.
3. Конструкції виконувати з бетону кл. С12/15 на щебені фракції 10-20 мм.
4. Арматура класів А240с та А400с по ДСТУ 3760:2019.
5. Стикування арматури сіток виконувати в'язальним дротом. Напуск арматури у поздовжніх стиках виконувати не менше 40d з'єднуваної арматури. Стик сусідніх паралельних арматурних стрижнів має бути на відстані не менше ніж 60d узгодж один одного.
6. В місцях примикання плити підлоги до цокольних балок та оголовків колон виконати влаштування деформаційного дда з двох плоских асбестоцементних листів, товщиною по 10мм.
7. Після монтажу фахверкових колон та рам воріт, в межах цокольних балок виконати навітонку до відмітки 0.000.
8. Розмір захисного шару бетону наведено на кресленнях.
9. Водозбірні лотки в прорізах воріт виконати з ухилом до пісковловлювачів, глибина лотка з врахуванням ухилу по довжині від 100 до 150мм. Решітки накривки лотка заводського виготовлення.

Зм.	Кільк.	Арк.	№док.	Підпис	Дата	24/22-КР		
						Нове будівництво допоміжної споруди вул. Шевченка, 3-А у с. Братківці		
Розробив		Павленко			02.25	Допоміжна споруда	Стадія	Аркуш	Аркушів
Перевірив		Заїченко			02.25		РП	10	
ГАП		Заїченко			02.25				
Н.контр.		Заїченко			02.25	Схема влаштування плити підлоги	ФОП "Кіндра Лідія Володимирівна"		

Погоджено:

Інв. № Ор. | Підпис і дата | Зам. інв. №

Технічна специфікація металу

Найменування профілю ДСТУ, ГОСТ, ТУ	Найменування, або марка металу, ДСТУ, ГОСТ, ТУ	Номер, або розміри профілю	№ з.п.	Маса металла по елементах конструкцій, т				Загальна маса, т
				Колони	В'язі	Прогони	Балки	
ДСТУ 3436-96 Швелери сталеві гарячекатані	С245 ДСТУ 8539:2015	[22У				11.592	3.752	15.344
		[30У		12.097				12.097
	Разом			12.097		11.592	3.752	27.441
Усього профілю								27.441
ДСТУ Б В.2.6-8-95 Будівельні конструкції. Профілі сталеві гнуті замкнуті зварні квадратні і прямокутні для будівельних конструкцій	С245 ДСТУ 8539:2015	□ 160х160х4		0.555	1.575			2.130
		□ 120х120х4		0.266	0.203		0.508	0.977
		□ 100х100х4			3.415			3.415
		□ 80х80х4			0.283			0.283
		□ 60х60х4			1.667			1.667
	Разом			0.821	7.143		0.508	8.472
Усього профілю								8.472
ДСТУ 8540:2015 Прокат листовий гарячекатаний	С245 ДСТУ 8539:2015	- 20 мм.		1.340	0.222			1.562
		- 16 мм.		0.073	0.019			0.092
		- 14 мм.		0.852			9.346	1.092
		- 12 мм.		0.681				0.681
		- 10 мм.		3.778			0.153	3.931
		- 8 мм.		0.035	0.949	0.196	7.022	2.229
		- 4 мм.			0.063			0.063
	Разом			6.759	1.253	0.196	16.521	24.729
Усього профілю								24.729
ДСТУ 8783:2018 Листи сталеві з ромбічним та сочевицеподібним рифленням.	С245 ДСТУ 8539:2015	- 6 мм.					0.9	0.9
	Разом						0.9	0.9
Усього профілю								0.9
ГОСТ 19425-74 Балки двутаврові і швелери спеціальні	С245 ДСТУ 8539:2015	I 30М					3.715	3.715
	Разом						3.715	3.715
Усього профілю								3.715
ДСТУ 8769:2018 Кутики сталеві гарячекатані нерівнополичні	С245 ДСТУ 8539:2015	∟ 140х90х8		0.012				0.012
	Разом			0.012				0.012
Усього профілю								0.012
Всього маса металу				19.689	8.396	11.788	25.396	65.269

Відомість елементів

Марка елемента	Переріз			Зусилля для кріплення			Група конструкцій	Найменування або марка металу	Примітка
	Ескіз	Поз.	Склад	A, кН	N, кН	M, кН.м			
К8, К10	1	1	2 [ ] 30	± 19,6	402	± 20.4	3	С 245	
К-2	1	1	2 [ ] 30	± 22.6	175	± 7.95	3	С 245	
Б-2	3 2 2	2 3	t 14 t 8	± 102	-	± 162	2	С 245	
Б-1	3 2 2	2 3	t 14 t 8	± 97.5	-	± 161	2	С 245	
П1	4	4	[22	± 15.9	-	-	2	С 245	
Б-4	5	5	2 I 22	± 28.2	-	-	2	С 245	
КФ	6	6	⊞ 160х4	-	42.3	-	4	С 245	
ВВ-1 ... ВВ8	Складний						3	С 245	див. арк
ВГ-1...	Складний						3	С 245	див. арк

Схема розміщення елементів каркасу

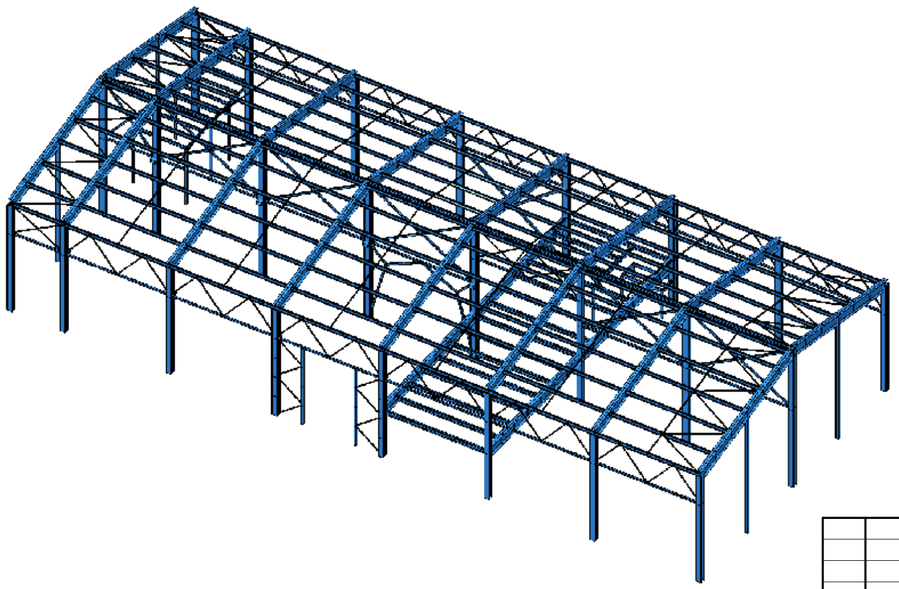

Загальні вказівки

1. Виготовлення металоконструкцій проводити з урахуванням вимог ДСТУ Б В.2.6-199:2014, монтаж ДСТУ Б В.2.6-200:2014.
2. Роздиття металоконструкцій на відправні елементи виконати при розробці креслень КМД. При розбитті на відправні марки врахувати деталі кріплення і отворів під болти (див. вузли кріплення на листах), а також умови виконання робіт.
3. Заводські та монтажні з'єднання зварні. Матеріали для зварних з'єднань прийняти відповідно до таблиці Д1 додатка Д ДБН В.2.6-198:2014.
4. Зварники, що виконують роботи на об'єкті, мають бути атестовані згідно ДНАОП 0.00-1.16-96.
5. Висоту катетів зварних швів, окрім розрахункових і обумовлених на кресленнях, приймати згідно вказівок р. 6.1 ДБН В.2.6-198:2014. Довжина зварних швів визначається при розробці креслень КМД.
6. Монтажні з'єднання, окрім обумовлених на кресленнях, на болтах нормальної точності М16 класу 5,8 по ГОСТ 7798-70* і на монтажному зварюванні.
8. Антикорозійний захист металоконструкцій виконати нанесенням одного шару грунтовки ГФ-021. Після монтажу конструкції пофарбувати емаллю ПФ-133 за два рази.
9. Увага! При виконанні монтажних робіт в обов'язковому порядку необхідно вести лабораторний контроль якості зварних швів, а також відповідність параметрів швів (Kf - висота катета шва, Lw - розрахункова довжина шва) проектним рішенням з наступним оформленням актами на приховані роботи. Роботу повинна виконати спеціалізована будівельна лабораторія, що має ліцензію на такі види робіт.
10. При виконанні робіт дотримувати вимоги ДБН А.3.2-2-2009, ДБН А. 3.1-5-2009, ДСТУ Б В.2.6-200:2014, ДСТУ Б В.2.6-199:2014. Особливу увагу приділити техніці безпеки. До початку виконання робіт має бути розроблений ПВР (проект виконання робіт), в якому мають бути враховані всі умови.

Погоджено:

Зам. інв. №

Підпис і дата

Інв. № Ор.

Зм.	Кільк.	Арк.	№док.	Підпис	Дата	24/22-КР		
						Нове будівництво допоміжної споруди вул. Шевченка, 3-А у с. Братківці		
Розробив		Павленко			02.25	Допоміжна споруда	Стадія	Аркуш	Аркушів
Перевірив		Заіченко			02.25		РП	11	
ГАП		Заіченко			02.25				
Н.контр.		Заіченко			02.25	Технічна специфікація металу. Відомість елементів.	ФОП "Кіндра Лідія Володимирівна"		

Схема розташування елементів металоконструкцій на відм. +3.120

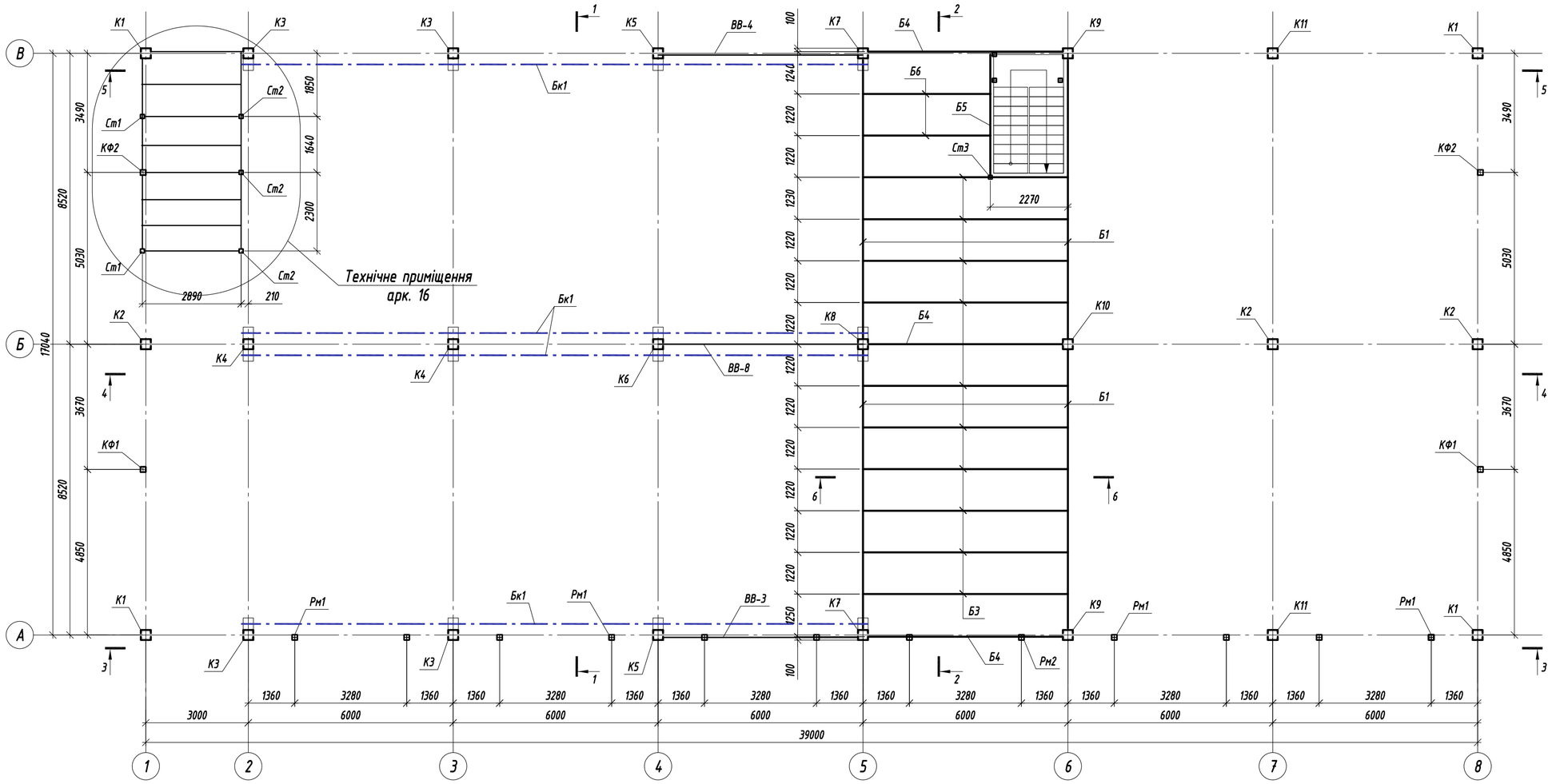

Специфікація елементів колон

Поз.	Позначення	Найменування	Кіл.	Маса од.,кг.	Примітки
К1	Арк. 17	Колона К1	4	666.69	2666.76
К2	Арк. 21	Колона К2	3	859.53	2578.59
К3	Арк. 17	Колона К3	4	699.04	2796.16
К4	Арк. 21	Колона К4	2	916.51	1833.02
К5	Арк. 18	Колона К5	2	748.4	1496.8
К6	Арк. 22	Колона К6	1	934.17	934.17
К7	Арк. 18	Колона К7	2	813.42	1626.84
К8	Арк. 22	Колона К8	1	1032.06	1032.06
К9	Арк. 19	Колона К9	2	740.29	1480.58
К10	Арк. 23	Колона К10	1	975.08	975.08
К11	Арк. 19	Колона К11	2	670.55	1341.1
Кф1	Арк. 24	Колона фахверкова Кф1	2	172.42	344.84
Кф2	Арк. 24	Колона фахверкова Кф2	2	166.79	333.58
СтЗ	Арк. 24	Стійка СтЗ	1	51.23	51.23

1. Матеріал металоконструкцій – сталь С245.
2. Виготовлення металоконструкцій проводити з урахуванням вимог ДСТУ Б В.2.6-199:2014, монтаж ДСТУ Б В.2.6-200:2014.
3. Роздиття металоконструкцій на відправні елементи виконати при розробці креслень КМД. При роздитті на відправні марки врахувати деталі кріплення і отворів під болти (див. вузли кріплення на листах), а також умови виконання робіт.
5. Висоту катетів зварних швів приймати згідно вказівок р. 6.1 ДБН В.2.6-198:2014, але не менше ніж $k_{шва}$=8мм. Верхню накладку "рибку", в вузлах стикування колона – балка, варити швом рівним 1,2 товщини накладки по всій ширині колони. Довжина зварних швів визначається при розробці креслень КМД.
6. Заводські та монтажні з'єднання зварні. Матеріали для зварних з'єднань прийняти відповідно до таблиці Д1 додатка Д ДБН В.2.6-198:2014.
8. Антикорозійний захист металоконструкцій виконати нанесенням одного шару грунтовки ГФ-021. Після монтажу конструкції пофарбувати емаллю ПФ-133 за два рази.

Погоджено:

Зам. інв. №

Підпис і дата

Інв. № Ор.

Зм.	Кільк.	Арк.	№док.	Підпис	Дата
Розробив		Павленко			02.25
Перевірив		Заіченко			02.25
ГАП		Заіченко			02.25
Н.контр.		Заіченко			02.25

24/22-КР

Нове будівництво допоміжної споруди вул. Шевченка, 3-А у с. Братківці

Допоміжна споруда

Стадія	Аркуш	Аркушів
РП	12	

Схема розташування елементів металоконструкцій на відм. 0.000 та +3.120

ФОП "Кіндра Лідія Володимирівна"

Схема розташування елементів металоконструкцій на відм. +8.660

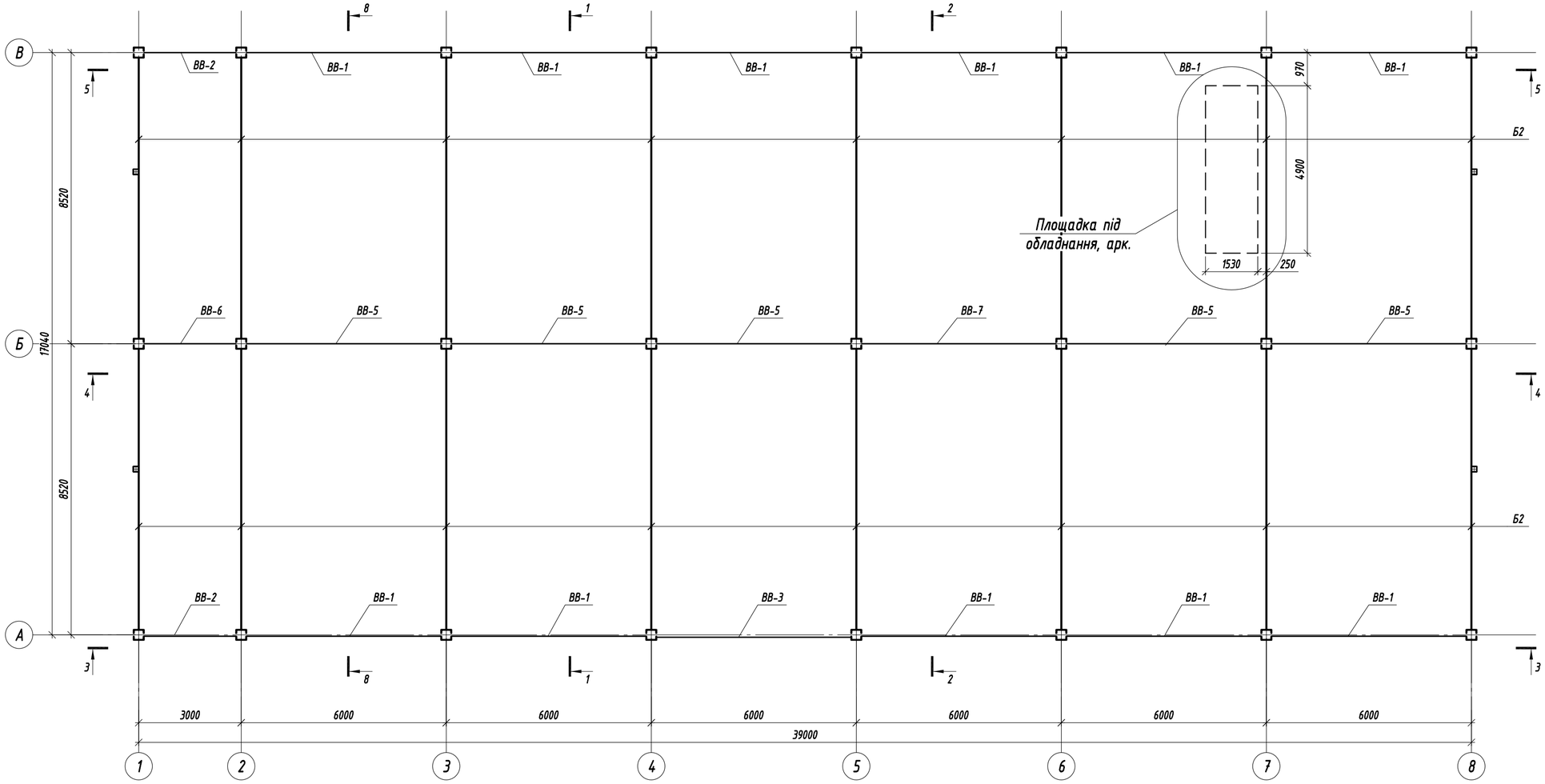

Специфікація елементів балок

Поз.	Позначення	Найменування	Кіл.	Маса од.,кг.	Примітки
Б1	Арк. 25	Балка Б1	4	788.87	3155.48
Б2	Арк. 25	Балка Б2	16	809.83	12957.28
Б3	Арк. 26	Балка Б3	10	269.08	2690.8
Б4	Арк. 26	Балка Б4	3	239.88	719.64
Б5	Арк. 26	Балка Б5	1	147.96	147.96
Б6	Арк. 26	Балка Б6	2	160.75	321.5
Бк1	ГОСТ 19425-74	Двотавр 30М ГОСТ 19425-74 / С245 ДСТУ 8539:2015 м.п.	74	50.2	3714.80
		Фасонки			
	ДСТУ 8540:2015	Лист 14мм, ДСТУ 8540:2015 / С245 ДСТУ 8539:2015	-	-	240
	ДСТУ 8540:2015	Лист 10мм, ДСТУ 8540:2015 / С245 ДСТУ 8539:2015	-	-	25

Специфікація елементів в'язей

Поз.	Позначення	Найменування	Кіл.	Маса од.,кг.	Примітки
ВВ1	Арк. 27	В'язь ВВ1	11	196.65	2163.15
ВВ2	Арк. 27	В'язь ВВ2	2	126.18	252.36
ВВ3	Арк. 28	В'язь ВВ3	1	693.42	693.42
ВВ4	Арк. 29	В'язь ВВ4	1	222.34	222.34
ВВ5	Арк. 27	В'язь ВВ5	5	300.53	1502.65
ВВ6	Арк. 30	В'язь ВВ6	1	152.93	152.93
ВВ7	Арк. 28	В'язь ВВ7	1	284.76	284.76
ВВ8	Арк. 29	В'язь ВВ8	1	188.56	188.56
Рм1	Арк. 31	Рама воріт Рм1	4	311.72	1246.88
Рм2	Арк. 31	Рама воріт Рм2	1	155.74	155.74
		Фасонки			
	ДСТУ 8540:2015	Лист 8мм, ДСТУ 8540:2015 / С245 ДСТУ 8539:2015	-	-	200

1. Загальні вказівки по виконанню робіт див. арк. 12
2. Підкранову балку з двутавра №30М погодити з постачальником кранового обладнання.

Погоджено:	
Зам. інв. №	
Підпис і дата	
Інв. № Ор.	

Зм.	Кільк.	Арк.	№док.	Підпис	Дата	24/22-КР		
						Нове будівництво допоміжної споруди вул. Шевченка, 3-А у с. Братківці		
Розробив		Павленко			02.25	Допоміжна споруда	Стадія	Аркуш	Аркушів
Перевірив		Заіченко			02.25		РП	13	
ГАП		Заіченко			02.25				
						Схема розташування елементів металоконструкцій на відм. +8.660	ФОП "Кіндра Лідія Володимирівна"	
Н.контр.		Заіченко			02.25			

Переріз 3-3 (по вісі А)

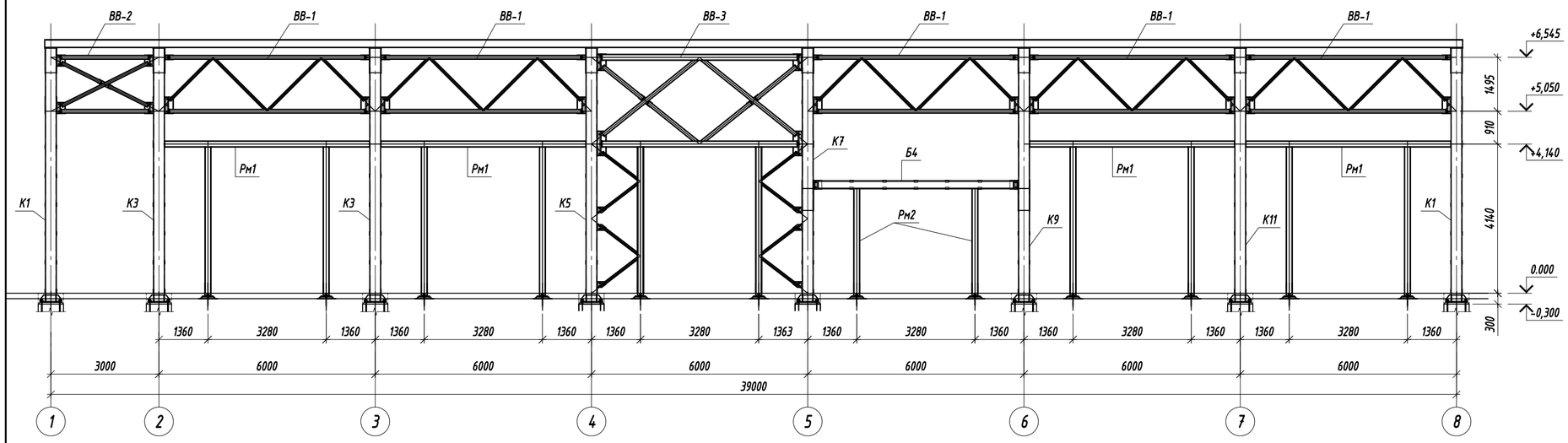

Переріз 4-4 (по вісі Б)

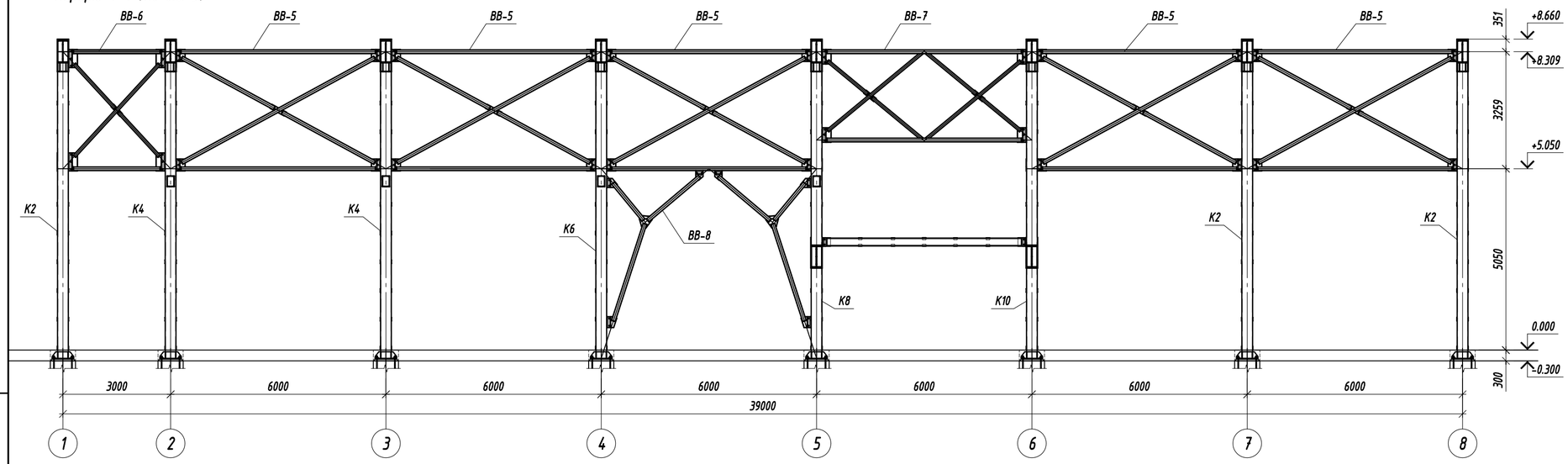

Переріз 1-1

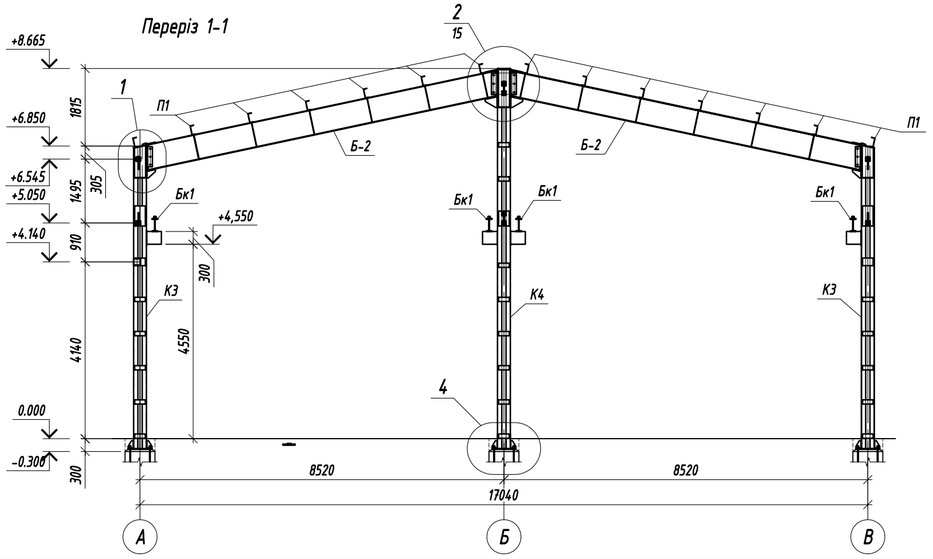

Переріз 6-6

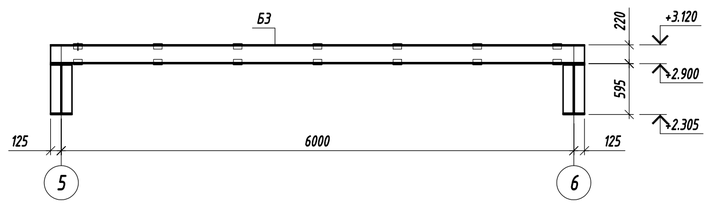

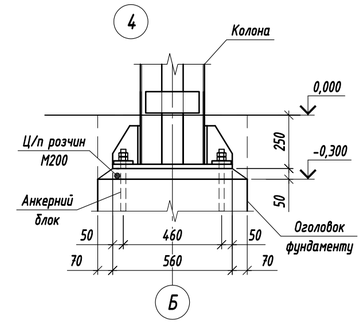

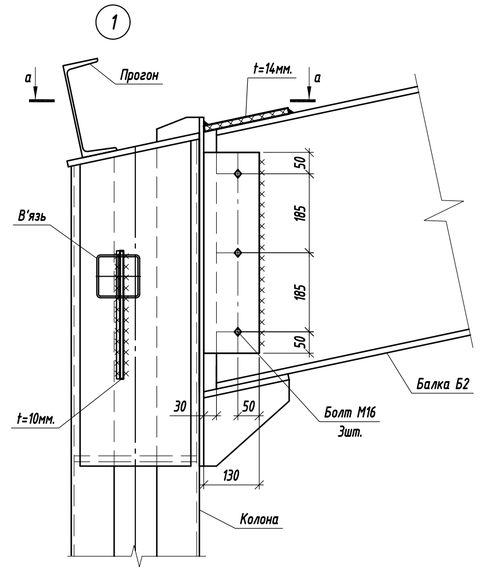

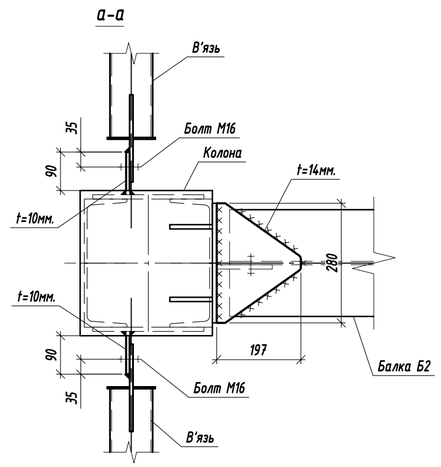

1. Загальні вказівки по виконанню робіт див. арк. 12

Зм.	Кільк.	Арк.	№док.	Підпис	Дата	24/22-КР		
						Нове будівництво допоміжної споруди вул. Шевченка, 3-А у с. Братківці		
Розробив		Павленко			02.25	Допоміжна споруда	Стадія	Аркуш	Аркушів
Перевірив		Заіченко			02.25		РП	14	
ГАП		Заіченко			02.25				
						Перерізи 1-1, 3-3, 4-4, 6-6. Вузли 1, 4	ФОП "Кіндра Лідія Володимирівна"	
Н.контр.		Заіченко			02.25			

Погоджено:

Зам. інв. №

Підпис і дата

Інв. № Ор.

Переріз 5-5 (по вісі В)

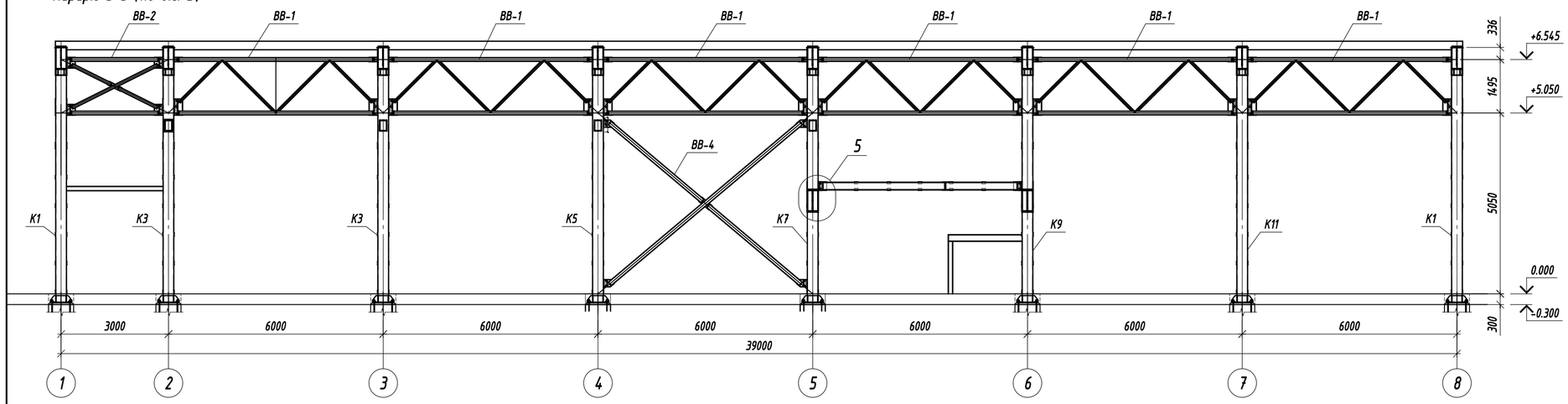

Переріз 2-2

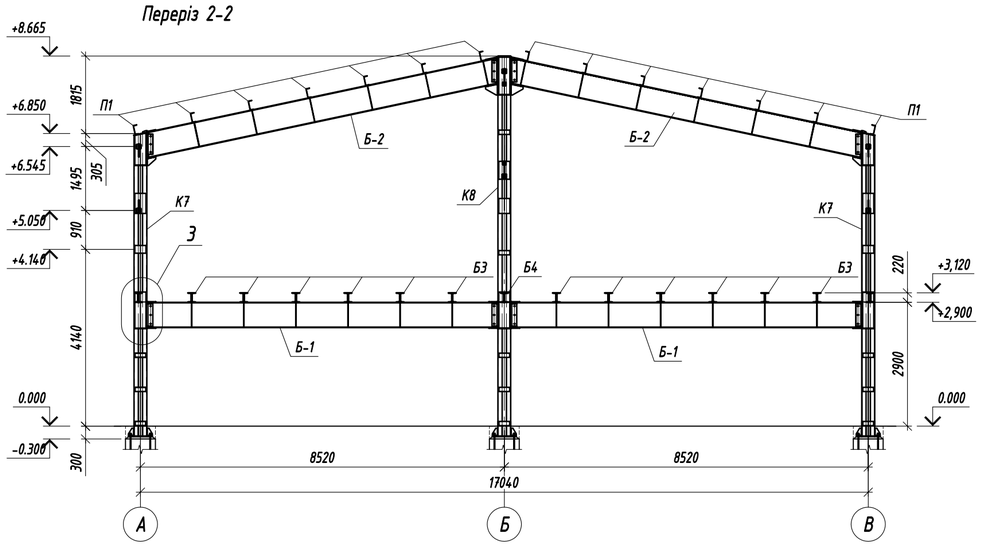

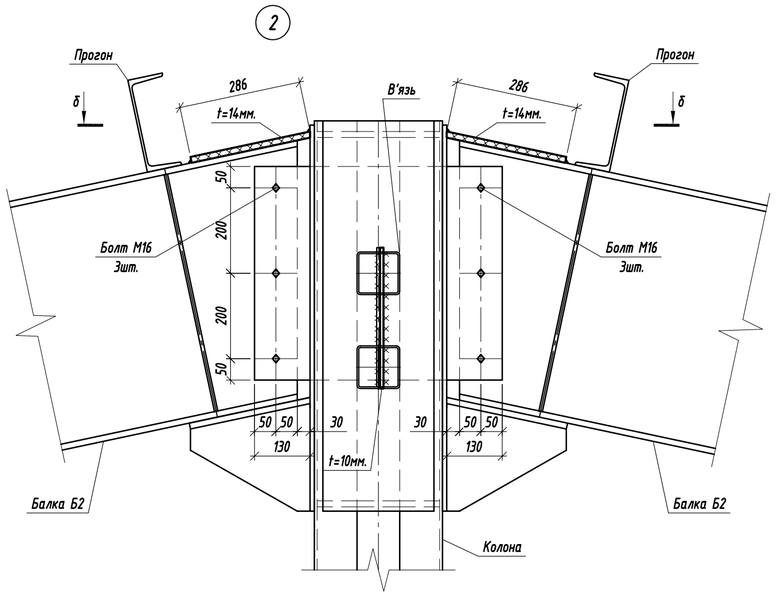

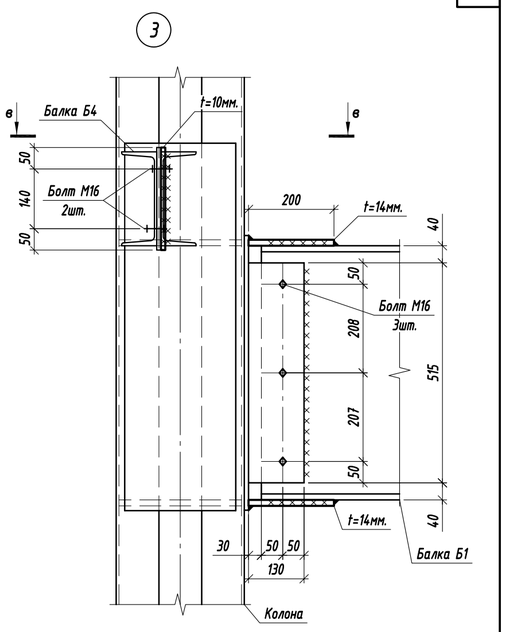

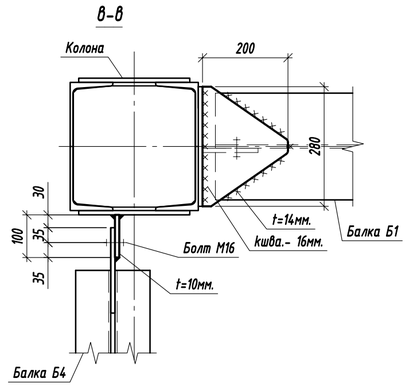

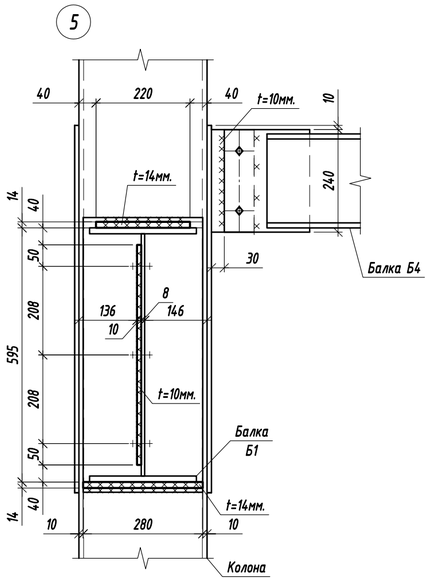

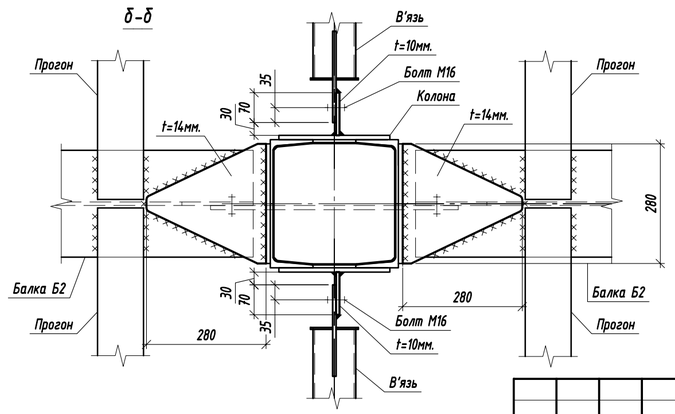

1. Загальні вказівки по виконанню робіт див. арк. 12

Зм.	Кільк.	Арк.	№док.	Підпис	Дата	24/22-КР		
						Нове будівництво допоміжної споруди вул. Шевченка, 3-А у с. Братківці		
Розробив		Павленко			02.25	Допоміжна споруда	Стадія	Аркуш	Аркушів
Перевірив		Заіченко			02.25		РП	15	
ГАП		Заіченко			02.25				
						Перерізи 2-2, 5-5. Вузли 2, 3, 5	ФОП "Кіндра Лідія Володимирівна"	
Н.контр.		Заіченко			02.25			

Погоджено:

Зам. інв. №

Підпис і дата

Інв. № Ор.

Схема розміщення конструкцій технічного приміщення

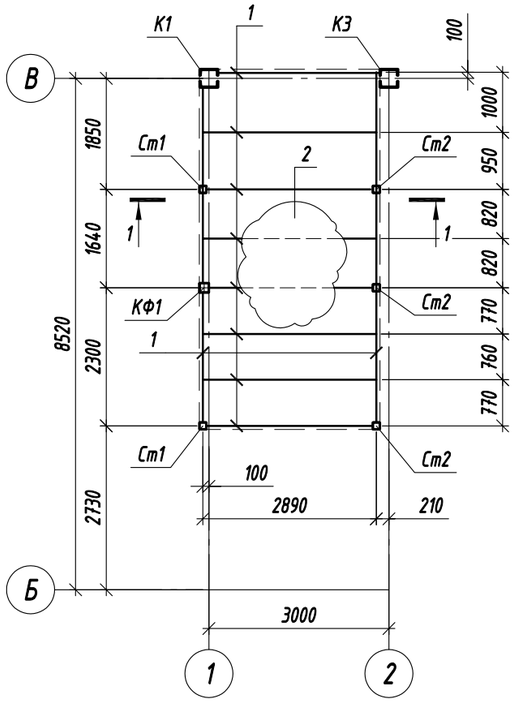

Переріз 1-1

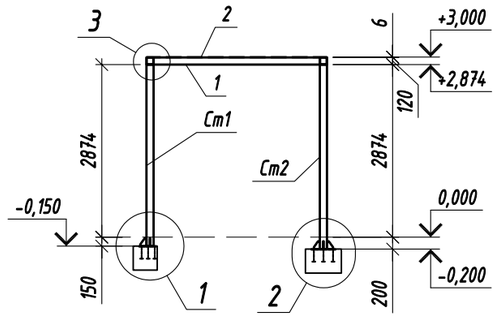

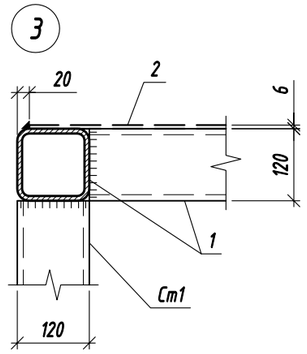

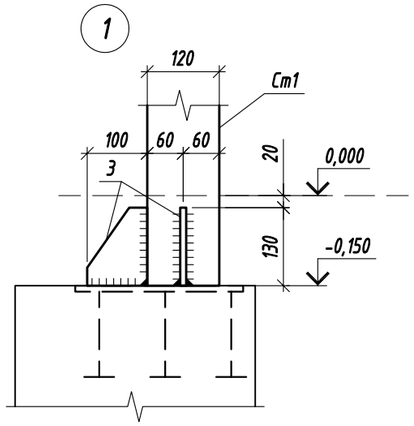

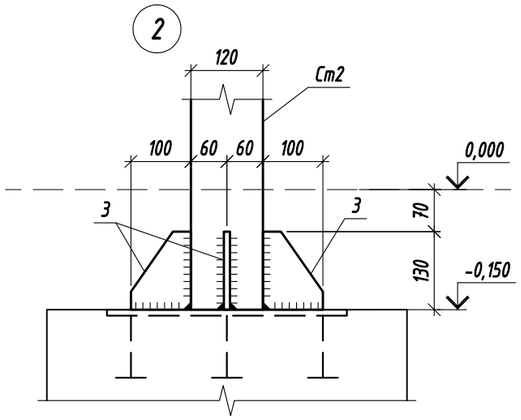

Специфікація елементів

Поз.	Позначення	Найменування	Кіл.	Маса од.,кг.	Примітки
Ст1	ДСТУ Б В.2.6-8-95	Профіль 120х120х4 ДСТУ Б В.2.6-8-95 / С245 ДСТУ 8539:2015 L=3024	2	43.85	87.70
Ст2	ДСТУ Б В.2.6-8-95	Профіль 120х120х4 ДСТУ Б В.2.6-8-95 / С245 ДСТУ 8539:2015 L=3074	3	44.57	133.71
1	ДСТУ Б В.2.6-8-95	Профіль 120х120х4 ДСТУ Б В.2.6-8-95 / С245 ДСТУ 8539:2015 м.п.	35	14.5	507.50
2	ДСТУ 8783:2018	Лист 6х1500х3000 ДСТУ 8783:2018 / С245 ДСТУ 8539:2015	4	225	900.00
3	ДСТУ 8540:2015	Лист 8х100х130 ДСТУ 8540:2015 / С245 ДСТУ 8539:2015	18	0.82	14.76

1. Матеріал металоконструкцій - сталь С245.
5. Висоту катетів зварних швів k=5мм. Довжина зварних швів по контуру примикання.
6. Заводські та монтажні з'єднання зварні. Матеріали для зварних з'єднань прийняти відповідно до таблиці Д1 додатка Д ДБН В.2.6-198:2014.
8. Антикорозійний захист металоконструкцій виконати нанесенням одного шару грунтовки ГФ-021. Після монтажу конструкції пофарбувати емаллю ПФ-133 за два рази.

Погоджено:

Зам. інв. №

Підпис і дата

Інв. № Ор.

Зм.	Кільк.	Арк.	№док.	Підпис	Дата	24/22-КР		
						Нове будівництво допоміжної споруди вул. Шевченка, 3-А у с. Братківці		
Розробив		Павленко			02.25	Допоміжна споруда	Стадія	Аркуш	Аркушів
Перевірив		Заіченко			02.25		РП	16	
ГАП		Заіченко			02.25				
Н.контр.		Заіченко			02.25	Схема розміщення конструкцій технічного приміщення	ФОП "Кіндра Лідія Володимирівна"		

Колона К1

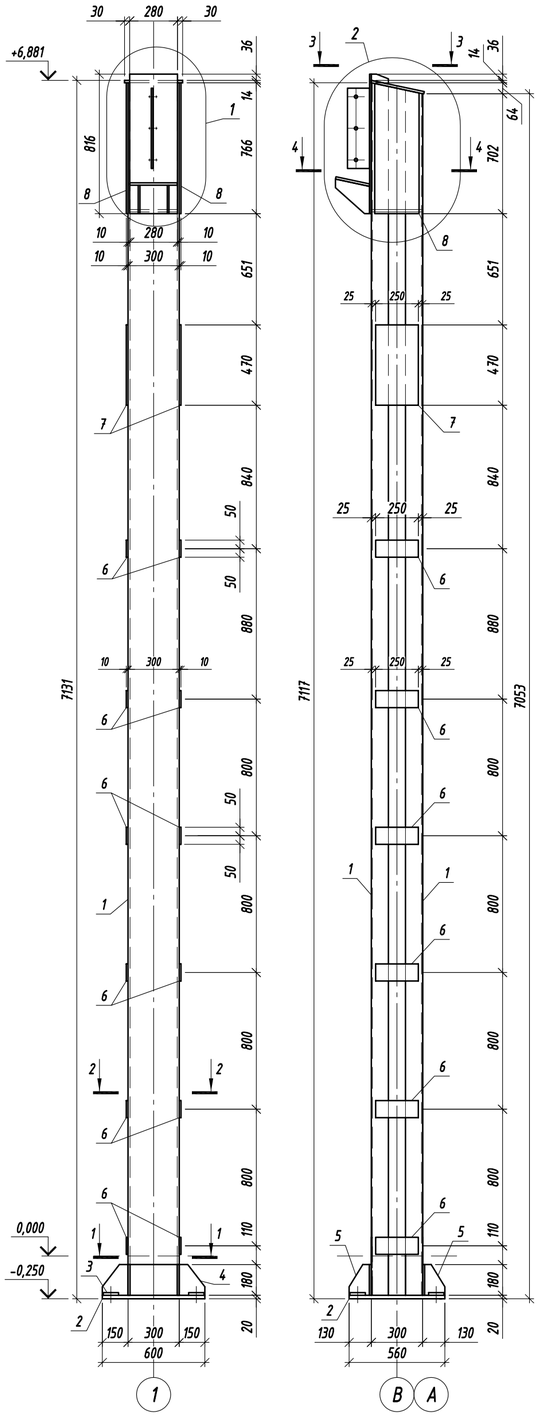

Колона К3

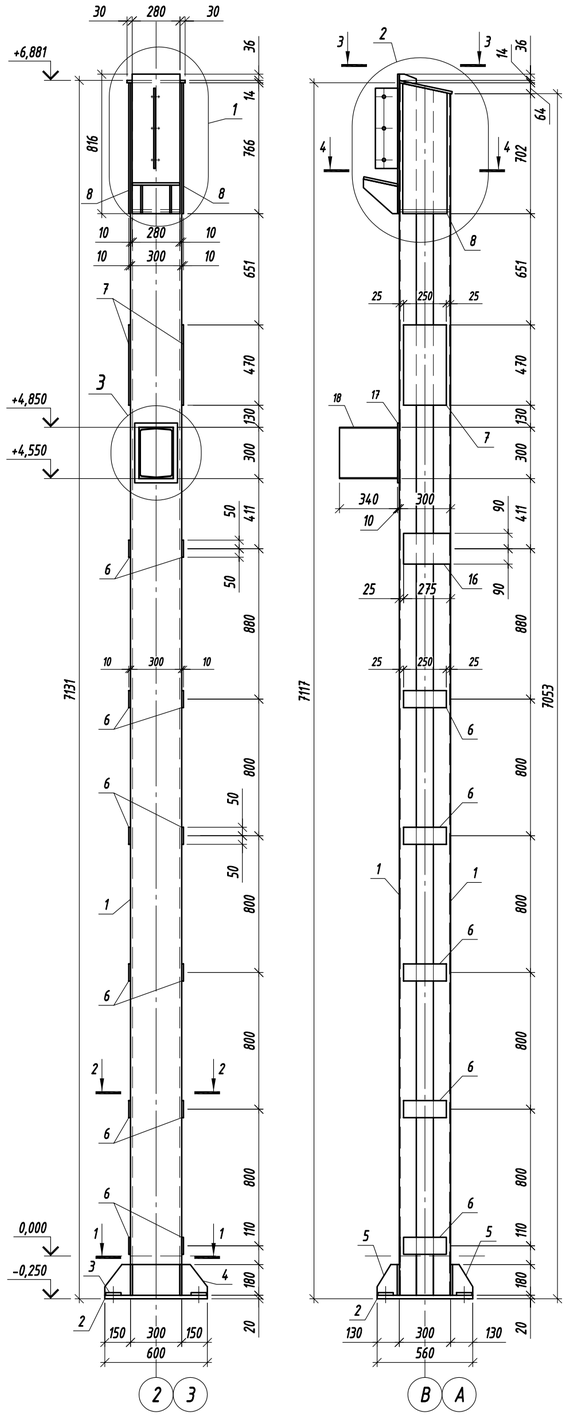

Специфікація елементів колон

Поз.	Позначення	Найменування	Кіл.	Маса од.,кг.	Примітки
		Колона К1		666.69	
1	ДСТУ 3436-96	Швелер 30У ДСТУ 3436-96 / С245 ДСТУ 8539:2015 L=7100	2	225.78	451.56
2	ДСТУ 8540:2015	Лист 20х600х560 ДСТУ 8540:2015 / С245 ДСТУ 8539:2015	1	52.75	52.75
3	ДСТУ 8540:2015	Лист 16х80х80 ДСТУ 8540:2015 / С245 ДСТУ 8539:2015	4	0.8	3.20
4	ДСТУ 8540:2015	Лист 12х600х180 ДСТУ 8540:2015 / С245 ДСТУ 8539:2015	2	10.17	20.34
5	ДСТУ 8540:2015	Лист 12х130х180 ДСТУ 8540:2015 / С245 ДСТУ 8539:2015	4	2.2	8.80
6	ДСТУ 8540:2015	Лист 10х250х100 ДСТУ 8540:2015 / С245 ДСТУ 8539:2015	12	1.96	23.52
7	ДСТУ 8540:2015	Лист 10х250х470 ДСТУ 8540:2015 / С245 ДСТУ 8539:2015	2	9.22	18.44
8	ДСТУ 8540:2015	Лист 10х260х762 ДСТУ 8540:2015 / С245 ДСТУ 8539:2015	2	15.55	31.10
9	ДСТУ 8540:2015	Лист 10х280х816 ДСТУ 8540:2015 / С245 ДСТУ 8539:2015	1	17.94	17.94
10	ДСТУ 8540:2015	Лист 10х130х470 ДСТУ 8540:2015 / С245 ДСТУ 8539:2015	1	4.8	4.80
11	ДСТУ 8540:2015	Лист 14х280х201 ДСТУ 8540:2015 / С245 ДСТУ 8539:2015	1	6.19	6.19
12	ДСТУ 8540:2015	Лист 10х200х201 ДСТУ 8540:2015 / С245 ДСТУ 8539:2015	2	3.16	6.32
13	ДСТУ 8540:2015	Лист 14х287х284 ДСТУ 8540:2015 / С245 ДСТУ 8539:2015	1	8.96	8.96
14	ДСТУ 8540:2015	Лист 14х317х340 ДСТУ 8540:2015 / С245 ДСТУ 8539:2015	1	11.85	11.85
15	ДСТУ 8540:2015	Лист 10х100х58 ДСТУ 8540:2015 / С245 ДСТУ 8539:2015	2	0.46	0.92
		Колона К3		699.04	
1	ДСТУ 3436-96	Швелер 30У ДСТУ 3436-96 / С245 ДСТУ 8539:2015 L=7100	2	225.78	451.56
2	ДСТУ 8540:2015	Лист 20х600х560 ДСТУ 8540:2015 / С245 ДСТУ 8539:2015	1	52.75	52.75
3	ДСТУ 8540:2015	Лист 16х80х80 ДСТУ 8540:2015 / С245 ДСТУ 8539:2015	4	0.8	3.20
4	ДСТУ 8540:2015	Лист 12х600х180 ДСТУ 8540:2015 / С245 ДСТУ 8539:2015	2	10.17	20.34
5	ДСТУ 8540:2015	Лист 12х130х180 ДСТУ 8540:2015 / С245 ДСТУ 8539:2015	4	2.2	8.80
6	ДСТУ 8540:2015	Лист 10х250х100 ДСТУ 8540:2015 / С245 ДСТУ 8539:2015	10	1.96	19.60
7	ДСТУ 8540:2015	Лист 10х250х470 ДСТУ 8540:2015 / С245 ДСТУ 8539:2015	2	9.22	18.44
8	ДСТУ 8540:2015	Лист 10х260х762 ДСТУ 8540:2015 / С245 ДСТУ 8539:2015	2	15.55	31.10
9	ДСТУ 8540:2015	Лист 10х280х816 ДСТУ 8540:2015 / С245 ДСТУ 8539:2015	1	17.94	17.94
10	ДСТУ 8540:2015	Лист 10х130х470 ДСТУ 8540:2015 / С245 ДСТУ 8539:2015	1	4.8	4.80
11	ДСТУ 8540:2015	Лист 14х280х201 ДСТУ 8540:2015 / С245 ДСТУ 8539:2015	1	6.19	6.19
12	ДСТУ 8540:2015	Лист 10х200х201 ДСТУ 8540:2015 / С245 ДСТУ 8539:2015	2	3.16	6.32
13	ДСТУ 8540:2015	Лист 14х287х284 ДСТУ 8540:2015 / С245 ДСТУ 8539:2015	1	8.96	8.96
14	ДСТУ 8540:2015	Лист 14х317х340 ДСТУ 8540:2015 / С245 ДСТУ 8539:2015	1	11.85	11.85
15	ДСТУ 8540:2015	Лист 10х100х58 ДСТУ 8540:2015 / С245 ДСТУ 8539:2015	2	0.46	0.92
16	ДСТУ 8540:2015	Лист 10х275х180 ДСТУ 8540:2015 / С245 ДСТУ 8539:2015	2	3.89	7.78
17	ДСТУ 8540:2015	Лист 10х250х350 ДСТУ 8540:2015 / С245 ДСТУ 8539:2015	1	6.87	6.87
18	ДСТУ 3436-96	Швелер 30У ДСТУ 3436-96 / С245 ДСТУ 8539:2015 L=340	2	10.81	21.62

1. Колони по осям А та В виконувати дзеркальними.
2. Матеріал металоконструкцій - сталь С245.
3. Уточнення розміщення накладок та розбивка на відправні елементи розробляється на стадії КМД.
4. Висоту катетів зварних швів приймати згідно вказівок р. 6.1 ДБН В.2.6-198:2014, але не менше ніж $k_{шва}$=6мм., Довжина швів по контуру примикання.

Зм.	Кільк.	Арк.	№док.	Підпис	Дата	24/22-КР		
						Нове будівництво допоміжної споруди вул. Шевченка, 3-А у с. Братківці		
Розробив		Павленко			02.25	Допоміжна споруда	Стадія	Аркуш	Аркушів
Перевірив		Заіченко			02.25		РП	17	
ГАП		Заіченко			02.25				
Н.контр.		Заіченко			02.25	Колона К1, К3	ФОП "Кіндра Лідія Володимирівна"		

Погоджено:

Зам. інв. №

Підпис і дата

Інв. № Ор.

Колона К5

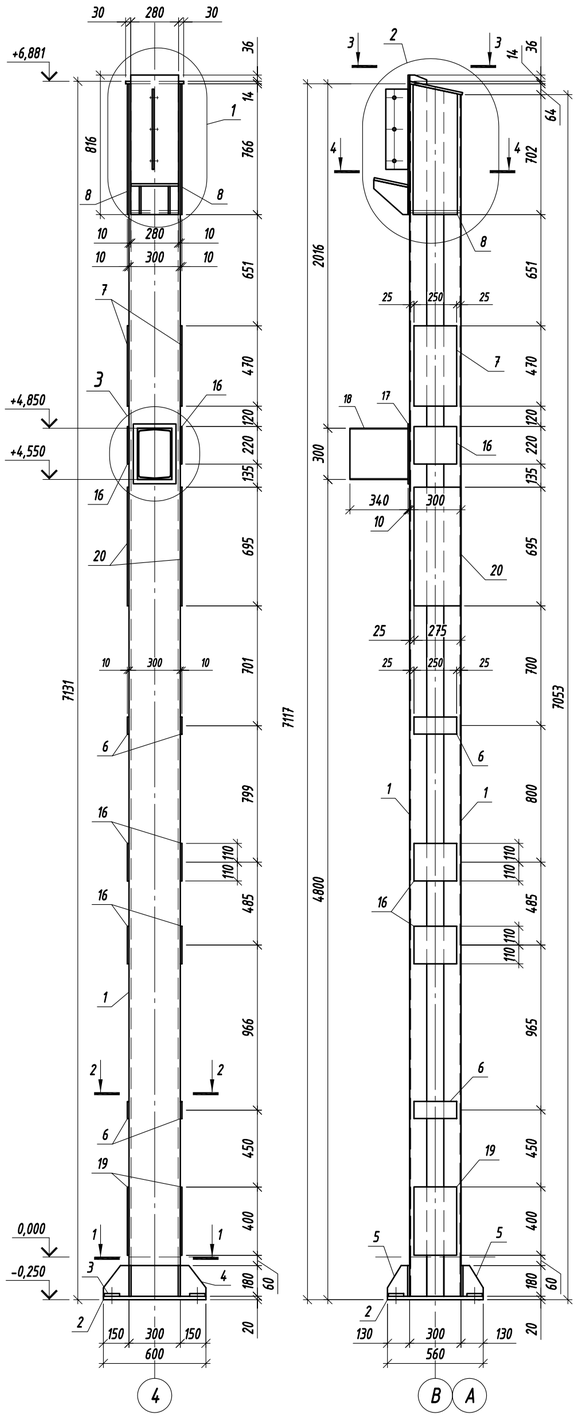

Колона К7

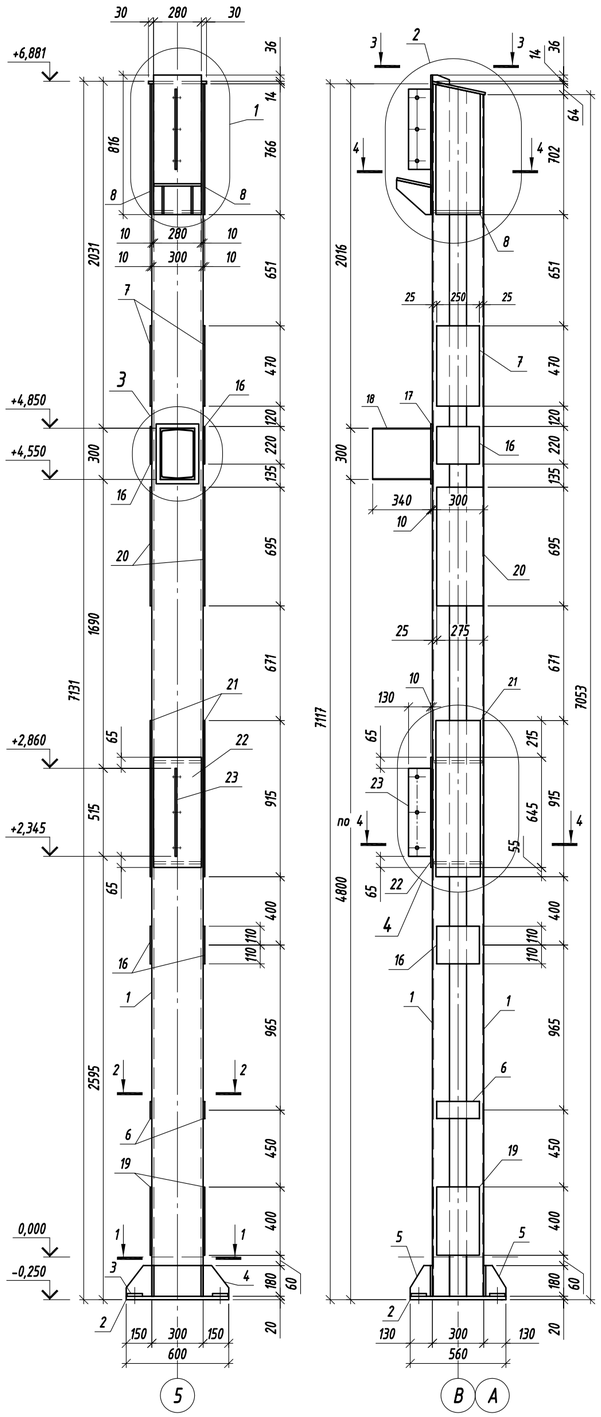

Специфікація елементів колон

Поз.	Позначення	Найменування	Кіл.	Маса од.,кг.	Примітки
		Колона К5		748.4	
1	ДСТУ 3436-96	Швелер 30У ДСТУ 3436-96 / С245 ДСТУ 8539:2015 L=7100	2	225.78	451.56
2	ДСТУ 8540:2015	Лист 20х600х560 ДСТУ 8540:2015 / С245 ДСТУ 8539:2015	1	52.75	52.75
3	ДСТУ 8540:2015	Лист 16х80х80 ДСТУ 8540:2015 / С245 ДСТУ 8539:2015	4	0.8	3.20
4	ДСТУ 8540:2015	Лист 12х600х180 ДСТУ 8540:2015 / С245 ДСТУ 8539:2015	2	10.17	20.34
5	ДСТУ 8540:2015	Лист 12х130х180 ДСТУ 8540:2015 / С245 ДСТУ 8539:2015	4	2.2	8.80
6	ДСТУ 8540:2015	Лист 10х250х100 ДСТУ 8540:2015 / С245 ДСТУ 8539:2015	4	1.96	7.84
7	ДСТУ 8540:2015	Лист 10х250х470 ДСТУ 8540:2015 / С245 ДСТУ 8539:2015	2	9.22	18.44
8	ДСТУ 8540:2015	Лист 10х260х762 ДСТУ 8540:2015 / С245 ДСТУ 8539:2015	2	15.55	31.10
9	ДСТУ 8540:2015	Лист 10х280х816 ДСТУ 8540:2015 / С245 ДСТУ 8539:2015	1	17.94	17.94
10	ДСТУ 8540:2015	Лист 10х130х470 ДСТУ 8540:2015 / С245 ДСТУ 8539:2015	1	4.8	4.80
11	ДСТУ 8540:2015	Лист 14х280х201 ДСТУ 8540:2015 / С245 ДСТУ 8539:2015	1	6.19	6.19
12	ДСТУ 8540:2015	Лист 10х200х201 ДСТУ 8540:2015 / С245 ДСТУ 8539:2015	2	3.16	6.32
13	ДСТУ 8540:2015	Лист 14х287х284 ДСТУ 8540:2015 / С245 ДСТУ 8539:2015	1	8.96	8.96
14	ДСТУ 8540:2015	Лист 14х317х340 ДСТУ 8540:2015 / С245 ДСТУ 8539:2015	1	11.85	11.85
15	ДСТУ 8540:2015	Лист 10х100х58 ДСТУ 8540:2015 / С245 ДСТУ 8539:2015	2	0.46	0.92
16	ДСТУ 8540:2015	Лист 10х250х220 ДСТУ 8540:2015 / С245 ДСТУ 8539:2015	6	4.32	25.92
17	ДСТУ 8540:2015	Лист 10х250х350 ДСТУ 8540:2015 / С245 ДСТУ 8539:2015	1	6.87	6.87
18	ДСТУ 3436-96	Швелер 30У ДСТУ 3436-96 / С245 ДСТУ 8539:2015 L=340	2	10.81	21.62
19	ДСТУ 8540:2015	Лист 10х250х400 ДСТУ 8540:2015 / С245 ДСТУ 8539:2015	2	7.85	15.70
20	ДСТУ 8540:2015	Лист 10х250х695 ДСТУ 8540:2015 / С245 ДСТУ 8539:2015	2	13.64	27.28
		Колона К7		813.42	
1	ДСТУ 3436-96	Швелер 30У ДСТУ 3436-96 / С245 ДСТУ 8539:2015 L=7100	2	225.78	451.56
2	ДСТУ 8540:2015	Лист 20х600х560 ДСТУ 8540:2015 / С245 ДСТУ 8539:2015	1	52.75	52.75
3	ДСТУ 8540:2015	Лист 16х80х80 ДСТУ 8540:2015 / С245 ДСТУ 8539:2015	4	0.8	3.20
4	ДСТУ 8540:2015	Лист 12х600х180 ДСТУ 8540:2015 / С245 ДСТУ 8539:2015	2	10.17	20.34
5	ДСТУ 8540:2015	Лист 12х130х180 ДСТУ 8540:2015 / С245 ДСТУ 8539:2015	4	2.2	8.80
6	ДСТУ 8540:2015	Лист 10х250х100 ДСТУ 8540:2015 / С245 ДСТУ 8539:2015	2	1.96	3.92
7	ДСТУ 8540:2015	Лист 10х250х470 ДСТУ 8540:2015 / С245 ДСТУ 8539:2015	2	9.22	18.44
8	ДСТУ 8540:2015	Лист 10х260х762 ДСТУ 8540:2015 / С245 ДСТУ 8539:2015	2	15.55	31.10
9	ДСТУ 8540:2015	Лист 10х280х816 ДСТУ 8540:2015 / С245 ДСТУ 8539:2015	1	17.94	17.94
10	ДСТУ 8540:2015	Лист 10х130х470 ДСТУ 8540:2015 / С245 ДСТУ 8539:2015	1	4.8	4.80
11	ДСТУ 8540:2015	Лист 14х280х201 ДСТУ 8540:2015 / С245 ДСТУ 8539:2015	1	6.19	6.19
12	ДСТУ 8540:2015	Лист 10х200х201 ДСТУ 8540:2015 / С245 ДСТУ 8539:2015	2	3.16	6.32
13	ДСТУ 8540:2015	Лист 14х287х284 ДСТУ 8540:2015 / С245 ДСТУ 8539:2015	3	8.96	26.88
14	ДСТУ 8540:2015	Лист 14х317х340 ДСТУ 8540:2015 / С245 ДСТУ 8539:2015	1	11.85	11.85
15	ДСТУ 8540:2015	Лист 10х100х58 ДСТУ 8540:2015 / С245 ДСТУ 8539:2015	2	0.46	0.92
16	ДСТУ 8540:2015	Лист 10х250х220 ДСТУ 8540:2015 / С245 ДСТУ 8539:2015	4	4.32	17.28
17	ДСТУ 8540:2015	Лист 10х250х350 ДСТУ 8540:2015 / С245 ДСТУ 8539:2015	1	6.87	6.87
18	ДСТУ 3436-96	Швелер 30У ДСТУ 3436-96 / С245 ДСТУ 8539:2015 L=340	2	10.81	21.62
19	ДСТУ 8540:2015	Лист 10х250х400 ДСТУ 8540:2015 / С245 ДСТУ 8539:2015	2	7.85	15.70

Специфікація елементів колон

Поз.	Позначення	Найменування	Кіл.	Маса од.,кг.	Примітки
20	ДСТУ 8540:2015	Лист 10х250х695 ДСТУ 8540:2015 / С245 ДСТУ 8539:2015	2	13.64	27.28
21	ДСТУ 8540:2015	Лист 10х280х915 ДСТУ 8540:2015 / С245 ДСТУ 8539:2015	2	20.11	40.22
22	ДСТУ 8540:2015	Лист 10х280х645 ДСТУ 8540:2015 / С245 ДСТУ 8539:2015	1	14.18	14.18
23	ДСТУ 8540:2015	Лист 10х130х515 ДСТУ 8540:2015 / С245 ДСТУ 8539:2015	1	5.26	5.26

1. Колони по осям А та В виконувати дзеркальними.
2. Матеріал металоконструкцій - сталь С245.
3. Уточнення розміщення накладок та розбивка на відправні елементи розробляється на стадії КМД.
4. Висоту катетів зварних швів приймати згідно вказівок р. 6.1 ДБН В.2.6-198:2014, але не менше ніж $K_{шва}$=6мм., Довжина швів по контуру примикання.

Погоджено:

Зам. інв. №

Підпис і дата

Інв. № Ор.

Зм.	Кільк.	Арк.	№док.	Підпис	Дата
Розробив		Павленко			02.25
Перевірив		Заіченко			02.25
ГАП		Заіченко			02.25
Н.контр.		Заіченко			02.25

24/22-КР

Нове будівництво допоміжної споруди вул. Шевченка, 3-А у с. Братківці

Допоміжна споруда

Стадія	Аркуш	Аркушів
РП	18	

Колона К5, К7

ФОП "Кіндра Лідія Володимирівна"

Колона К9

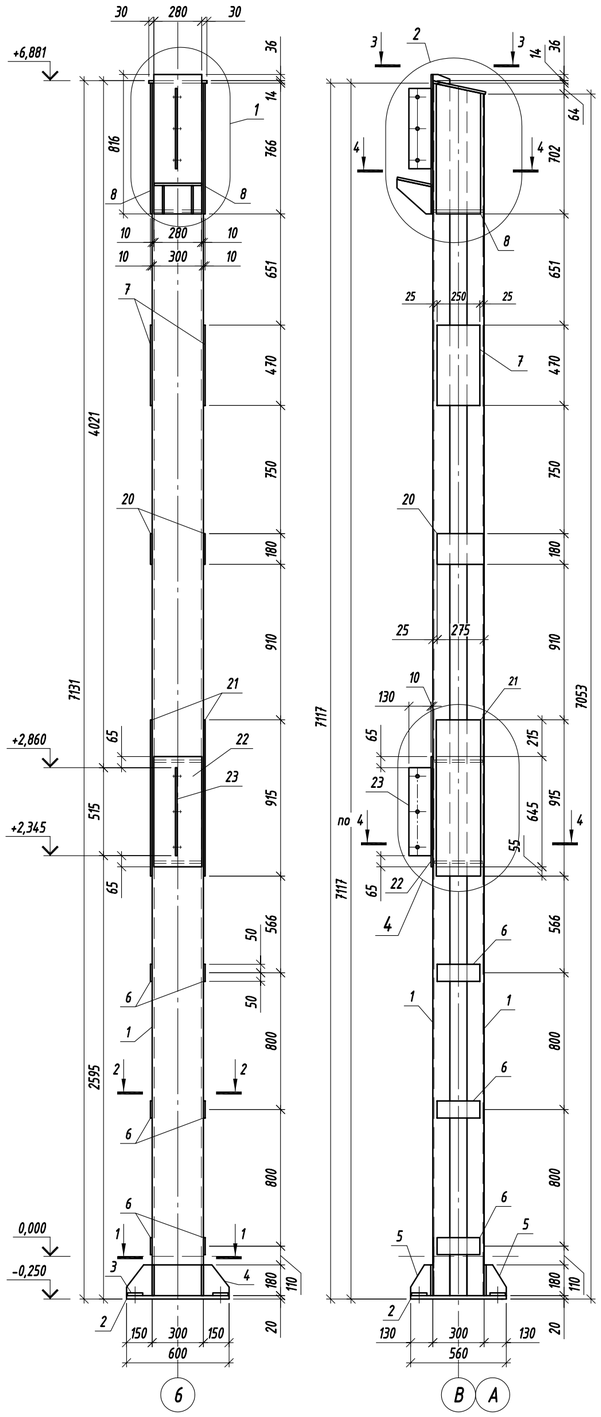

Колона К11

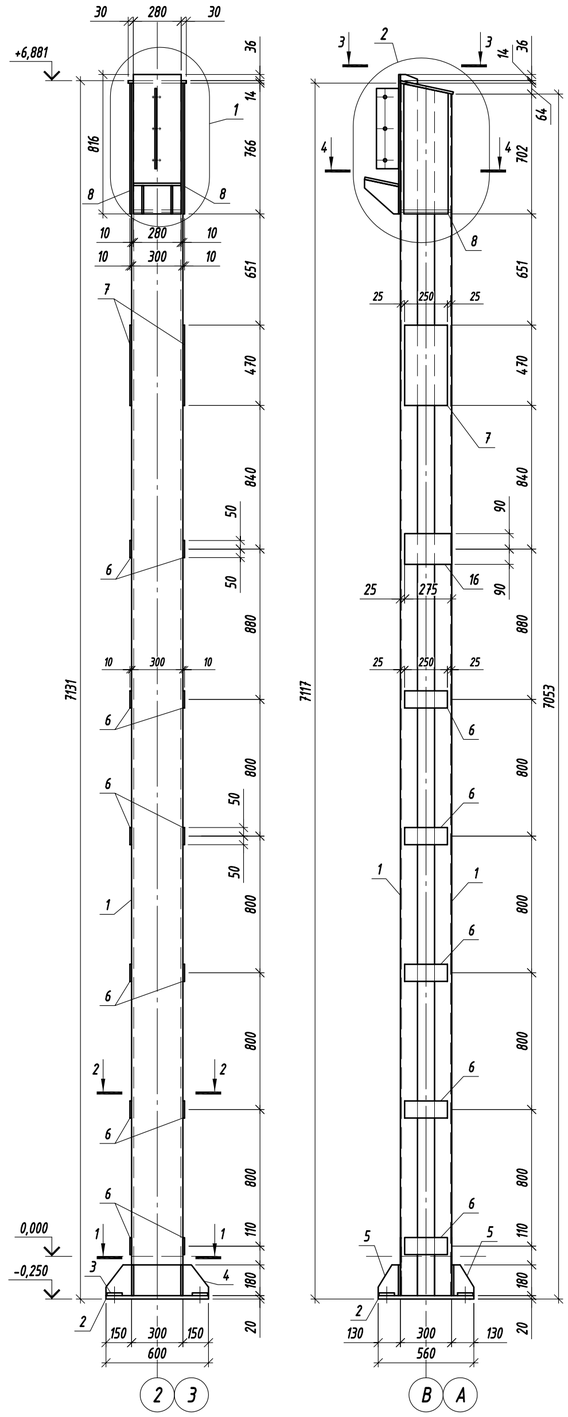

Специфікація елементів колон

Поз.	Позначення	Найменування	Кіл.	Маса од.,кг.	Примітки
		Колона К9		740.29	
1	ДСТУ 3436-96	Швелер 30У ДСТУ 3436-96 / С245 ДСТУ 8539:2015 L=7100	2	225.78	451.56
2	ДСТУ 8540:2015	Лист 20х600х560 ДСТУ 8540:2015 / С245 ДСТУ 8539:2015	1	52.75	52.75
3	ДСТУ 8540:2015	Лист 16х80х80 ДСТУ 8540:2015 / С245 ДСТУ 8539:2015	4	0.8	3.20
4	ДСТУ 8540:2015	Лист 12х600х180 ДСТУ 8540:2015 / С245 ДСТУ 8539:2015	2	10.17	20.34
5	ДСТУ 8540:2015	Лист 12х130х180 ДСТУ 8540:2015 / С245 ДСТУ 8539:2015	4	2.2	8.80
6	ДСТУ 8540:2015	Лист 10х250х100 ДСТУ 8540:2015 / С245 ДСТУ 8539:2015	6	1.96	11.76
7	ДСТУ 8540:2015	Лист 10х250х470 ДСТУ 8540:2015 / С245 ДСТУ 8539:2015	2	9.22	18.44
8	ДСТУ 8540:2015	Лист 10х260х762 ДСТУ 8540:2015 / С245 ДСТУ 8539:2015	2	15.55	31.10
9	ДСТУ 8540:2015	Лист 10х280х816 ДСТУ 8540:2015 / С245 ДСТУ 8539:2015	1	17.94	17.94
10	ДСТУ 8540:2015	Лист 10х130х470 ДСТУ 8540:2015 / С245 ДСТУ 8539:2015	1	4.8	4.80
11	ДСТУ 8540:2015	Лист 14х280х201 ДСТУ 8540:2015 / С245 ДСТУ 8539:2015	1	6.19	6.19
12	ДСТУ 8540:2015	Лист 10х200х201 ДСТУ 8540:2015 / С245 ДСТУ 8539:2015	2	3.16	6.32
13	ДСТУ 8540:2015	Лист 14х287х284 ДСТУ 8540:2015 / С245 ДСТУ 8539:2015	3	8.96	26.88
14	ДСТУ 8540:2015	Лист 14х317х340 ДСТУ 8540:2015 / С245 ДСТУ 8539:2015	1	11.85	11.85
15	ДСТУ 8540:2015	Лист 10х100х58 ДСТУ 8540:2015 / С245 ДСТУ 8539:2015	2	0.46	0.92
16 ... 19	———	———	—	—	—
20	ДСТУ 8540:2015	Лист 10х275х180 ДСТУ 8540:2015 / С245 ДСТУ 8539:2015	2	3.89	7.78
21	ДСТУ 8540:2015	Лист 10х280х915 ДСТУ 8540:2015 / С245 ДСТУ 8539:2015	2	20.11	40.22
22	ДСТУ 8540:2015	Лист 10х280х645 ДСТУ 8540:2015 / С245 ДСТУ 8539:2015	1	14.18	14.18
23	ДСТУ 8540:2015	Лист 10х130х515 ДСТУ 8540:2015 / С245 ДСТУ 8539:2015	1	5.26	5.26
		Колона К11		670.55	
1	ДСТУ 3436-96	Швелер 30У ДСТУ 3436-96 / С245 ДСТУ 8539:2015 L=7100	2	225.78	451.56
2	ДСТУ 8540:2015	Лист 20х600х560 ДСТУ 8540:2015 / С245 ДСТУ 8539:2015	1	52.75	52.75
3	ДСТУ 8540:2015	Лист 16х80х80 ДСТУ 8540:2015 / С245 ДСТУ 8539:2015	4	0.8	3.20
4	ДСТУ 8540:2015	Лист 12х600х180 ДСТУ 8540:2015 / С245 ДСТУ 8539:2015	2	10.17	20.34
5	ДСТУ 8540:2015	Лист 12х130х180 ДСТУ 8540:2015 / С245 ДСТУ 8539:2015	4	2.2	8.80
6	ДСТУ 8540:2015	Лист 10х250х100 ДСТУ 8540:2015 / С245 ДСТУ 8539:2015	10	1.96	19.60
7	ДСТУ 8540:2015	Лист 10х250х470 ДСТУ 8540:2015 / С245 ДСТУ 8539:2015	2	9.22	18.44
8	ДСТУ 8540:2015	Лист 10х260х762 ДСТУ 8540:2015 / С245 ДСТУ 8539:2015	2	15.55	31.10
9	ДСТУ 8540:2015	Лист 10х280х816 ДСТУ 8540:2015 / С245 ДСТУ 8539:2015	1	17.94	17.94
10	ДСТУ 8540:2015	Лист 10х130х470 ДСТУ 8540:2015 / С245 ДСТУ 8539:2015	1	4.8	4.80
11	ДСТУ 8540:2015	Лист 14х280х201 ДСТУ 8540:2015 / С245 ДСТУ 8539:2015	1	6.19	6.19
12	ДСТУ 8540:2015	Лист 10х200х201 ДСТУ 8540:2015 / С245 ДСТУ 8539:2015	2	3.16	6.32
13	ДСТУ 8540:2015	Лист 14х287х284 ДСТУ 8540:2015 / С245 ДСТУ 8539:2015	1	8.96	8.96
14	ДСТУ 8540:2015	Лист 14х317х340 ДСТУ 8540:2015 / С245 ДСТУ 8539:2015	1	11.85	11.85
15	ДСТУ 8540:2015	Лист 10х100х58 ДСТУ 8540:2015 / С245 ДСТУ 8539:2015	2	0.46	0.92
16	ДСТУ 8540:2015	Лист 10х275х180 ДСТУ 8540:2015 / С245 ДСТУ 8539:2015	2	3.89	7.78

1. Колони по осям А та В виконувати дзеркальними.
2. Матеріал металоконструкцій - сталь С245.
3. Уточнення розміщення накладок та розбивка на відправні елементи розробляється на стадії КМД.
4. Висоту катетів зварних швів приймати згідно вказівок р. 6.1 ДБН В.2.6-198:2014, але не менше ніж $k_{шва}$=6мм., Довжина швів по контуру примикання.

Погоджено:

Зам. інв. №

Підпис і дата

Інв. № Ор.

Зм.	Кільк.	Арк.	№док.	Підпис	Дата	24/22-КР		
						Нове будівництво допоміжної споруди вул. Шевченка, 3-А у с. Братківці		
Розробив		Павленко			02.25	Допоміжна споруда	Стадія	Аркуш	Аркушів
Перевірив		Заіченко			02.25		РП	19	
ГАП		Заіченко			02.25				
						Колона К9, К11	ФОП "Кіндра Лідія Володимирівна"		
Н.контр.		Заіченко			02.25				

Розріз 1-1

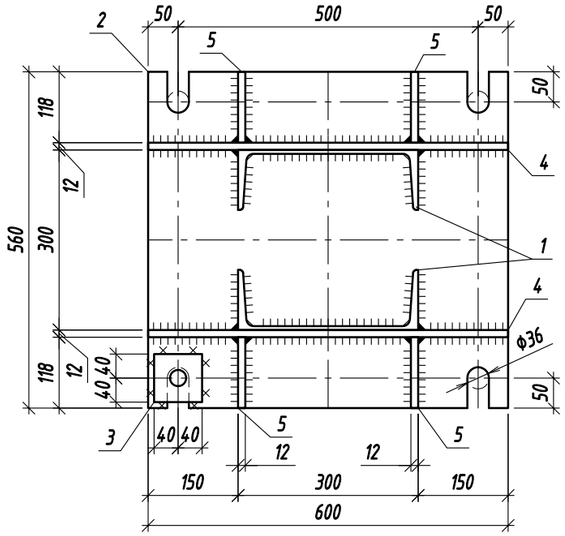

Розріз 2-2

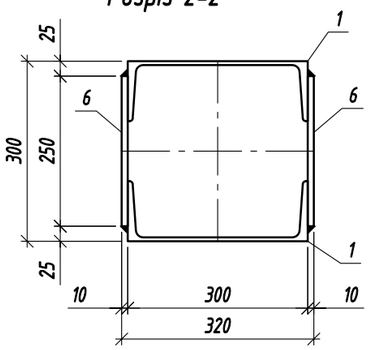

Розріз 3-3

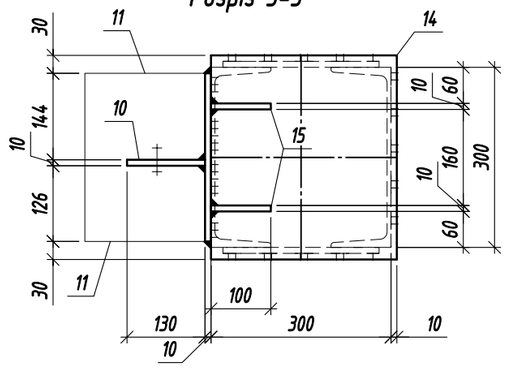

Розріз 4-4

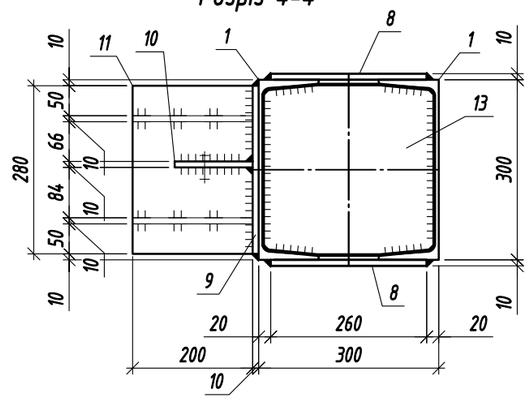

1

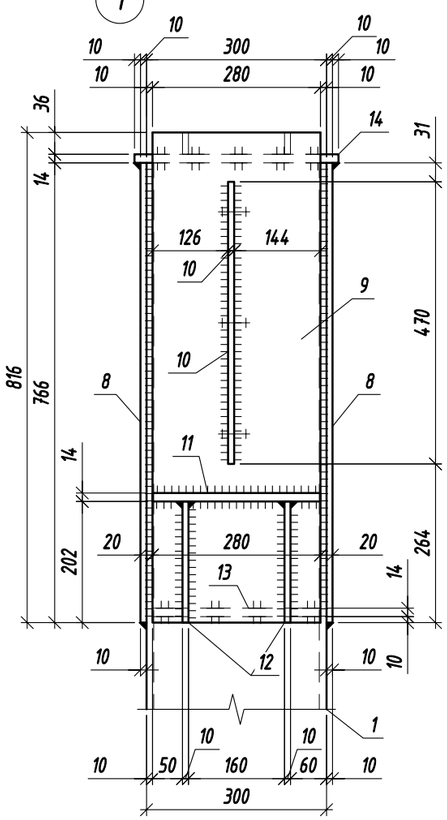

2

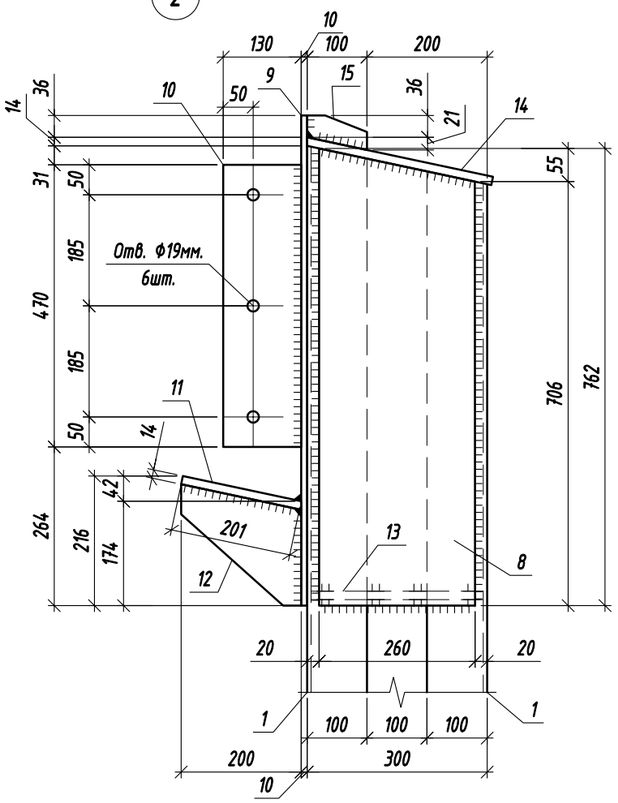

3

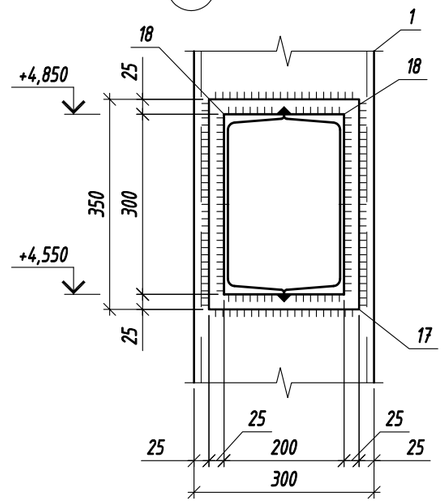

4

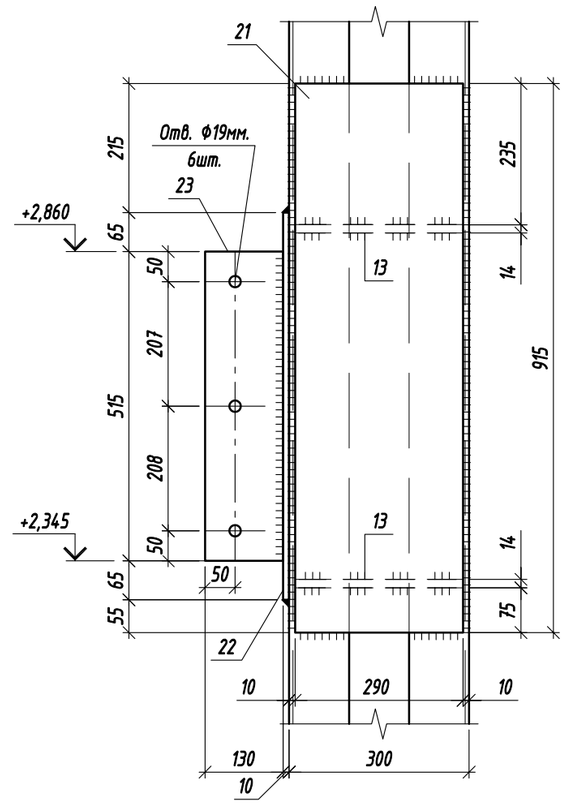

Зм.	Кільк.	Арк.	№док.	Підпис	Дата
Розробив		Павленко			02.25
Перевірив		Заіченко			02.25
ГАП		Заіченко			02.25
Н.контр.		Заіченко			02.25

24/22-КР

Нове будівництво допоміжної споруди вул. Шевченка, 3-А у с. Братківці

Допоміжна споруда

Стадія	Аркуш	Аркушів
РП	20	

Колона К1, К3. Вузли. Перерізи.

ФОП "Кіндра Лідія Володимирівна"

Погоджено:

Зам. інв. №

Підпис і дата

Інв. № Ор.

Колона К2

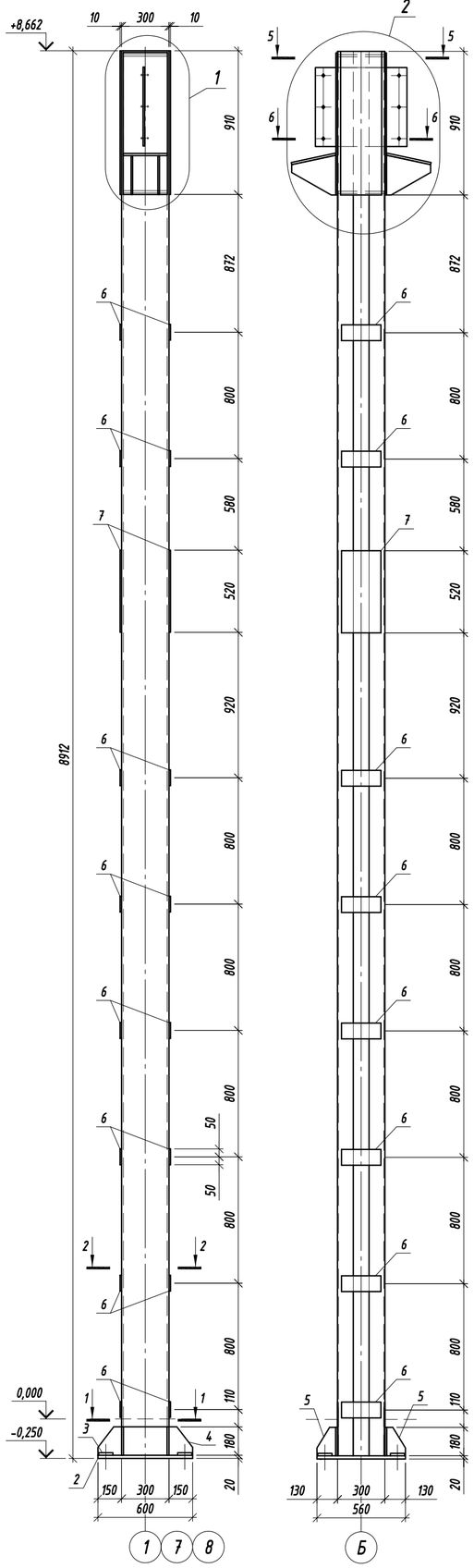

Колона К4

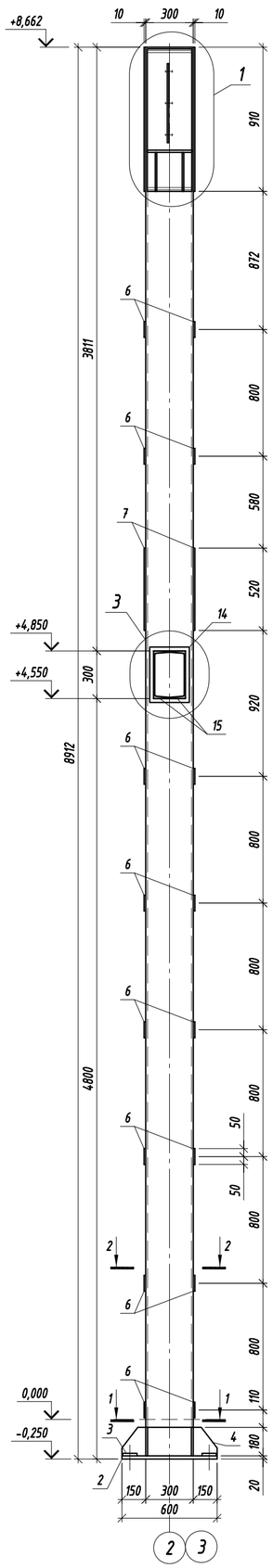

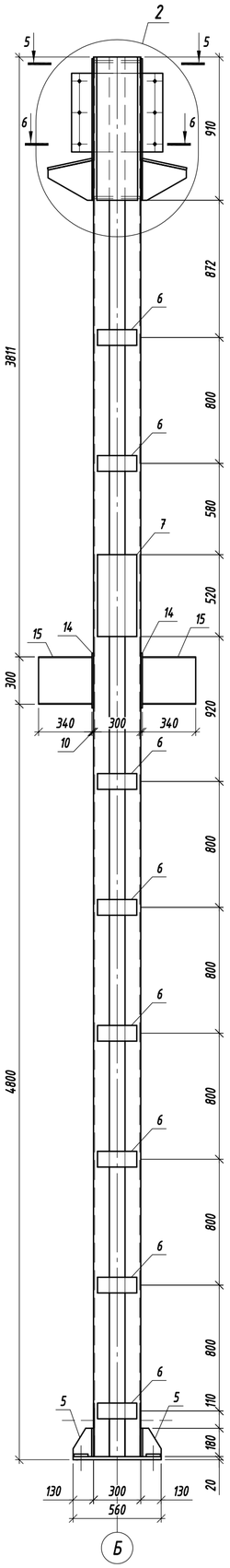

Специфікація елементів колон

Поз.	Позначення	Найменування	Кіл.	Маса од.,кг.	Примітки
		Колона К2		859.53	
1	ДСТУ 3436-96	Швелер 30У ДСТУ 3436-96 / С245 ДСТУ 8539:2015 L=8892	2	282.77	565.54
2	ДСТУ 8540:2015	Лист 20х600х560 ДСТУ 8540:2015 / С245 ДСТУ 8539:2015	1	52.75	52.75
3	ДСТУ 8540:2015	Лист 16х80х80 ДСТУ 8540:2015 / С245 ДСТУ 8539:2015	4	0.8	3.20
4	ДСТУ 8540:2015	Лист 12х600х180 ДСТУ 8540:2015 / С245 ДСТУ 8539:2015	2	10.17	20.34
5	ДСТУ 8540:2015	Лист 12х130х180 ДСТУ 8540:2015 / С245 ДСТУ 8539:2015	4	2.2	8.80
6	ДСТУ 8540:2015	Лист 10х250х100 ДСТУ 8540:2015 / С245 ДСТУ 8539:2015	16	1.96	31.36
7	ДСТУ 8540:2015	Лист 10х250х520 ДСТУ 8540:2015 / С245 ДСТУ 8539:2015	2	10.21	20.42
8	ДСТУ 8540:2015	Лист 10х260х910 ДСТУ 8540:2015 / С245 ДСТУ 8539:2015	2	18.57	37.14
9	ДСТУ 8540:2015	Лист 10х280х900 ДСТУ 8540:2015 / С245 ДСТУ 8539:2015	2	19.78	39.56
10	ДСТУ 8540:2015	Лист 10х500х580 ДСТУ 8540:2015 / С245 ДСТУ 8539:2015	1	22.76	22.76
11	ДСТУ 8540:2015	Лист 14х280х289 ДСТУ 8540:2015 / С245 ДСТУ 8539:2015	2	8.89	17.78
12	ДСТУ 8540:2015	Лист 10х280х250 ДСТУ 8540:2015 / С245 ДСТУ 8539:2015	4	5.49	21.96
13	ДСТУ 8540:2015	Лист 14х287х284 ДСТУ 8540:2015 / С245 ДСТУ 8539:2015	2	8.96	17.92
		Колона К4		916.51	
1	ДСТУ 3436-96	Швелер 30У ДСТУ 3436-96 / С245 ДСТУ 8539:2015 L=8892	2	282.77	565.54
2	ДСТУ 8540:2015	Лист 20х600х560 ДСТУ 8540:2015 / С245 ДСТУ 8539:2015	1	52.75	52.75
3	ДСТУ 8540:2015	Лист 16х80х80 ДСТУ 8540:2015 / С245 ДСТУ 8539:2015	4	0.8	3.20
4	ДСТУ 8540:2015	Лист 12х600х180 ДСТУ 8540:2015 / С245 ДСТУ 8539:2015	2	10.17	20.34
5	ДСТУ 8540:2015	Лист 12х130х180 ДСТУ 8540:2015 / С245 ДСТУ 8539:2015	4	2.2	8.80
6	ДСТУ 8540:2015	Лист 10х250х100 ДСТУ 8540:2015 / С245 ДСТУ 8539:2015	16	1.96	31.36
7	ДСТУ 8540:2015	Лист 10х250х520 ДСТУ 8540:2015 / С245 ДСТУ 8539:2015	2	10.21	20.42
8	ДСТУ 8540:2015	Лист 10х260х910 ДСТУ 8540:2015 / С245 ДСТУ 8539:2015	2	18.57	37.14
9	ДСТУ 8540:2015	Лист 10х280х900 ДСТУ 8540:2015 / С245 ДСТУ 8539:2015	2	19.78	39.56
10	ДСТУ 8540:2015	Лист 10х500х580 ДСТУ 8540:2015 / С245 ДСТУ 8539:2015	1	22.76	22.76
11	ДСТУ 8540:2015	Лист 14х280х289 ДСТУ 8540:2015 / С245 ДСТУ 8539:2015	2	8.89	17.78
12	ДСТУ 8540:2015	Лист 10х280х250 ДСТУ 8540:2015 / С245 ДСТУ 8539:2015	4	5.49	21.96
13	ДСТУ 8540:2015	Лист 14х287х284 ДСТУ 8540:2015 / С245 ДСТУ 8539:2015	2	8.96	17.92
14	ДСТУ 8540:2015	Лист 10х250х350 ДСТУ 8540:2015 / С245 ДСТУ 8539:2015	2	6.87	13.74
15	ДСТУ 3436-96	Швелер 30У ДСТУ 3436-96 / С245 ДСТУ 8539:2015 L=340	4	10.81	43.24

1. Матеріал металоконструкцій - сталь С245.
2. Уточнення розміщення накладок та розбивка на відправні елементи розробляється на стадії КМД.
3. Висоту катетів зварних швів приймати згідно вказівок р. 6.1 ДБН В.2.6-198:2014, але не менше ніж $k_{шва}$=6мм., Довжина швів по контуру примикання.

Погоджено:

Зам. інв. №

Підпис і дата

Інв. № Ор.

Зм.	Кільк.	Арк.	№док.	Підпис	Дата	24/22-КР		
						Нове будівництво допоміжної споруди вул. Шевченка, 3-А у с. Братківці		
Розробив		Павленко			02.25	Допоміжна споруда	Стадія	Аркуш	Аркушів
Перевірив		Заіченко			02.25		РП	21	
ГАП		Заіченко			02.25				
						Колона К2, К4	ФОП "Кіндра Лідія Володимирівна"		
Н.контр.		Заіченко			02.25				

Колона К6

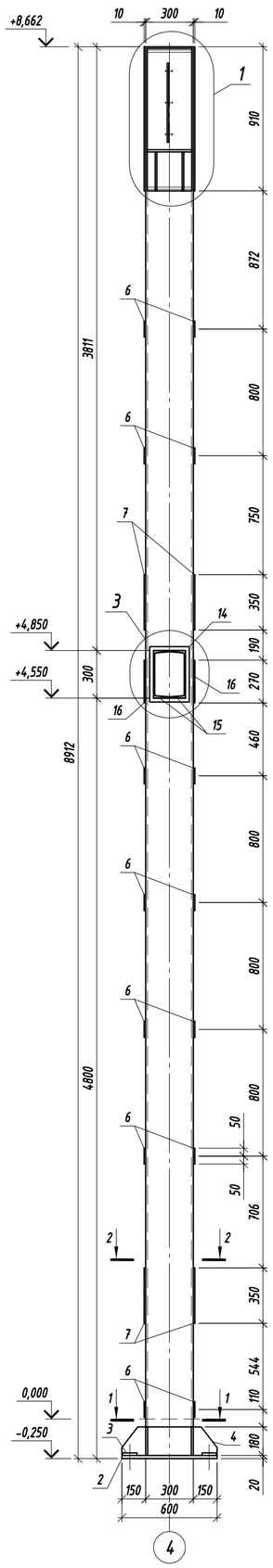

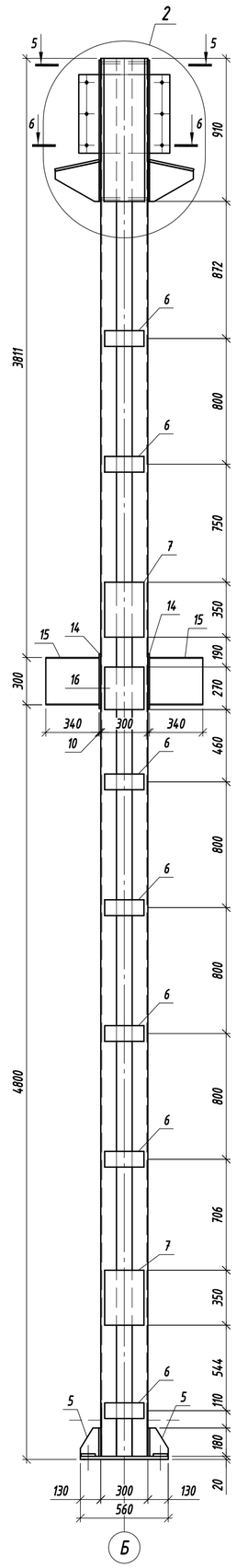

Колона К8

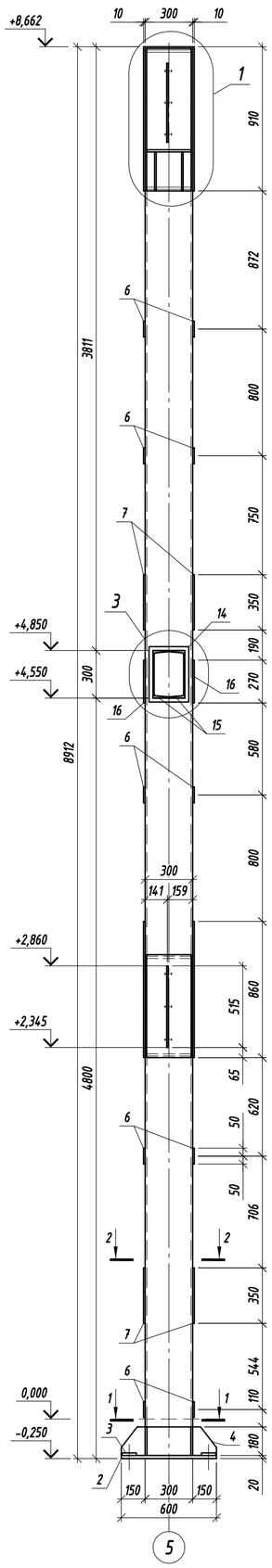

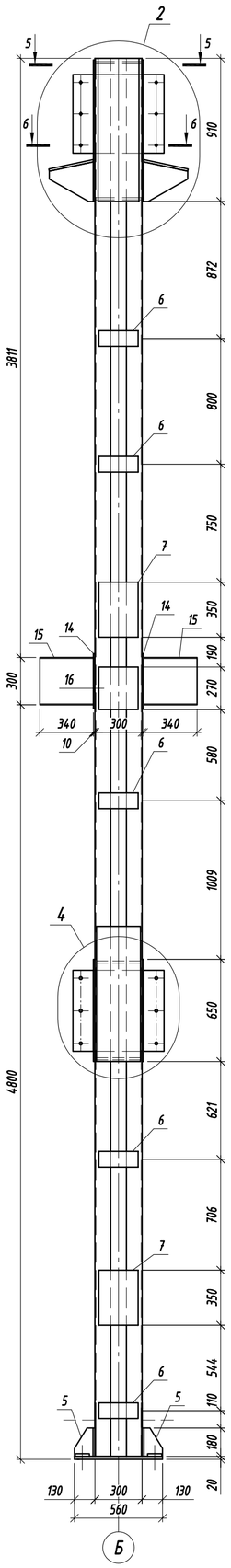

Специфікація елементів колон

Поз.	Позначення	Найменування	Кіл.	Маса од.,кг.	Примітки
		Колона К6		934.17	
1	ДСТУ 3436-96	Швелер 30У ДСТУ 3436-96 / С245 ДСТУ 8539:2015 L=8892	2	282.77	565.54
2	ДСТУ 8540:2015	Лист 20х600х560 ДСТУ 8540:2015 / С245 ДСТУ 8539:2015	1	52.75	52.75
3	ДСТУ 8540:2015	Лист 16х80х80 ДСТУ 8540:2015 / С245 ДСТУ 8539:2015	4	0.8	3.20
4	ДСТУ 8540:2015	Лист 12х600х180 ДСТУ 8540:2015 / С245 ДСТУ 8539:2015	2	10.17	20.34
5	ДСТУ 8540:2015	Лист 12х130х180 ДСТУ 8540:2015 / С245 ДСТУ 8539:2015	4	2.2	8.80
6	ДСТУ 8540:2015	Лист 10х250х100 ДСТУ 8540:2015 / С245 ДСТУ 8539:2015	16	1.96	31.36
7	ДСТУ 8540:2015	Лист 10х250х350 ДСТУ 8540:2015 / С245 ДСТУ 8539:2015	4	6.87	27.48
8	ДСТУ 8540:2015	Лист 10х260х910 ДСТУ 8540:2015 / С245 ДСТУ 8539:2015	2	18.57	37.14
9	ДСТУ 8540:2015	Лист 10х280х900 ДСТУ 8540:2015 / С245 ДСТУ 8539:2015	2	19.78	39.56
10	ДСТУ 8540:2015	Лист 10х500х580 ДСТУ 8540:2015 / С245 ДСТУ 8539:2015	1	22.76	22.76
11	ДСТУ 8540:2015	Лист 14х280х289 ДСТУ 8540:2015 / С245 ДСТУ 8539:2015	2	8.89	17.78
12	ДСТУ 8540:2015	Лист 10х280х250 ДСТУ 8540:2015 / С245 ДСТУ 8539:2015	4	5.49	21.96
13	ДСТУ 8540:2015	Лист 14х287х284 ДСТУ 8540:2015 / С245 ДСТУ 8539:2015	2	8.96	17.92
14	ДСТУ 8540:2015	Лист 10х250х350 ДСТУ 8540:2015 / С245 ДСТУ 8539:2015	2	6.87	13.74
15	ДСТУ 3436-96	Швелер 30У ДСТУ 3436-96 / С245 ДСТУ 8539:2015 L=340	4	10.81	43.24
16	ДСТУ 8540:2015	Лист 10х250х270 ДСТУ 8540:2015 / С245 ДСТУ 8539:2015	2	5.3	10.60
		Колона К8		1032.06	
1	ДСТУ 3436-96	Швелер 30У ДСТУ 3436-96 / С245 ДСТУ 8539:2015 L=8892	2	282.77	565.54
2	ДСТУ 8540:2015	Лист 20х600х560 ДСТУ 8540:2015 / С245 ДСТУ 8539:2015	1	52.75	52.75
3	ДСТУ 8540:2015	Лист 16х80х80 ДСТУ 8540:2015 / С245 ДСТУ 8539:2015	4	0.8	3.20
4	ДСТУ 8540:2015	Лист 12х600х180 ДСТУ 8540:2015 / С245 ДСТУ 8539:2015	2	10.17	20.34
5	ДСТУ 8540:2015	Лист 12х130х180 ДСТУ 8540:2015 / С245 ДСТУ 8539:2015	4	2.2	8.80
6	ДСТУ 8540:2015	Лист 10х250х100 ДСТУ 8540:2015 / С245 ДСТУ 8539:2015	10	1.96	19.60
7	ДСТУ 8540:2015	Лист 10х250х350 ДСТУ 8540:2015 / С245 ДСТУ 8539:2015	4	6.87	27.48
8	ДСТУ 8540:2015	Лист 10х260х910 ДСТУ 8540:2015 / С245 ДСТУ 8539:2015	2	18.57	37.14
9	ДСТУ 8540:2015	Лист 10х280х900 ДСТУ 8540:2015 / С245 ДСТУ 8539:2015	2	19.78	39.56
10	ДСТУ 8540:2015	Лист 10х500х580 ДСТУ 8540:2015 / С245 ДСТУ 8539:2015	1	22.76	22.76
11	ДСТУ 8540:2015	Лист 14х280х289 ДСТУ 8540:2015 / С245 ДСТУ 8539:2015	2	8.89	17.78
12	ДСТУ 8540:2015	Лист 10х280х250 ДСТУ 8540:2015 / С245 ДСТУ 8539:2015	4	5.49	21.96
13	ДСТУ 8540:2015	Лист 14х287х284 ДСТУ 8540:2015 / С245 ДСТУ 8539:2015	4	8.96	35.84
14	ДСТУ 8540:2015	Лист 10х250х350 ДСТУ 8540:2015 / С245 ДСТУ 8539:2015	2	6.87	13.74
15	ДСТУ 3436-96	Швелер 30У ДСТУ 3436-96 / С245 ДСТУ 8539:2015 L=340	4	10.81	43.24
16	ДСТУ 8540:2015	Лист 10х250х270 ДСТУ 8540:2015 / С245 ДСТУ 8539:2015	2	5.3	10.60
17	ДСТУ 8540:2015	Лист 10х288х860 ДСТУ 8540:2015 / С245 ДСТУ 8539:2015	2	19.44	38.88
18	ДСТУ 8540:2015	Лист 10х288х650 ДСТУ 8540:2015 / С245 ДСТУ 8539:2015	2	14.7	29.40
19	ДСТУ 8540:2015	Лист 10х515х580 ДСТУ 8540:2015 / С245 ДСТУ 8539:2015	1	23.45	23.45

1. Матеріал металоконструкцій - сталь С245.
2. Уточнення розміщення накладок та розбивка на відправні елементи розробляється на стадії КМД.
3. Висоту катетів зварних швів приймати згідно вказівок р. 6.1 ДБН В.2.6-198:2014, але не менше ніж $k_{шва}$=6мм., Довжина швів по контуру примикання.

Зм.	Кільк.	Арк.	№док.	Підпис	Дата			
Розробив		Павленко			02.25	24/22-КР		
Перевірив		Заіченко			02.25	Нове будівництво допоміжної споруди вул. Шевченка, 3-А у с. Братківці		
ГАП		Заіченко			02.25	Допоміжна споруда	Стадія: РП	Аркуш: 22 / Аркушів:
Н.контр.		Заіченко			02.25	Колона К6, К8	ФОП "Кіндра Лідія Володимирівна"	

Погоджено:

Зам. інв. №

Підпис і дата

Інв. № Ор.

Колона К10

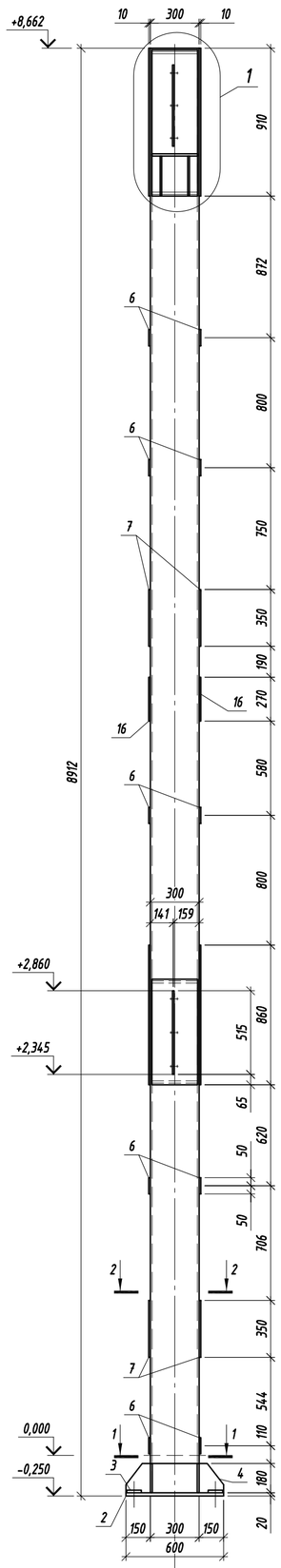

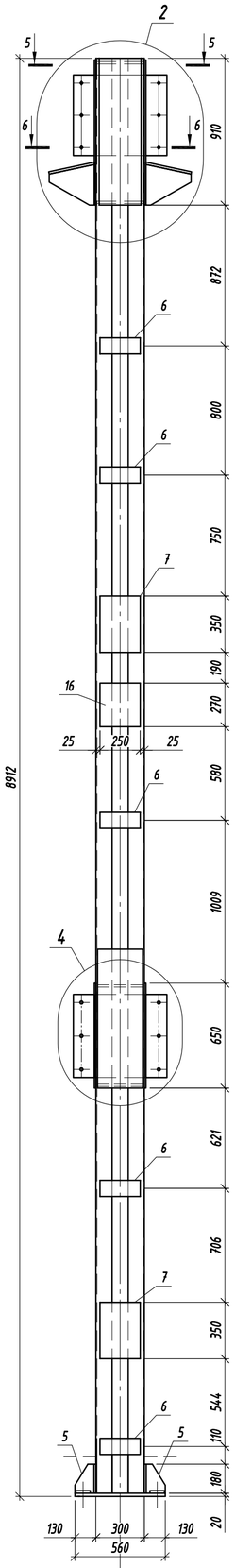

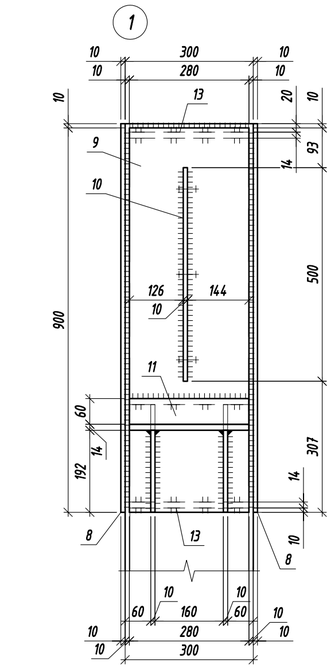

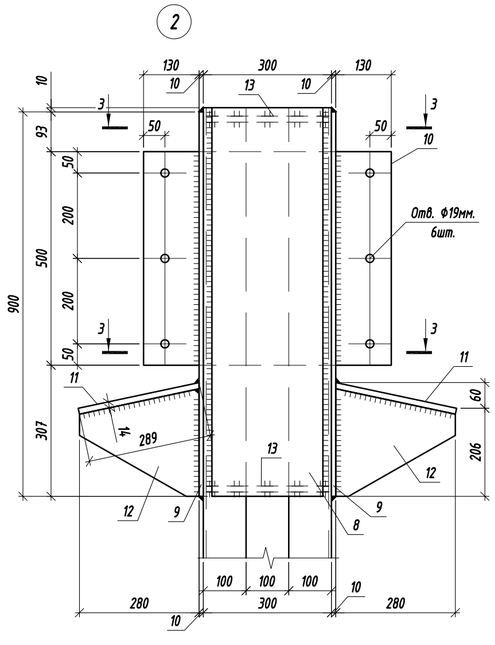

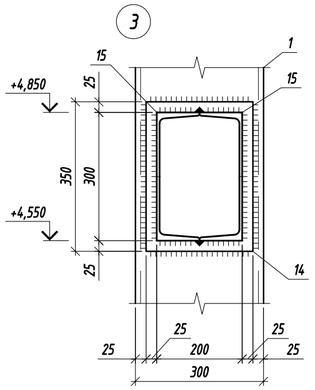

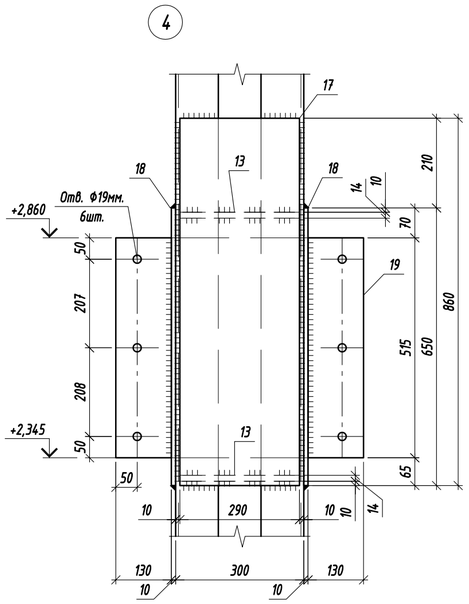

Розріз 1-1

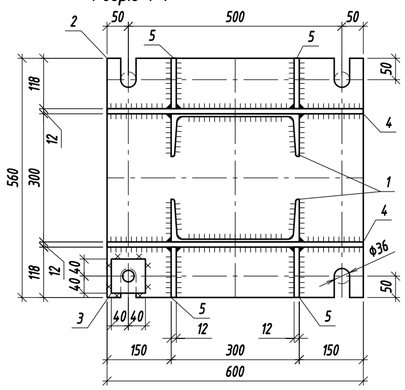

Розріз 2-2

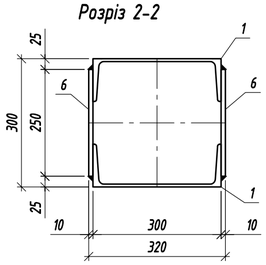

Розріз 3-3

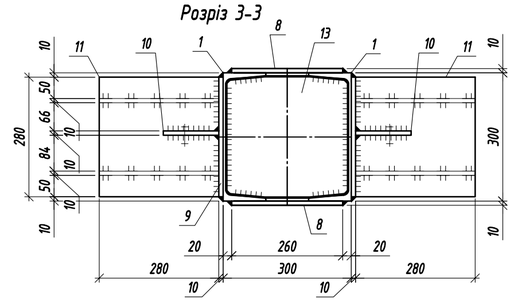

Специфікація елементів колон

Поз.	Позначення	Найменування	Кіл.	Маса од.,кг.	Примітки
		Колона К10		975.08	
1	ДСТУ 3436-96	Швелер 30У ДСТУ 3436-96 / С245 ДСТУ 8539:2015 L=8892	2	282.77	565.54
2	ДСТУ 8540:2015	Лист 20х600х560 ДСТУ 8540:2015 / С245 ДСТУ 8539:2015	1	52.75	52.75
3	ДСТУ 8540:2015	Лист 16х80х80 ДСТУ 8540:2015 / С245 ДСТУ 8539:2015	4	0.8	3.20
4	ДСТУ 8540:2015	Лист 12х600х180 ДСТУ 8540:2015 / С245 ДСТУ 8539:2015	2	10.17	20.34
5	ДСТУ 8540:2015	Лист 12х130х180 ДСТУ 8540:2015 / С245 ДСТУ 8539:2015	4	2.2	8.80
6	ДСТУ 8540:2015	Лист 10х250х100 ДСТУ 8540:2015 / С245 ДСТУ 8539:2015	10	1.96	19.60
7	ДСТУ 8540:2015	Лист 10х250х350 ДСТУ 8540:2015 / С245 ДСТУ 8539:2015	4	6.87	27.48
8	ДСТУ 8540:2015	Лист 10х260х910 ДСТУ 8540:2015 / С245 ДСТУ 8539:2015	2	18.57	37.14
9	ДСТУ 8540:2015	Лист 10х280х900 ДСТУ 8540:2015 / С245 ДСТУ 8539:2015	2	19.78	39.56
10	ДСТУ 8540:2015	Лист 10х500х580 ДСТУ 8540:2015 / С245 ДСТУ 8539:2015	1	22.76	22.76
11	ДСТУ 8540:2015	Лист 14х280х289 ДСТУ 8540:2015 / С245 ДСТУ 8539:2015	2	8.89	17.78
12	ДСТУ 8540:2015	Лист 10х280х250 ДСТУ 8540:2015 / С245 ДСТУ 8539:2015	4	5.49	21.96
13	ДСТУ 8540:2015	Лист 14х287х284 ДСТУ 8540:2015 / С245 ДСТУ 8539:2015	4	8.96	35.84
14			—	—	—
15			—	—	—
16	ДСТУ 8540:2015	Лист 10х250х270 ДСТУ 8540:2015 / С245 ДСТУ 8539:2015	2	5.3	10.60
17	ДСТУ 8540:2015	Лист 10х288х860 ДСТУ 8540:2015 / С245 ДСТУ 8539:2015	2	19.44	38.88
18	ДСТУ 8540:2015	Лист 10х288х650 ДСТУ 8540:2015 / С245 ДСТУ 8539:2015	2	14.7	29.40
19	ДСТУ 8540:2015	Лист 10х515х580 ДСТУ 8540:2015 / С245 ДСТУ 8539:2015	1	23.45	23.45

1. Матеріал металоконструкцій - сталь С245.
2. Уточнення розміщення накладок та розбивка на відправні елементи розробляється на стадії КМД.
3. Висоту катетів зварних швів приймати згідно вказівок р. 6.1 ДБН В.2.6-198:2014, але не менше ніж $k_{шва}$=6мм., Довжина швів по контуру примикання.

Зм.	Кільк.	Арк.	№док.	Підпис	Дата			
Розробив		Павленко			02.25	24/22-КР		
Перевірив		Заіченко			02.25	Нове будівництво допоміжної споруди вул. Шевченка, 3-А у с. Братківці		
ГАП		Заіченко			02.25	Допоміжна споруда	Стадія: РП	Аркуш: 23 / Аркушів:
Н.контр.		Заіченко			02.25	Колона К10. Вузли. Деталі.	ФОП "Кіндра Лідія Володимирівна"	

Погоджено:

Зам. інв. №

Підпис і дата

Інв. № Ор.

Колона фахверкова Кф1 Колона фахверкова Кф2

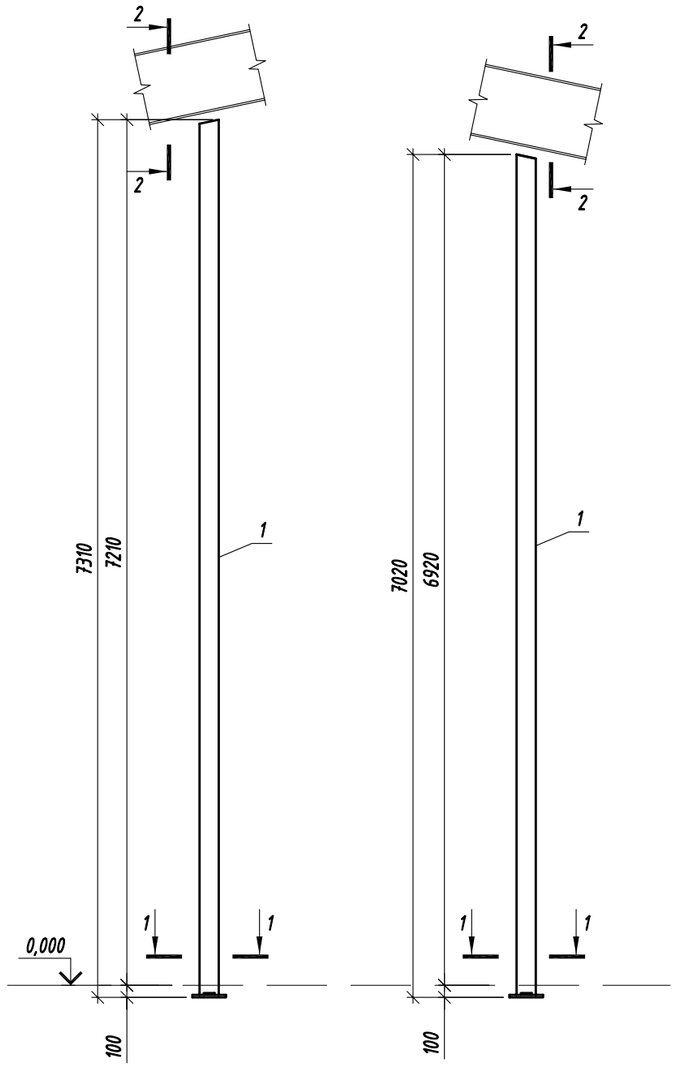

Стійка Ст3

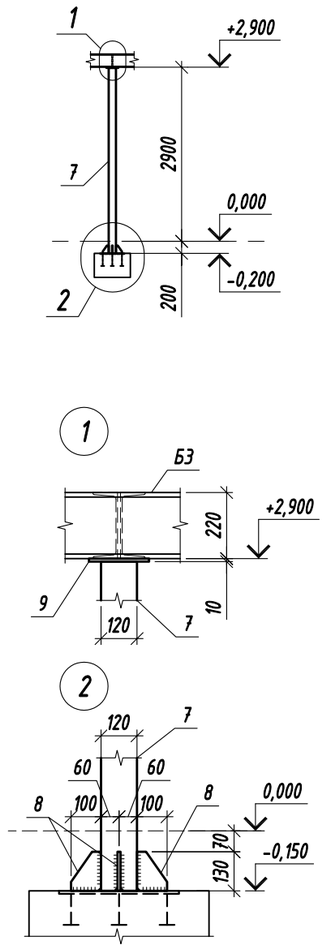

Переріз 1-1

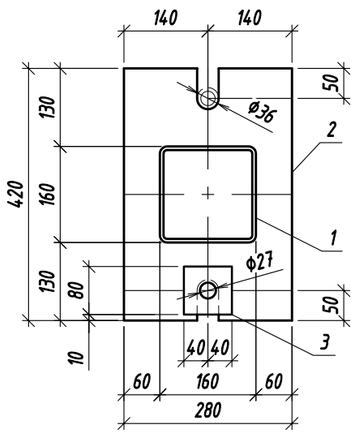

Переріз 2-2

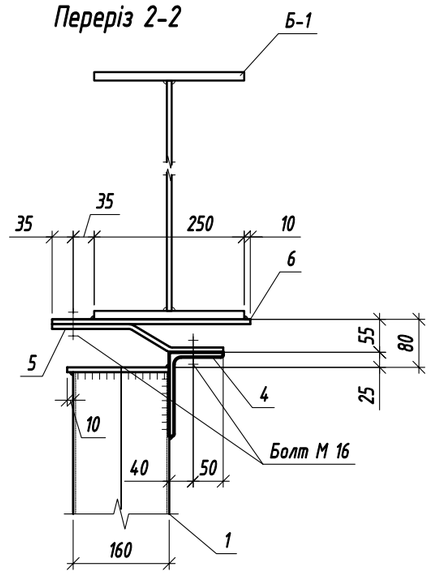

Специфікація елементів в'язей

Поз.	Позначення	Найменування	Кіл.	Маса од.,кг.	Примітки
		Колона фахверкова Кф1		172.42	
1	ДСТУ Б В.2.6-8-95	Профіль 160х160х4 ДСТУ Б В.2.6-8-95 / С245 ДСТУ 8539:2015 L=7300	1	141.62	141.62
2	ДСТУ 8540:2015	Лист 20х280х420 ДСТУ 8540:2015 / С245 ДСТУ 8539:2015	1	18.46	18.46
3	ДСТУ 8540:2015	Лист 16х80х80 ДСТУ 8540:2015 / С245 ДСТУ 8539:2015	2	0.8	1.60
4	ГОСТ 8510-86	Кутик 140х90х8 ГОСТ 8510-86 / С245 ДСТУ 8539:2015 L=200	1	2.83	2.83
5	ДСТУ 8540:2015	Лист 8х200х300 ДСТУ 8540:2015 / С245 ДСТУ 8539:2015	1	3.77	3.77
6	ДСТУ 8540:2015	Лист 8х200х330 ДСТУ 8540:2015 / С245 ДСТУ 8539:2015	1	4.14	4.14
		Колона фахверкова Кф2		166.79	
1	ДСТУ Б В.2.6-8-95	Профіль 160х160х4 ДСТУ Б В.2.6-8-95 / С245 ДСТУ 8539:2015 L=7010	1	135.99	135.99
2	ДСТУ 8540:2015	Лист 20х280х420 ДСТУ 8540:2015 / С245 ДСТУ 8539:2015	1	18.46	18.46
3	ДСТУ 8540:2015	Лист 16х80х80 ДСТУ 8540:2015 / С245 ДСТУ 8539:2015	2	0.8	1.60
4	ГОСТ 8510-86	Кутик 140х90х8 ГОСТ 8510-86 / С245 ДСТУ 8539:2015 L=200	1	2.83	2.83
5	ДСТУ 8540:2015	Лист 8х200х300 ДСТУ 8540:2015 / С245 ДСТУ 8539:2015	1	3.77	3.77
6	ДСТУ 8540:2015	Лист 8х200х330 ДСТУ 8540:2015 / С245 ДСТУ 8539:2015	1	4.14	4.14
		Стійка Ст3		51.23	
7	ДСТУ Б В.2.6-8-95	Профіль 120х120х4 ДСТУ Б В.2.6-8-95 / С245 ДСТУ 8539:2015 L=3090	1	44.81	44.81
8	ДСТУ 8540:2015	Лист 8х130х100 ДСТУ 8540:2015 / С245 ДСТУ 8539:2015	4	0.82	3.28
9	ДСТУ 8540:2015	Лист 10х200х200 ДСТУ 8540:2015 / С245 ДСТУ 8539:2015	1	3.14	3.14

1. Матеріал металоконструкцій - сталь С245.
5. Висоту катетів зварних швів k=6мм. Довжина зварних швів по контуру примикання.
6. Заводські та монтажні з'єднання зварні. Матеріали для зварних з'єднань прийняти відповідно до таблиці Д1 додатка Д ДБН В.2.6-198:2014.
8. Антикорозійний захист металоконструкцій виконати нанесенням одного шару грунтовки ГФ-021. Після монтажу конструкції пофарбувати емаллю ПФ-133 за два рази.

Погоджено:

Зам. інв. №

Підпис і дата

Інв. № Ор.

Зм.	Кільк.	Арк.	№док.	Підпис	Дата	24/22-КР		
						Нове будівництво допоміжної споруди вул. Шевченка, 3-А у с. Братківці		
Розробив		Павленко			02.25	Допоміжна споруда	Стадія	Аркуш	Аркушів
Перевірив		Заіченко			02.25		РП	24	
ГАП		Заіченко			02.25				
Н.контр.		Заіченко			02.25	Колона фахверкові Кф1, Кф2. Стійка Ст3.	ФОП "Кіндра Лідія Володимирівна"		

Балка Б-1

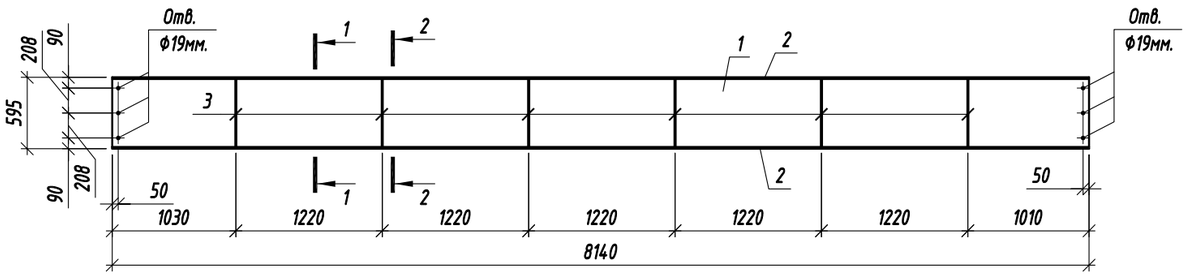

Балка Б-2

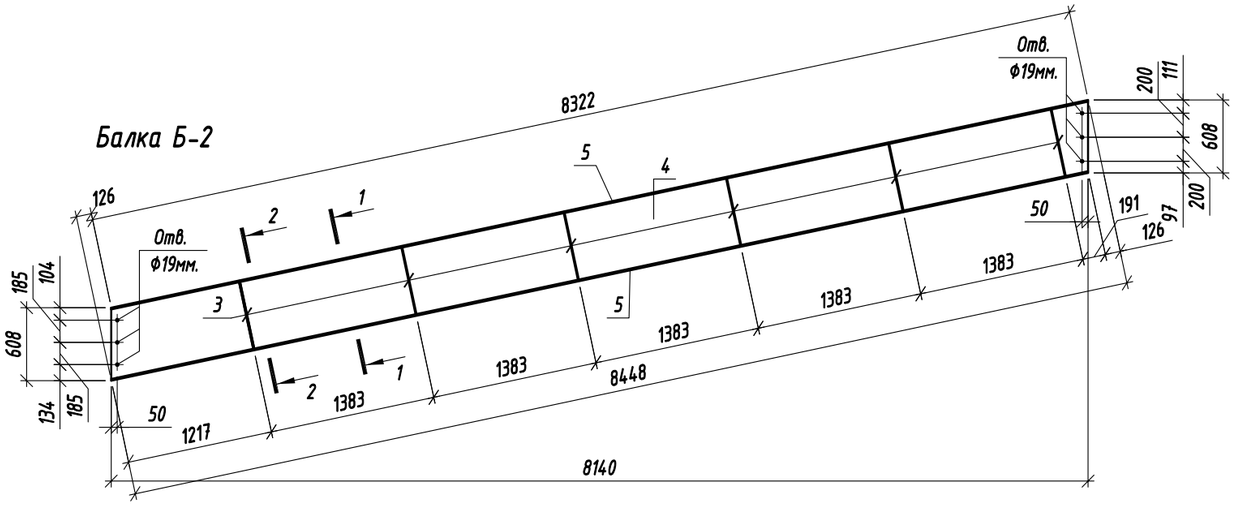

Переріз 1-1

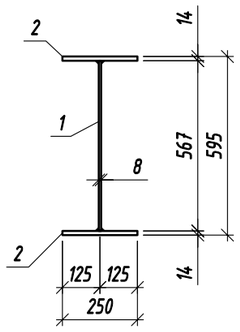

Переріз 2-2

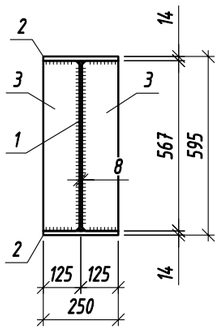

Специфікація елементів балок Б1, Б2

Поз.	Позначення	Найменування	Кіл.	Маса од.,кг.	Примітки
		Балка Б1		788.87	
1	ДСТУ 8540:2015	Лист 8х8140х567 ДСТУ 8540:2015 / С245 ДСТУ 8539:2015	1	289.85	289.85
2	ДСТУ 8540:2015	Лист 14х8140х250 ДСТУ 8540:2015 / С245 ДСТУ 8539:2015	2	223.65	447.30
3	ДСТУ 8540:2015	Лист 8х567х121 ДСТУ 8540:2015 / С245 ДСТУ 8539:2015	12	4.31	51.72
		Балка Б2		809.83	
1	ДСТУ 8540:2015	Лист 8х8448х567 ДСТУ 8540:2015 / С245 ДСТУ 8539:2015	1	300.81	300.81
4	ДСТУ 8540:2015	Лист 14х8322х250 ДСТУ 8540:2015 / С245 ДСТУ 8539:2015	2	228.65	457.30
5	ДСТУ 8540:2015	Лист 8х567х121 ДСТУ 8540:2015 / С245 ДСТУ 8539:2015	12	4.31	51.72

1. Матеріал металоконструкцій - сталь С245.
2. Ділення в'язів на відправні елементи, матеріали зварювання, катети та довжини швів - визначаються на стадії КМД.
3. Висоту катетів зварних швів приймати згідно вказівок р. 6.1 ДБН В.2.6-198:2014, але не менше ніж $k_{шва}$=8мм. Довжина швів по контуру примикання.
4. Антикорозійний захист металоконструкцій виконати нанесенням одного шару грунтовки ГФ-021. Після монтажу конструкції пофарбувати емаллю ПФ-133 за два рази.

Зм.	Кільк.	Арк.	№док.	Підпис	Дата	24/22-КР		
						Нове будівництво допоміжної споруди вул. Шевченка, 3-А у с. Братківці		
Розробив		Павленко			02.25	Допоміжна споруда	Стадія	Аркуш	Аркушів
Перевірив		Заіченко			02.25		РП	25	
ГАП		Заіченко			02.25				
						Балки Б1, Б2	ФОП "Кіндра Лідія Володимирівна"		
Н.контр.		Заіченко			02.25				

Погоджено:

Зам. інв. №

Підпис і дата

Інв. № Ор.

Погоджено:

Зам. інв. №

Підпис і дата

Інв. № Ор.

Балка Б-3

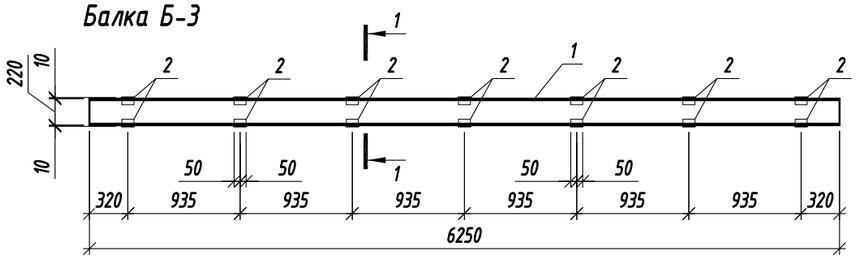

Балка Б-4

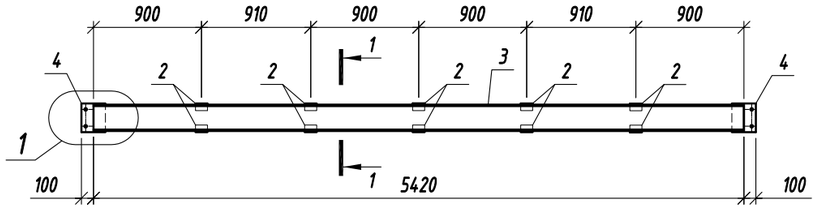

Балка Б-5

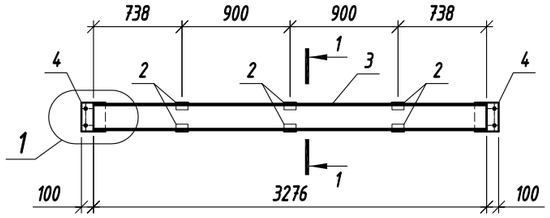

Балка Б-6

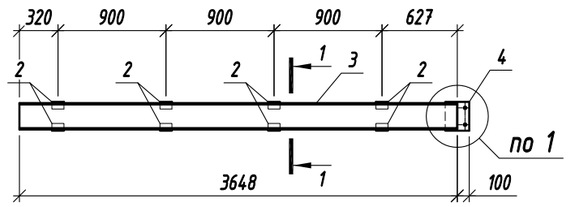

1-1

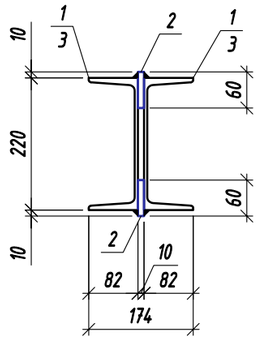

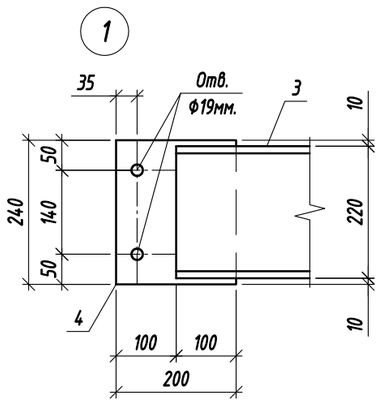

Специфікація елементів балок Б3 ... Б6

Поз.	Позначення	Найменування	Кіл.	Маса од.,кг.	Примітки
		Балка Б3		269.08	
1	ДСТУ 3436-96	Швелер 22У ДСТУ 3436-96 / С245 ДСТУ 8539:2015 L=6250	2	131.25	262.50
2	ДСТУ 8540:2015	Лист 10х60х100 ДСТУ 8540:2015 / С245 ДСТУ 8539:2015	14	0.47	6.58
		Балка Б4		239.88	
3	ДСТУ 3436-96	Швелер 22У ДСТУ 3436-96 / С245 ДСТУ 8539:2015 L=5420	2	113.82	227.64
2	ДСТУ 8540:2015	Лист 10х60х100 ДСТУ 8540:2015 / С245 ДСТУ 8539:2015	10	0.47	4.70
4	ДСТУ 8540:2015	Лист 10х200х240 ДСТУ 8540:2015 / С245 ДСТУ 8539:2015	2	3.77	7.54
		Балка Б5		147.96	
3	ДСТУ 3436-96	Швелер 22У ДСТУ 3436-96 / С245 ДСТУ 8539:2015 L=3276	2	68.80	137.60
2	ДСТУ 8540:2015	Лист 10х60х100 ДСТУ 8540:2015 / С245 ДСТУ 8539:2015	6	0.47	2.82
4	ДСТУ 8540:2015	Лист 10х200х240 ДСТУ 8540:2015 / С245 ДСТУ 8539:2015	2	3.77	7.54
		Балка Б6		160.75	
3	ДСТУ 3436-96	Швелер 22У ДСТУ 3436-96 / С245 ДСТУ 8539:2015 L=3648	2	76.61	153.22
2	ДСТУ 8540:2015	Лист 10х60х100 ДСТУ 8540:2015 / С245 ДСТУ 8539:2015	8	0.47	3.76
4	ДСТУ 8540:2015	Лист 10х200х240 ДСТУ 8540:2015 / С245 ДСТУ 8539:2015	1	3.77	3.77

1. Матеріал металоконструкцій - сталь С245.
2. Висоту катетів зварних швів k=6мм. Довжина зварних швів по контуру примикання.
3. Заводські та монтажні з'єднання зварні. Матеріали для зварних з'єднань прийняти відповідно до таблиці Д1 додатка Д ДБН В.2.6-198:2014.
4. Антикорозійний захист металоконструкцій виконати нанесенням одного шару грунтовки ГФ-021. Після монтажу конструкції пофарбувати емаллю ПФ-133 за два рази.

Зм.	Кільк.	Арк.	№док.	Підпис	Дата	24/22-КР		
						Нове будівництво допоміжної споруди вул. Шевченка, 3-А у с. Братківці		
Розробив		Павленко			02.25	Допоміжна споруда	Стадія	Аркуш	Аркушів
Перевірив		Заіченко			02.25		РП	26	
ГАП		Заіченко			02.25				
Н.контр.		Заіченко			02.25	Балки Б3, Б4, Б5, Б6	ФОП "Кіндра Лідія Володимирівна"		

В'язь ВВ1

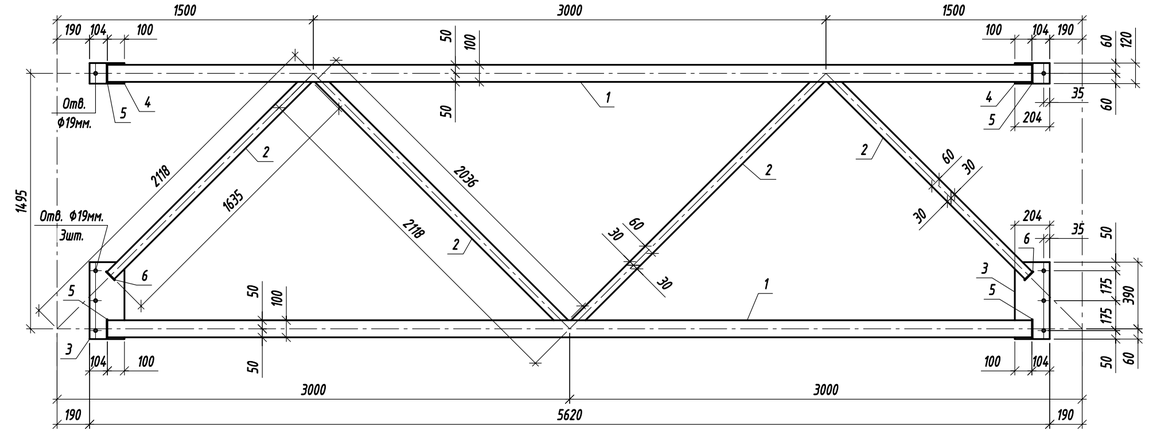

В'язь ВВ2

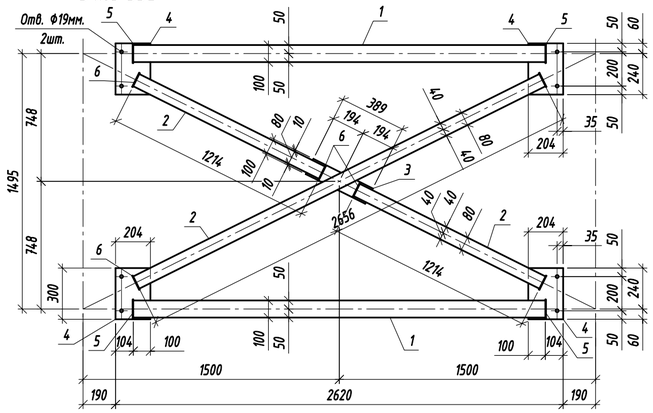

В'язь ВВ5

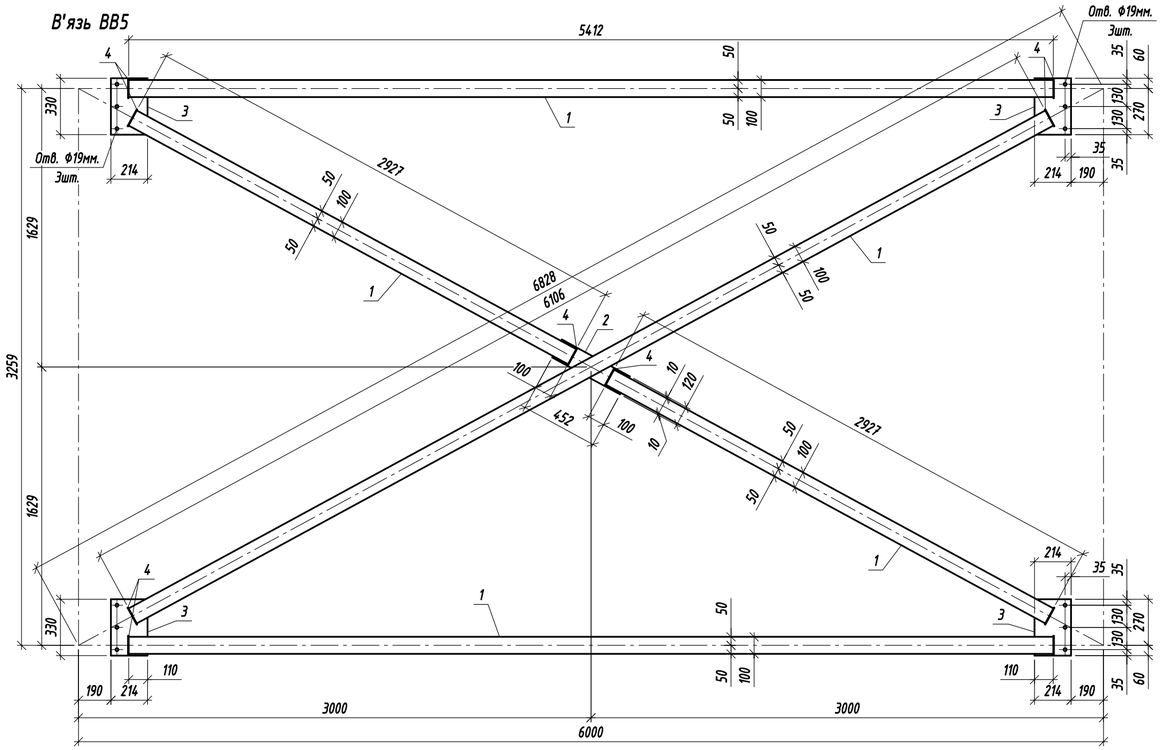

Специфікація елементів в'язей

Поз.	Позначення	Найменування	Кіл.	Маса од.,кг.	Примітки
		В'язь ВВ1		196.65	
1	ДСТУ Б В.2.6-8-95	Профіль 100х100х4 ДСТУ Б В.2.6-8-95 / С245 ДСТУ 8539:2015 L=54.12 м.п.	2	64.94	129.88
2	ДСТУ 8940:2019	Труба 60х60х4 ДСТУ 8940:2019 / С245 ДСТУ 8539:2015 м.п.	7.4	6.82	50.47
3	ДСТУ 8540:2015	Лист 8х450х204 ДСТУ 8540:2015 / С245 ДСТУ 8539:2015	2	5.77	11.54
4	ДСТУ 8540:2015	Лист 8х120х204 ДСТУ 8540:2015 / С245 ДСТУ 8539:2015	2	1.54	3.08
5	ДСТУ 8540:2015	Лист 4х110х50 ДСТУ 8540:2015 / С245 ДСТУ 8539:2015	8	0.17	1.36
6	ДСТУ 8540:2015	Лист 4х70х35 ДСТУ 8540:2015 / С245 ДСТУ 8539:2015	4	0.08	0.32
		В'язь ВВ2		126.18	
1	ДСТУ Б В.2.6-8-95	Профіль 100х100х4 ДСТУ Б В.2.6-8-95 / С245 ДСТУ 8539:2015 L=24.12 м.п.	2	28.94	57.88
2	ДСТУ 8940:2019	Труба 80х80х4 ДСТУ 8940:2019 / С245 ДСТУ 8539:2015 м.п.	5.1	9.33	47.58
3	ДСТУ 8540:2015	Лист 8х389х100 ДСТУ 8540:2015 / С245 ДСТУ 8539:2015	1	2.44	2.44
4	ДСТУ 8540:2015	Лист 8х300х204 ДСТУ 8540:2015 / С245 ДСТУ 8539:2015	4	3.84	15.36
5	ДСТУ 8540:2015	Лист 4х110х50 ДСТУ 8540:2015 / С245 ДСТУ 8539:2015	8	0.17	1.36
6	ДСТУ 8540:2015	Лист 4х90х45 ДСТУ 8540:2015 / С245 ДСТУ 8539:2015	12	0.13	1.56
		В'язь ВВ5		300.53	
1	ДСТУ Б В.2.6-8-95	Профіль 100х100х4 ДСТУ Б В.2.6-8-95 / С245 ДСТУ 8539:2015 м.п.	23	12	276.00
2	ДСТУ 8540:2015	Лист 8х120х452 ДСТУ 8540:2015 / С245 ДСТУ 8539:2015	1	3.41	3.41
3	ДСТУ 8540:2015	Лист 8х214х330 ДСТУ 8540:2015 / С245 ДСТУ 8539:2015	4	4.43	17.72
4	ДСТУ 8540:2015	Лист 4х110х50 ДСТУ 8540:2015 / С245 ДСТУ 8539:2015	20	0.17	3.40

1. Матеріал металоконструкцій – сталь С245.
2. Висоту катетів зварних швів k=5мм. Довжина зварних швів по контуру примикання.
3. Заводські та монтажні з'єднання зварні. Матеріали для зварних з'єднань прийняти відповідно до таблиці Д1 додатка Д ДБН В.2.6-198:2014.
4. Антикорозійний захист металоконструкцій виконати нанесенням одного шару грунтовки ГФ-021. Після монтажу конструкції пофарбувати емаллю ПФ-133 за два рази.

Зм.	Кільк.	Арк.	№док.	Підпис	Дата	24/22-КР		
						Нове будівництво допоміжної споруди вул. Шевченка, 3-А у с. Братківці		
Розробив		Павленко			02.25	Допоміжна споруда	Стадія	Аркуш	Аркушів
Перевірив		Заіченко			02.25		РП	27	
ГАП		Заіченко			02.25				
						В'язі ВВ1, ВВ2, ВВ5	ФОП "Кіндра Лідія Володимирівна"		
Н.контр.		Заіченко			02.25				

Погоджено:

Зам. інв. №

Підпис і дата

Інв. № Ор.

В'язь ВВ3

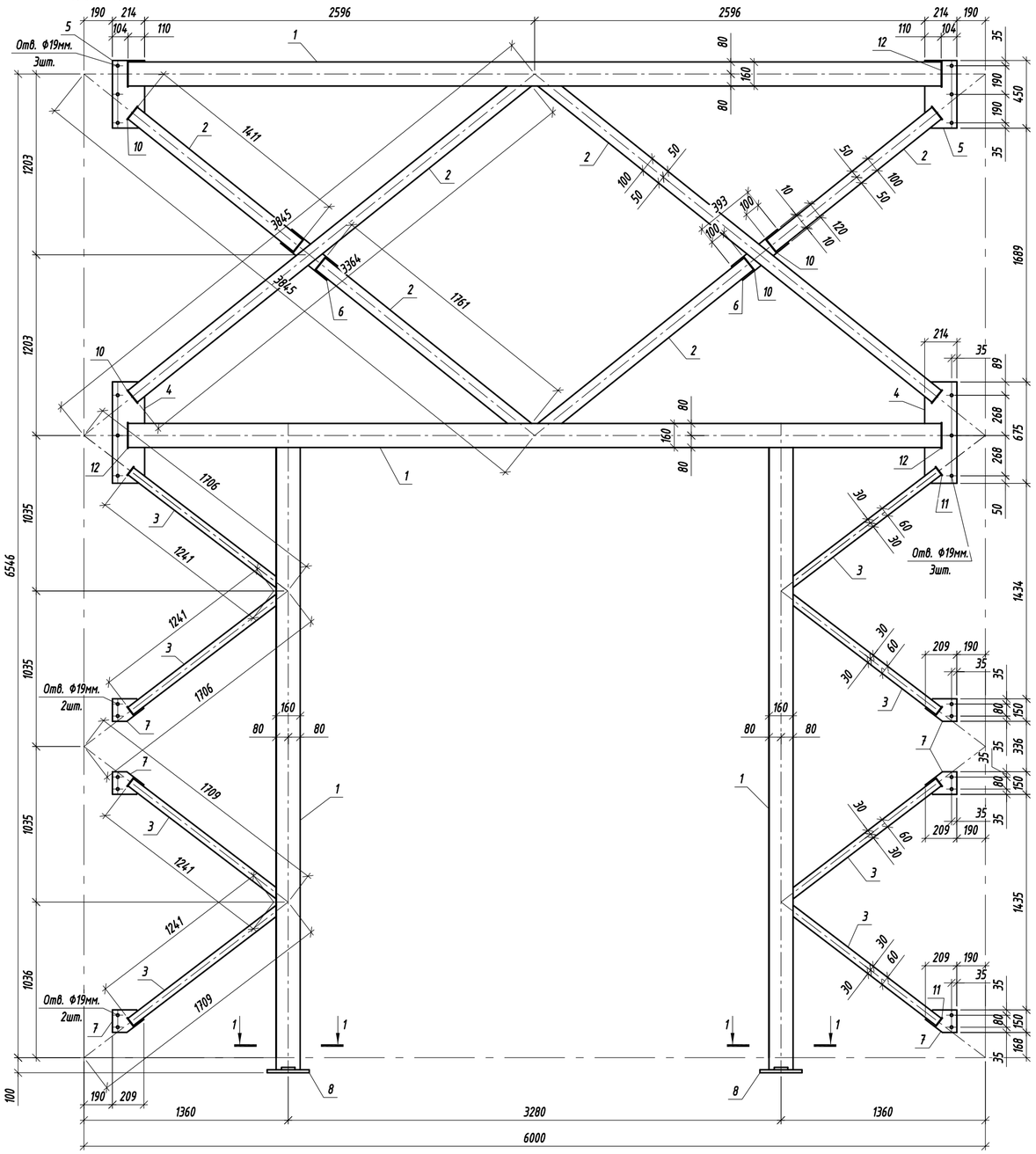

Переріз 1-1

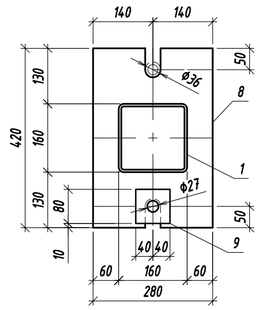

Специфікація елементів в'язей

Поз.	Позначення	Найменування	Кіл.	Маса од.,кг.	Примітки
		В'язь ВВ3		693.42	
1	ДСТУ Б В.2.6-8-95	Профіль 160х160х4 ДСТУ Б В.2.6-8-95 / С245 ДСТУ 8539:2015 м.п.	19.2	19.4	372.48
2	ДСТУ Б В.2.6-8-95	Профіль 100х100х4 ДСТУ Б В.2.6-8-95 / С245 ДСТУ 8539:2015 м.п.	13.1	12	157.20
3	ДСТУ 8940:2019	Труба 60х60х4 ДСТУ 8940:2019 / С245 ДСТУ 8539:2015 м.п.	10	6.82	68.20
4	ДСТУ 8540:2015	Лист 8х214х675 ДСТУ 8540:2015 / С245 ДСТУ 8539:2015	2	9.07	18.14
5	ДСТУ 8540:2015	Лист 8х214х450 ДСТУ 8540:2015 / С245 ДСТУ 8539:2015	2	6.05	12.10
6	ДСТУ 8540:2015	Лист 8х120х393 ДСТУ 8540:2015 / С245 ДСТУ 8539:2015	2	2.96	5.92
7	ДСТУ 8540:2015	Лист 8х209х150 ДСТУ 8540:2015 / С245 ДСТУ 8539:2015	6	1.97	11.82
8	ДСТУ 8540:2015	Лист 20х280х420 ДСТУ 8540:2015 / С245 ДСТУ 8539:2015	2	18.46	36.92
9	ДСТУ 8540:2015	Лист 16х80х80 ДСТУ 8540:2015 / С245 ДСТУ 8539:2015	4	0.8	3.20
10	ДСТУ 8540:2015	Лист 4х110х50 ДСТУ 8540:2015 / С245 ДСТУ 8539:2015	16	0.17	2.72
11	ДСТУ 8540:2015	Лист 4х70х35 ДСТУ 8540:2015 / С245 ДСТУ 8539:2015	16	0.08	1.28
12	ДСТУ 8540:2015	Лист 4х170х80 ДСТУ 8540:2015 / С245 ДСТУ 8539:2015	8	0.43	3.44
		В'язь ВВ7		284.76	
1	ДСТУ Б В.2.6-8-95	Профіль 100х100х4 ДСТУ Б В.2.6-8-95 L=54.12 / С245 ДСТУ 8539:2015	2	64.94	129.88
2	ДСТУ 8940:2019	Труба 80х80х4 ДСТУ 8940:2019 / С245 ДСТУ 8539:2015 м.п.	13.4	9.33	125.02
3	ДСТУ 8540:2015	Лист 8х365х100 ДСТУ 8540:2015 / С245 ДСТУ 8539:2015	2	2.29	4.58
4	ДСТУ 8540:2015	Лист 8х214х400 ДСТУ 8540:2015 / С245 ДСТУ 8539:2015	4	5.38	21.52
5	ДСТУ 8540:2015	Лист 4х110х55 ДСТУ 8540:2015 / С245 ДСТУ 8539:2015	8	0.19	1.52
6	ДСТУ 8540:2015	Лист 4х100х45 ДСТУ 8540:2015 / С245 ДСТУ 8539:2015	16	0.14	2.24

В'язь ВВ7

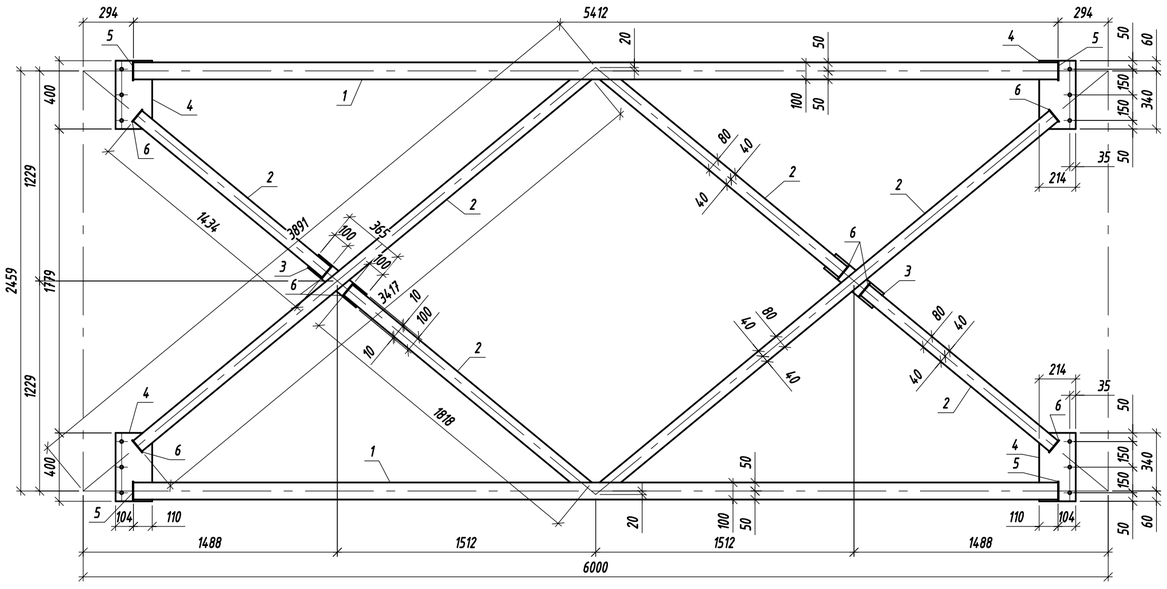

1. Матеріал металоконструкцій - сталь С245.
2. Висоту катетів зварних швів k=5мм. Довжина зварних швів по контуру примикання.
3. Заводські та монтажні з'єднання зварні. Матеріали для зварних з'єднань прийняти відповідно до таблиці Д1 додатка Д ДБН В.2.6-198:2014.
4. Антикорозійний захист металоконструкцій виконати нанесенням одного шару грунтовки ГФ-021. Після монтажу конструкції пофарбувати емаллю ПФ-133 за два рази.

Зм.	Кільк.	Арк.	№док.	Підпис	Дата	24/22-КР		
						Нове будівництво допоміжної споруди вул. Шевченка, 3-А у с. Братківці		
Розробив		Павленко			02.25	Допоміжна споруда	Стадія	Аркуш	Аркушів
Перевіряв		Заіченко			02.25		РП	28	
ГАП		Заіченко			02.25				
						В'язь ВВ3, ВВ7	ФОП "Кіндра Лідія Володимирівна"		
Н.контр.		Заіченко			02.25				

Погоджено:

Зам. інв. №

Підпис і дата

Інв. № Ор.

В'язь ВВ4

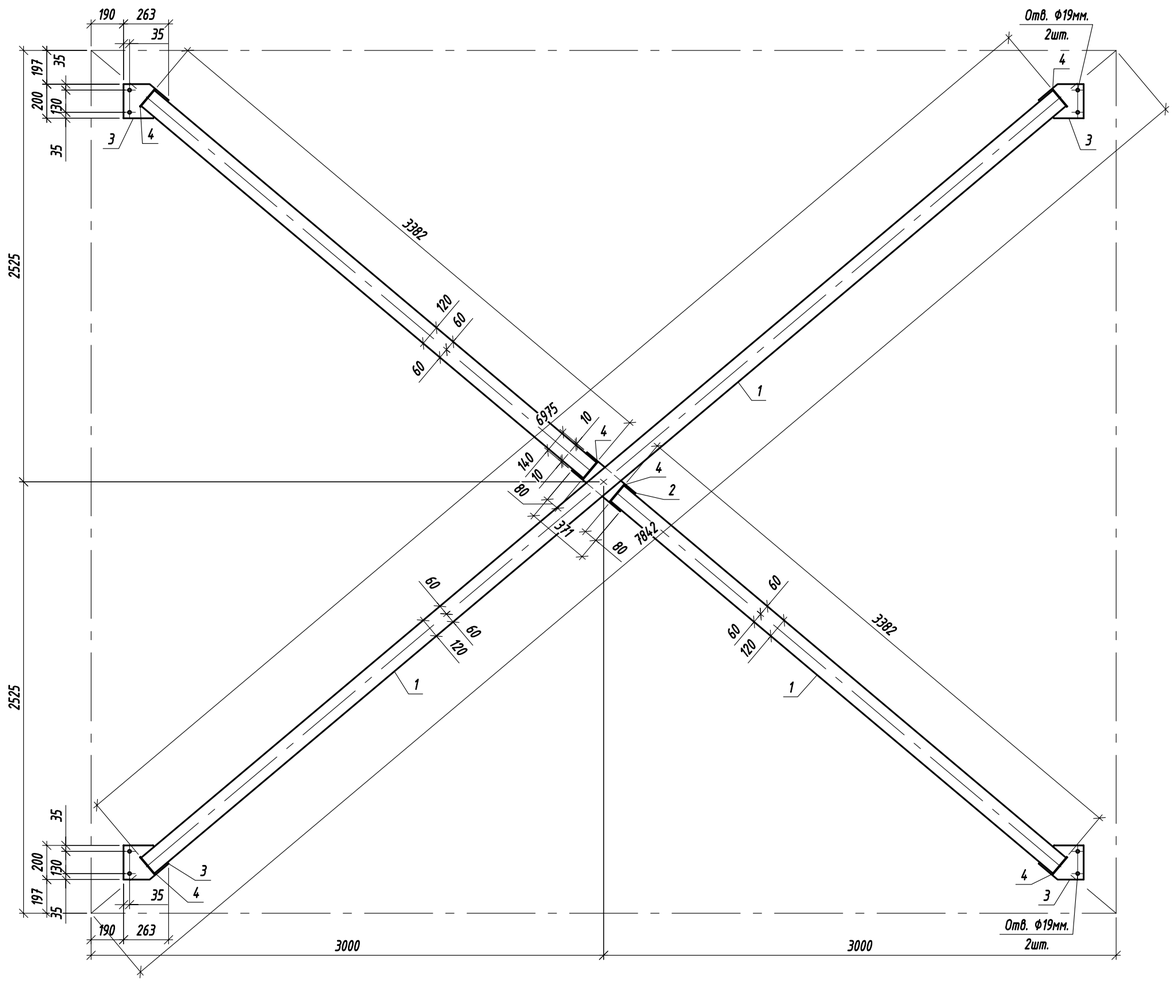

В'язь ВВ8

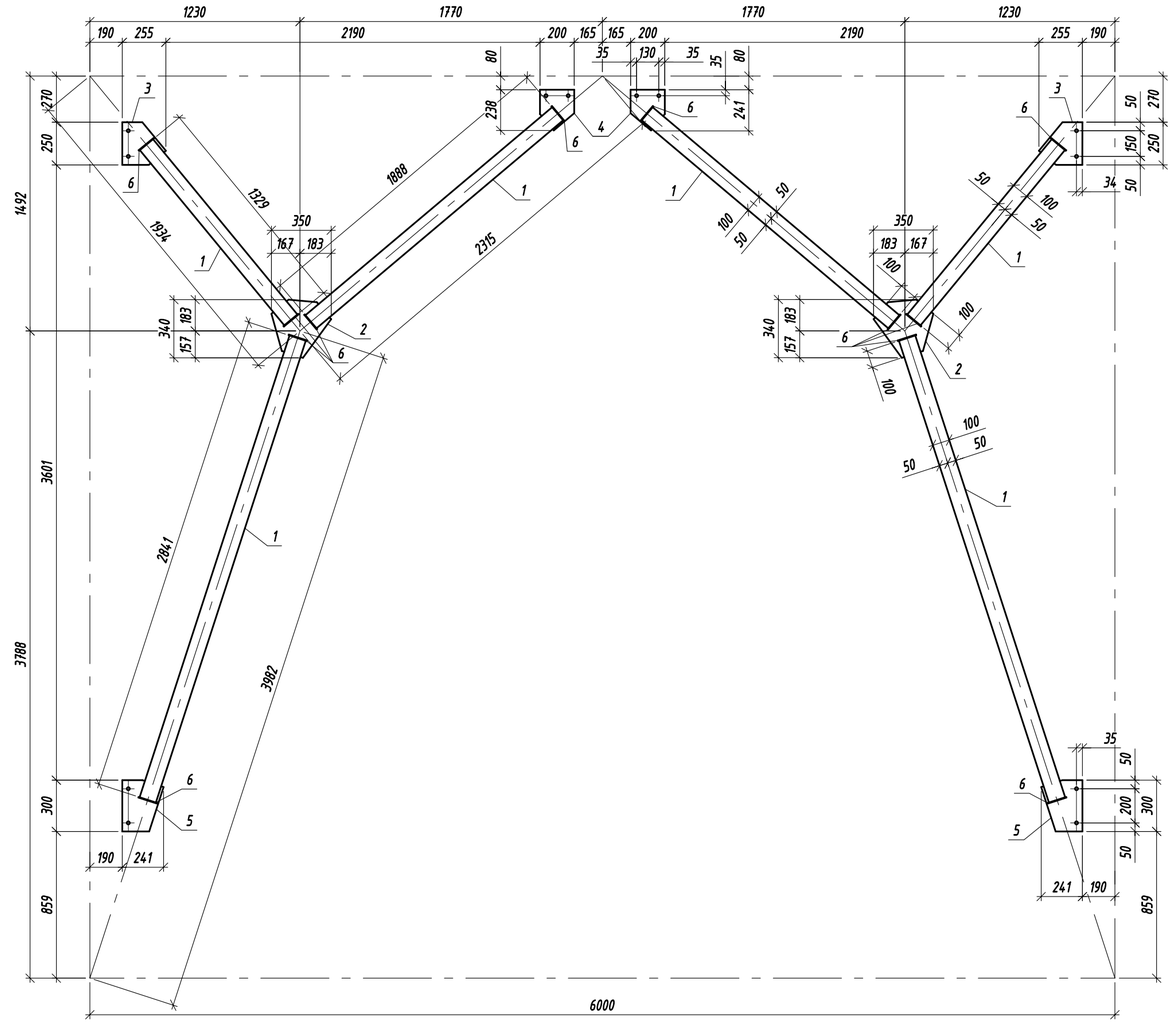

Специфікація елементів в'язей

Поз.	Позначення	Найменування	Кіл.	Маса од.,кг.	Примітки
		В'язь ВВ4		222.34	
1	ДСТУ Б В.2.6-8-95	Профіль $\frac{120x120x4\ ДСТУ\ Б\ В.2.6-8-95}{С245\ ДСТУ\ 8539:2015}$ м.п.	14	14.5	203.00
2	ДСТУ 8540:2015	Лист $\frac{8x140x371\ ДСТУ\ 8540:2015}{С245\ ДСТУ\ 8539:2015}$	1	3.26	3.26
3	ДСТУ 8540:2015	Лист $\frac{8x200x263\ ДСТУ\ 8540:2015}{С245\ ДСТУ\ 8539:2015}$	4	3.3	13.20
4	ДСТУ 8540:2015	Лист $\frac{4x130x60\ ДСТУ\ 8540:2015}{С245\ ДСТУ\ 8539:2015}$	12	0.24	2.88
		В'язь ВВ8		188.56	
1	ДСТУ Б В.2.6-8-95	Профіль $\frac{100x100x4\ ДСТУ\ Б\ В.2.6-8-95}{С245\ ДСТУ\ 8539:2015}$ м.п.	12.2	12	146.40
2	ДСТУ 8540:2015	Лист $\frac{8x340x350\ ДСТУ\ 8540:2015}{С245\ ДСТУ\ 8539:2015}$	2	7.47	14.94
3	ДСТУ 8540:2015	Лист $\frac{8x250x255\ ДСТУ\ 8540:2015}{С245\ ДСТУ\ 8539:2015}$	2	4	8.00
4	ДСТУ 8540:2015	Лист $\frac{8x200x241\ ДСТУ\ 8540:2015}{С245\ ДСТУ\ 8539:2015}$	2	3.03	6.06
5	ДСТУ 8540:2015	Лист $\frac{8x300x241\ ДСТУ\ 8540:2015}{С245\ ДСТУ\ 8539:2015}$	2	4.54	9.08
6	ДСТУ 8540:2015	Лист $\frac{4x100x55\ ДСТУ\ 8540:2015}{С245\ ДСТУ\ 8539:2015}$	24	0.17	4.08

1. Матеріал металоконструкцій – сталь С245.
2. Висоту катетів зварних швів k=5мм. Довжина зварних швів по контуру примикання.
3. Заводські та монтажні з'єднання зварні. Матеріали для зварних з'єднань прийняти відповідно до таблиці Д1 додатка Д ДБН В.2.6-198:2014.
4. Антикорозійний захист металоконструкцій виконати нанесенням одного шару грунтовки ГФ-021. Після монтажу конструкції пофарбувати емаллю ПФ-133 за два рази.

Погоджено:

Зам. інв. №

Підпис і дата

Інв. № Ор.

Зм.	Кільк.	Арк.	№док.	Підпис	Дата	24/22-КР		
						Нове будівництво допоміжної споруди вул. Шевченка, 3-А у с. Братківці		
Розробив		Павленко			02.25	Допоміжна споруда	Стадія	Аркуш	Аркушів
Перевірив		Заіченко			02.25		РП	29	
ГАП		Заіченко			02.25				
Н.контр.		Заіченко			02.25	В'язь ВВ4, ВВ8	ФОП "Кіндра Лідія Володимирівна"	

В'язь ВВ6

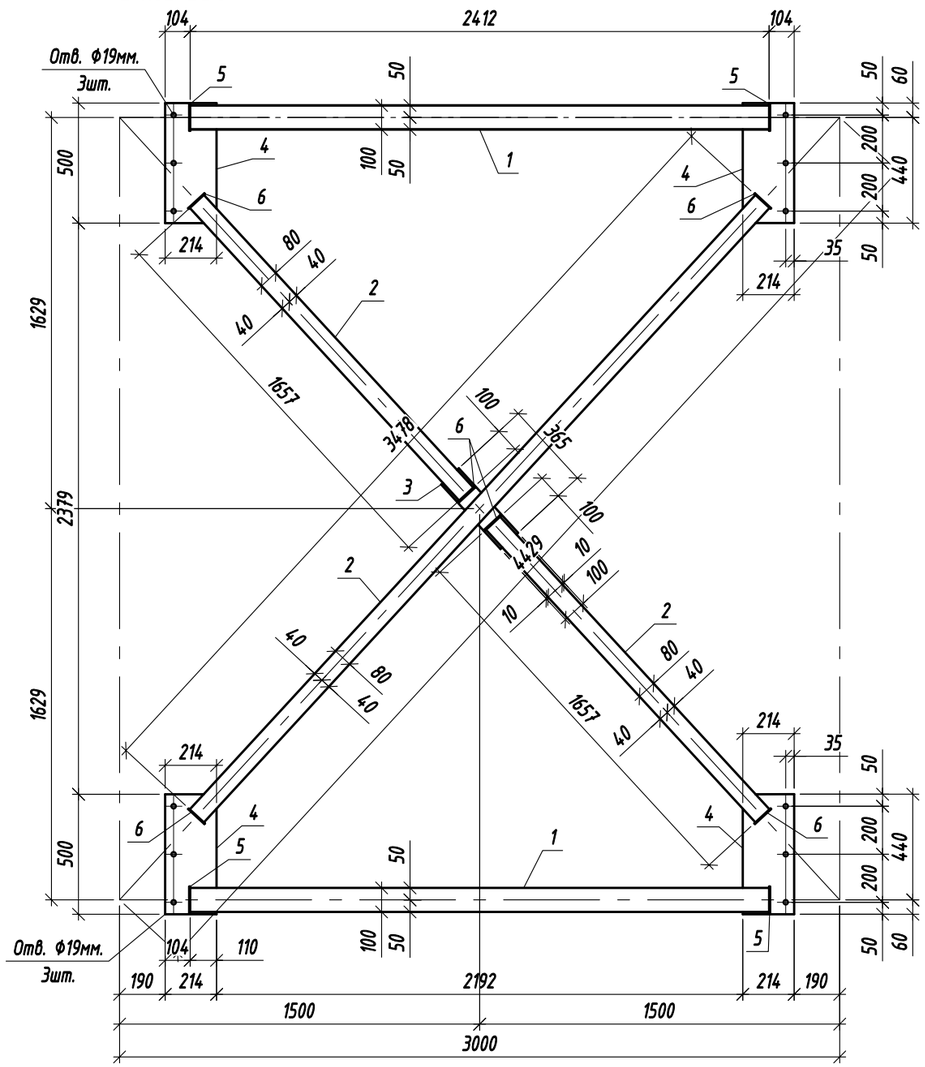

Специфікація елементів в'язей

Поз.	Позначення	Найменування	Кіл.	Маса од.,кг.
		В'язь ВВ6		152.93
1	ДСТУ Б В.2.6-8-95	Профіль 100х100х4 ДСТУ Б В.2.6-8-95 / С245 ДСТУ 8539:2015 L=2412	2	28.94
2	ДСТУ 8940:2019	Труба 80х80х4 ДСТУ 8940:2019 / С245 ДСТУ 8539:2015 м.п.	6.8	9.33
3	ДСТУ 8540:2015	Лист 8х100х365 ДСТУ 8540:2015 / С245 ДСТУ 8539:2015	1	2.29
4	ДСТУ 8540:2015	Лист 8х214х500 ДСТУ 8540:2015 / С245 ДСТУ 8539:2015	4	6.72
5	ДСТУ 8540:2015	Лист 4х110х55 ДСТУ 8540:2015 / С245 ДСТУ 8539:2015	4	0.19
6	ДСТУ 8540:2015	Лист 4х100х45 ДСТУ 8540:2015 / С245 ДСТУ 8539:2015	12	0.14

1. Матеріал металоконструкцій - сталь С245.
2. Висоту катетів зварних швів k=5мм. Довжина зварних швів по контуру примикання.
3. Заводські та монтажні з'єднання зварні. Матеріали для зварних з'єднань прийняти відповідно до таблиці Д1 додатка Д ДБН В.2.6-198:2014.
4. Антикорозійний захист металоконструкцій виконати нанесенням одного шару грунтовки ГФ-021. Після монтажу конструкції пофарбувати емаллю ПФ-133 за два рази.

Зм.	Кільк.	Арк.	№док.	Підпис	Дата	24/22-КР		
						Нове будівництво допоміжної споруди вул. Шевченка, 3-А у с. Братківці		
Розробив		Павленко			02.25	Допоміжна споруда	Стадія	Аркуш	Аркушів
Перевірив		Заіченко			02.25		РП	30	
ГАП		Заіченко			02.25				
						В'язь ВВ6	ФОП "Кіндра Лідія Володимирівна"		
Н.контр.		Заіченко			02.25				

Погоджено:

Зам. інв. №

Підпис і дата

Інв. № Ор.

Рама воріт Рм1

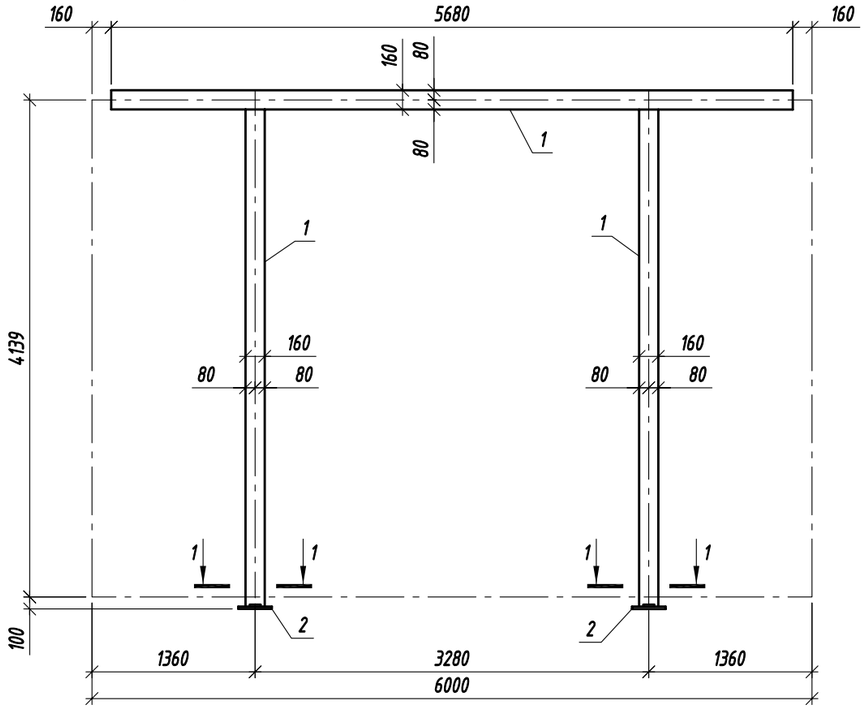

Специфікація елементів в'язей

Поз.	Позначення	Найменування	Кіл.	Маса од.,кг.	Примітки
		Рама воріт Рм1		311.72	
1	ДСТУ Б В.2.6-8-95	Профіль $\frac{160x160x4\ ДСТУ\ Б\ В.2.6-8-95}{С245\ ДСТУ\ 8539:2015}$ м.п.	14	19.4	271.60
2	ДСТУ 8540:2015	Лист $\frac{20x280x420\ ДСТУ\ 8540:2015}{С245\ ДСТУ\ 8539:2015}$ м2	2	18.46	36.92
3	ДСТУ 8540:2015	Лист $\frac{16x80x80\ ДСТУ\ 8540:2015}{С245\ ДСТУ\ 8539:2015}$ м2	4	0.8	3.20
		Рама воріт Рм2		155.74	
4	ДСТУ Б В.2.6-8-95	Профіль $\frac{160x160x4\ ДСТУ\ Б\ В.2.6-8-95}{С245\ ДСТУ\ 8539:2015}$ L=2980	2	57.81	115.62
2	ДСТУ 8540:2015	Лист $\frac{20x280x420\ ДСТУ\ 8540:2015}{С245\ ДСТУ\ 8539:2015}$ м2	2	18.46	36.92
3	ДСТУ 8540:2015	Лист $\frac{16x80x80\ ДСТУ\ 8540:2015}{С245\ ДСТУ\ 8539:2015}$ м2	4	0.8	3.20

Рама воріт Рм2

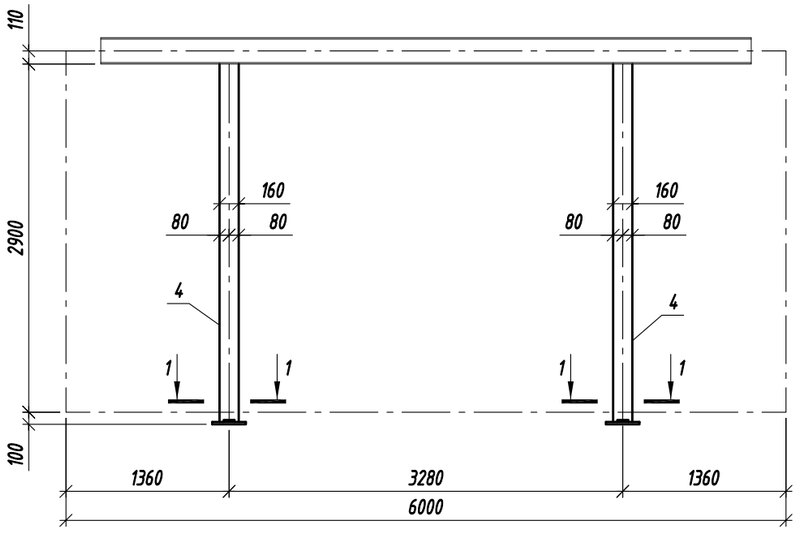

Переріз 1-1

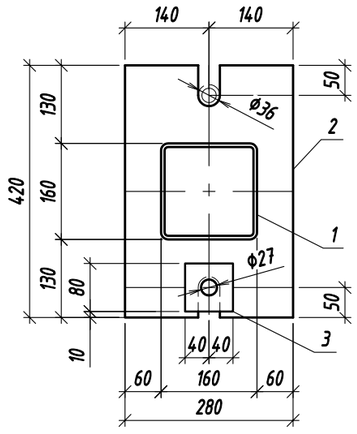

1. Матеріал металоконструкцій - сталь С245.
2. Висоту катетів зварних швів k=5мм. Довжина зварних швів по контуру примикання.
3. Заводські та монтажні з'єднання зварні. Матеріали для зварних з'єднань прийняти відповідно до таблиці Д1 додатка Д ДБН В.2.6-198:2014.
4. Антикорозійний захист металоконструкцій виконати нанесенням одного шару грунтовки ГФ-021. Після монтажу конструкції пофарбувати емаллю ПФ-133 за два рази.

Зм.	Кільк.	Арк.	№док.	Підпис	Дата	24/22-КР		
						Нове будівництво допоміжної споруди вул. Шевченка, 3-А у с. Братківці		
Розробив		Павленко			02.25	Допоміжна споруда	Стадія	Аркуш	Аркушів
Перевірив		Заіченко			02.25		РП	31	
ГАП		Заіченко			02.25				
						Рама воріт Рм1, Рм2	ФОП "Кіндра Лідія Володимирівна"		
Н.контр.		Заіченко			02.25				

Погоджено:

Зам. інв. №

Підпис і дата

Інв. № Ор.

Схема розміщення прогонів та в'язей

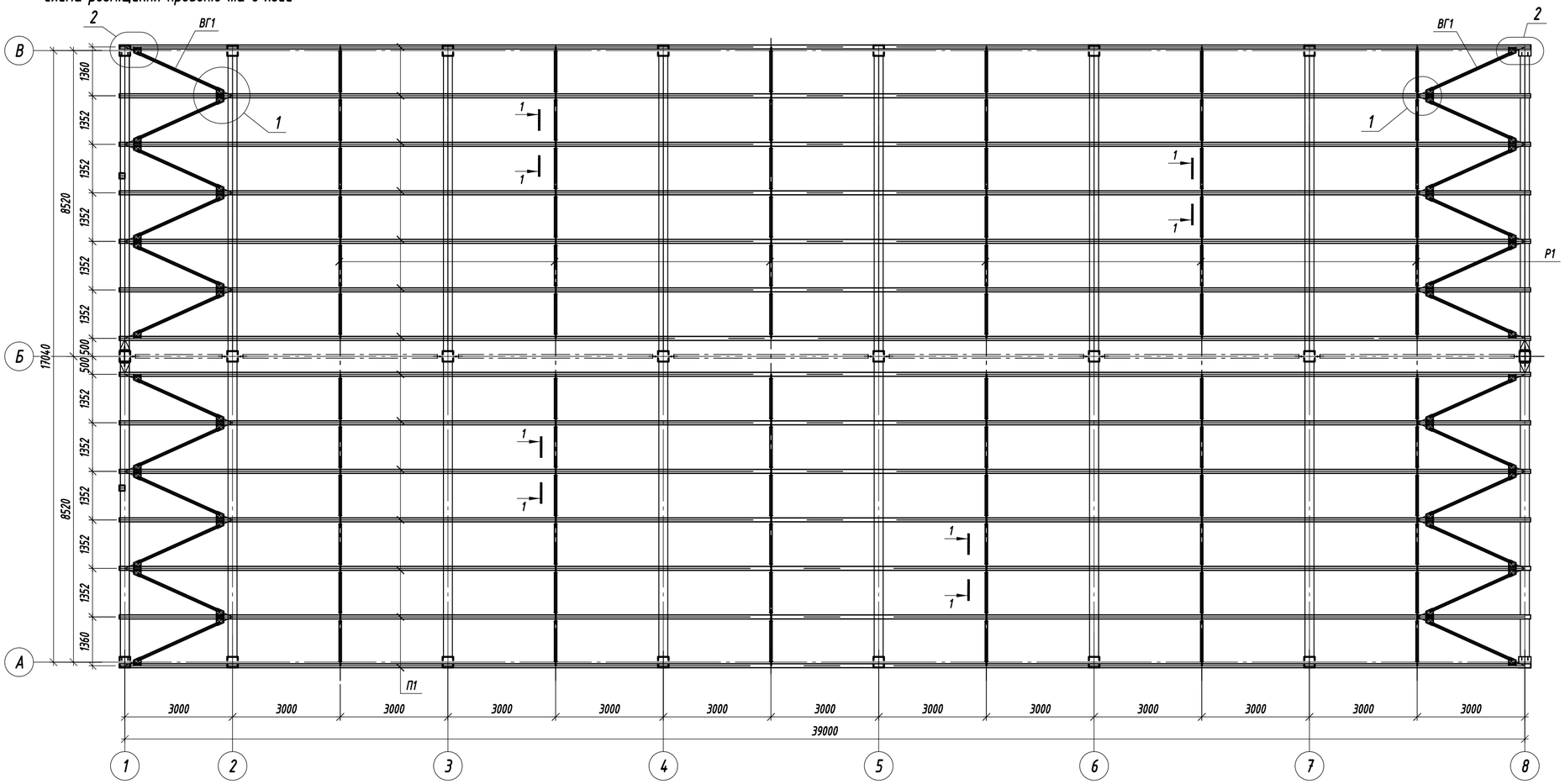

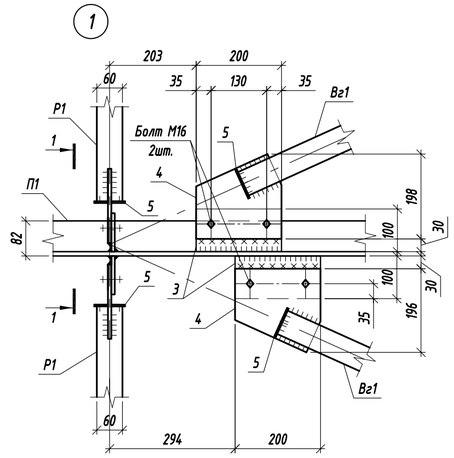

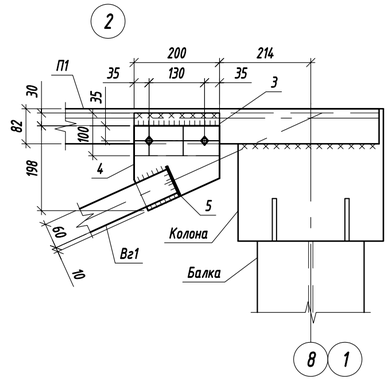

Переріз 1-1

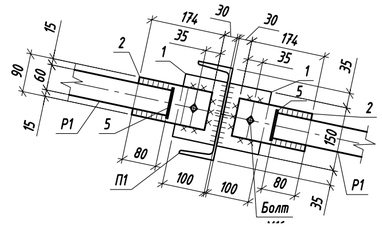

Специфікація елементів прогонів покрівлі

Поз.	Позначення	Найменування	Кіл.	Маса од.,кг.	Примітки
		Прогони			
П1	ДСТУ 3436-96	Швелер 22У ДСТУ 3436-96 / С245 ДСТУ 8539:2015 м.п.	552	21	11592.00
1	ДСТУ 8540:2015	Лист 8х150х100 ДСТУ 8540:2015 / С245 ДСТУ 8539:2015	144	0.94	135.36
3	ДСТУ 8540:2015	Лист 8х200х100 ДСТУ 8540:2015 / С245 ДСТУ 8539:2015	48	1.26	60.48
		Розпірки			
Р1	ДСТУ 8940:2019	Труба 60х60х4 ДСТУ 8940:2019 / С245 ДСТУ 8539:2015 м.п.	90	6.82	613.80
2	ДСТУ 8540:2015	Лист 8х90х174 ДСТУ 8540:2015 / С245 ДСТУ 8539:2015	144	0.98	141.12
5	ДСТУ 8540:2015	Лист 4х70х35 ДСТУ 8540:2015 / С245 ДСТУ 8539:2015	288	0.08	23.04
		В'язі горизонтальні			
ВГ1	ДСТУ 8940:2019	Труба 60х60х4 ДСТУ 8940:2019 / С245 ДСТУ 8539:2015 м.п.	63	6.82	429.66
4	ДСТУ 8540:2015	Лист 8х200х198 ДСТУ 8540:2015 / С245 ДСТУ 8539:2015	48	2.49	119.52
5	ДСТУ 8540:2015	Лист 4х70х35 ДСТУ 8540:2015 / С245 ДСТУ 8539:2015	96	0.08	7.68

1. Матеріал металоконструкцій – сталь С245.
2. Висоту катетів зварних швів k=6мм. Довжина зварних швів по контуру примикання.
3. Заводські та монтажні з'єднання зварні. Матеріали для зварних з'єднань прийняти відповідно до таблиці Д1 додатка Д ДБН В.2.6-198:2014.
4. Антикорозійний захист металоконструкцій виконати нанесенням одного шару грунтовки ГФ-021. Після монтажу конструкції пофарбувати емаллю ПФ-133 за два рази.

Зм.	Кільк.	Арк.	№док.	Підпис	Дата	24/22-КР		
						Нове будівництво допоміжної споруди вул. Шевченка, 3-А у с. Братківці		
Розробив		Павленко			02.25	Допоміжна споруда	Стадія	Аркуш	Аркушів
Перевірив		Заіченко			02.25		РП	32	
ГАП		Заіченко			02.25				
Н.контр.		Заіченко			02.25	Схема розміщення прогонів	ФОП "Кіндра Лідія Володимирівна"		

Погоджено:

Зам. інв. №

Підпис і дата

Інв. № Ор.

Схема влаштування перекриття

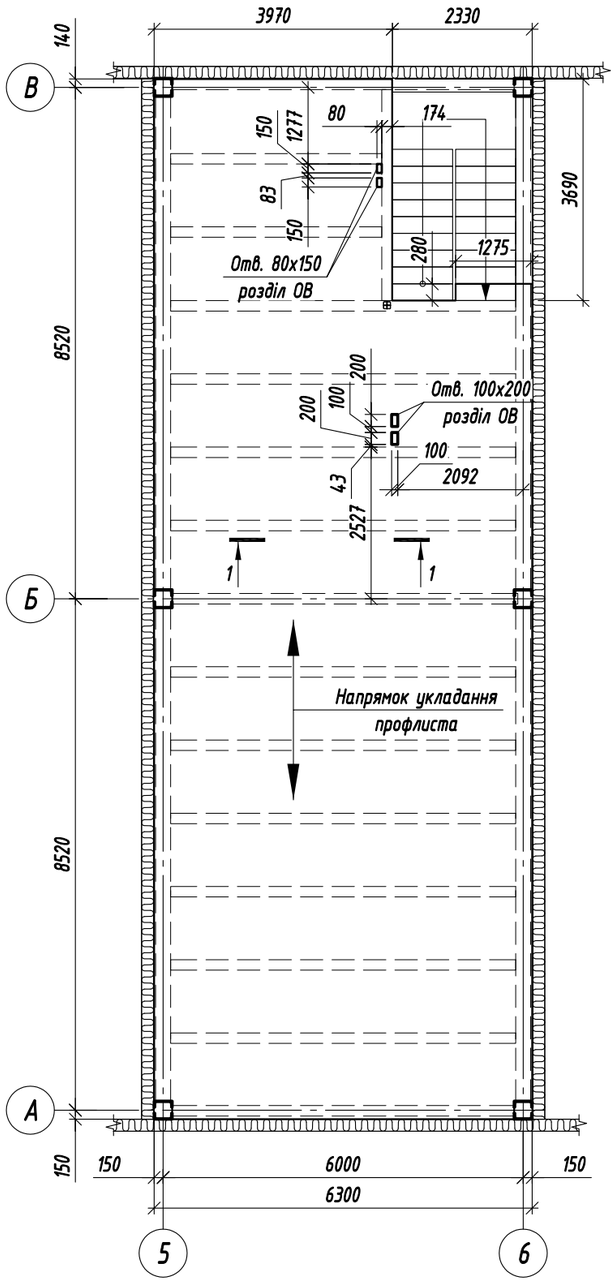

Переріз 1-1

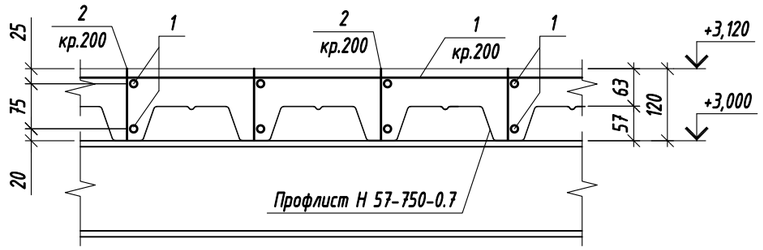

Специфікація елементів

Поз.	Позначення	Найменування	Кіл.	Маса од.,кг.	Примітки
1	ДСТУ 3760:2019	Ф10 А400С м.п.	1014	0.617	625.64
2	ДСТУ 3760:2019	Ф10 А400С L=110	2401	0.07	168.07
	ДСТУ Б.В.2.6-9-95	Н 57-750-0.7 $м^2$	110.0		+10% на накладки
		Бетон кл. С16/20, щебінь фр. 5-10мм; $м^3$	10.0		

1. Даний аркуш див. разом з арк. комплекта АР та ОВ. Розміщення отворів в плиті перекриття погодити з кресленнями розділу ОВ.
2. Монолітну плиту виготовити з важкого бетону кл. С16/20 на щебені фракції 5-10мм..
3. Листи профнастилу Н 57-750-0,7 використовуються як опалубка і виготовляються з листової оцинкованої сталі товщ. 0,7 мм.
4. Кріплення профнастилу виконати на кожній балкі в кожній хвилі самонарізаючими гвинтами М8 з шестигранною голівкою.
5. Робочі арматурні стержні укладати з напуском 40d. З'єднання арматури в просторовий каркас виконувати в'язальним дротом.
6. Роботи зі зведення конструкцій, вище рівня перекриття, дозволяється проводити після досягнення бетоном перекриття 70% міцності.

Погоджено:

Зам. інв. №

Підпис і дата

Інв. № Ор.

Зм.	Кільк.	Арк.	№док.	Підпис	Дата
Розробив		Павленко			02.25
Перевірив		Заіченко			02.25
ГАП		Заіченко			02.25
Н.контр.		Заіченко			02.25

24/22-КР

Нове будівництво допоміжної споруди вул. Шевченка, 3-А у с. Братківці

Допоміжна споруда

Стадія	Аркуш	Аркушів
РП	33	

Схема влаштування перекриття

ФОП "Кіндра Лідія Володимирівна"

Схема влаштування сходів

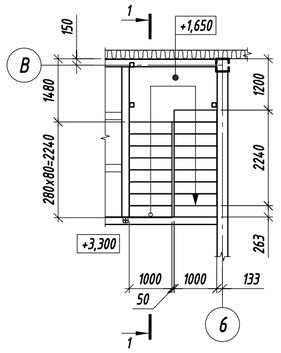

Переріз 1-1

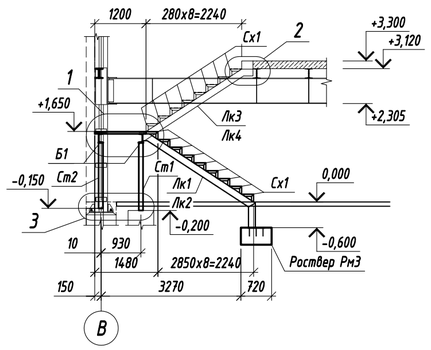

Схема розміщення стійок сходів

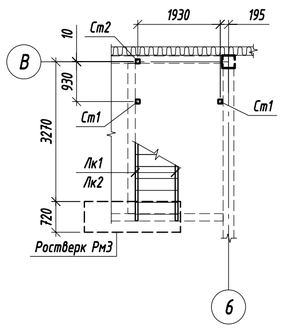

Схема розміщення металоконструкцій сходів

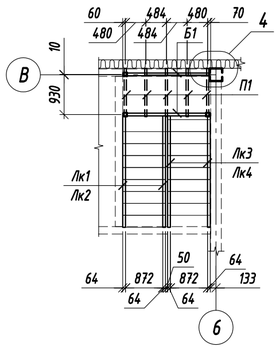

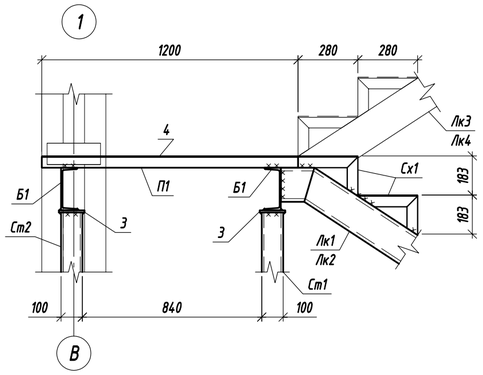

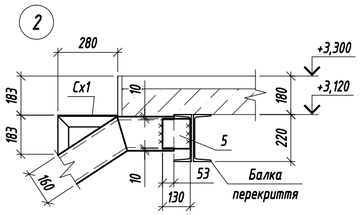

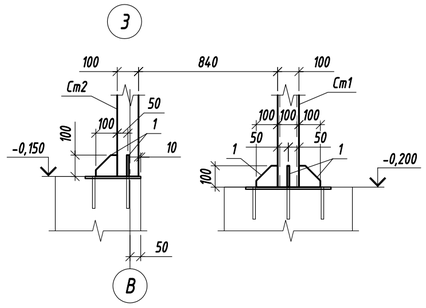

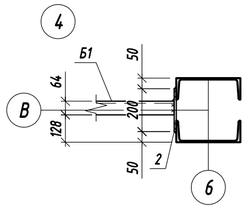

Косоур Лк1 (Лк2 - дзеркально)

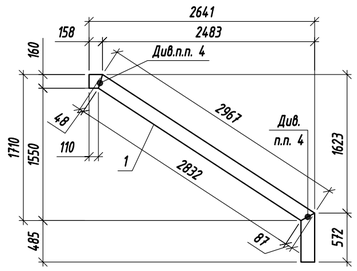

Косоур Лк3 (Лк4 - дзеркально)

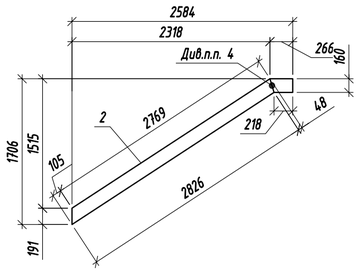

Сходина Сх1

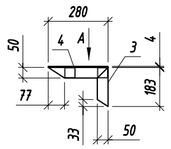

Вид А

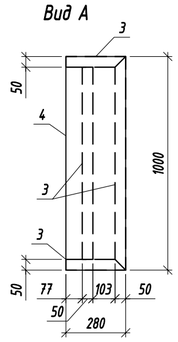

Специфікація елементів

Поз.	Позначення	Найменування	Кіл.	Маса од.,кг.	Примітки
Лк1	Арк.	Косоур Лк1	1	52.54	52.54
Лк2	Арк.	Косоур Лк2	1	52.54	52.54
Лк3	Арк.	Косоур Лк3	1	44.59	44.59
Лк4	Арк.	Косоур Лк4	1	44.59	44.59
Сх1	Арк.	Сходина Сх1	17	21.55	366.35
Ст1	ДСТУ Б В.2.6-8-95	Профіль 100х100х4 ДСТУ Б В.2.6-8-95 / С245 ДСТУ 8539:2015 L=1585	2	19.02	38.04
Ст2	ДСТУ Б В.2.6-8-95	Профіль 100х100х4 ДСТУ Б В.2.6-8-95 / С245 ДСТУ 8539:2015 L=1535	1	18.42	18.42
Б1	ДСТУ 3436-96	Швелер 16У ДСТУ 3436-96 / С245 ДСТУ 8539:2015 L=2050	2	29.11	58.22
П1	ДСТУ Б В.2.6-8-95	Профіль 50х50х3 ДСТУ Б В.2.6-8-95 / С245 ДСТУ 8539:2015 L=1200	5	5.16	25.80
1	ДСТУ 8540:2015	Лист 10х100х100 ДСТУ 8540:2015 / С245 ДСТУ 8539:2015	11	0.78	8.58
2	ДСТУ 8540:2015	Лист 10х200х200 ДСТУ 8540:2015 / С245 ДСТУ 8539:2015	1	3.14	3.14
3	ДСТУ 8540:2015	Лист 10х120х120 ДСТУ 8540:2015 / С245 ДСТУ 8539:2015	3	1.13	3.39
4	ДСТУ 8783:2018	Лист 4х1200х2050 ДСТУ 8783:2018 / С245 ДСТУ 8539:2015	1	82.41	82.41
5	ДСТУ 8540:2015	Лист 10х130х140 ДСТУ 8540:2015 / С245 ДСТУ 8539:2015	2	1.43	2.86

Специфікація елементів

Поз.	Позначення	Найменування	Кіл.	Маса од.,кг.	Примітки
		Косоур Лк1 (Лк2 - дзеркально)			
1	ДСТУ 3436-96	Швелер 16У ДСТУ 3436-96 / С245 ДСТУ 8539:2015 L=3700	1	52.54	52.54
		Косоур Лк3 (Лк4 - дзеркально)			
2	ДСТУ 3436-96	Швелер 16У ДСТУ 3436-96 / С245 ДСТУ 8539:2015 L=3140	1	44.59	44.59
		Сходина Сх1		21.55	
3	ДСТУ Б В.2.6-8-95	Профіль 50х50х3 ДСТУ Б В.2.6-8-95 / С245 ДСТУ 8539:2015 м.п.	2.83	4.3	12.17
4	ДСТУ 8783:2018	Лист 4х280х1000 ДСТУ 8783:2018 / С245 ДСТУ 8539:2015	1	9.38	9.38

1. Матеріали сходів не включені в технічну специфікацію металу.
2. Матеріал металоконструкцій - сталь С245.
2. Висоту катетів зварних швів k=6мм. Довжина зварних швів по контуру примикання.
3. Заводські та монтажні з'єднання зварні. Матеріали для зварних з'єднань прийняти відповідно до таблиці Д1 додатка Д ДБН В.2.6-198:2014.
4. Антикорозійний захист металоконструкцій виконати нанесенням одного шару грунтовки ГФ-021. Після монтажу конструкції пофарбувати емаллю ПФ-133 за два рази.
5. Зварювання гнутих косоурів виконувати рівноміцним швом з підварюванням кореня шва.

Погоджено:

Зам. інв. №

Підпис і дата

Інв. № Ор.

Зм.	Кільк.	Арк.	№док.	Підпис	Дата	24/22-КР		
						Нове будівництво допоміжної споруди вул. Шевченка, 3-А у с. Братківці		
Розробив		Павленко			02.25	Допоміжна споруда	Стадія	Аркуш	Аркушів
Перевірив		Заіченко			02.25		РП	34	
ГАП		Заіченко			02.25				
Н.контр.		Заіченко			02.25	Схема влаштування сходів	ФОП "Кіндра Лідія Володимирівна"		

Схема влаштування площадки під обладнання

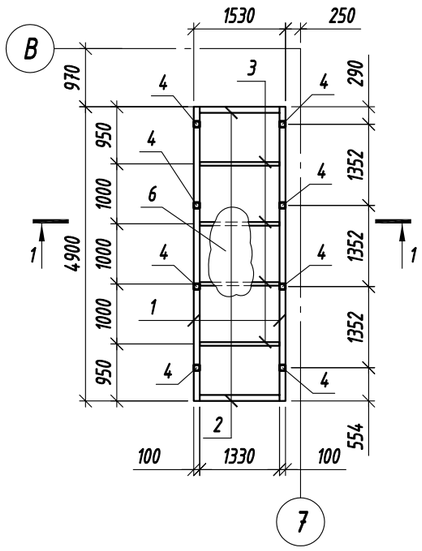

Переріз 1-1

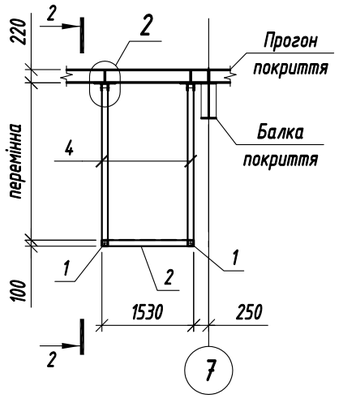

Переріз 2-2

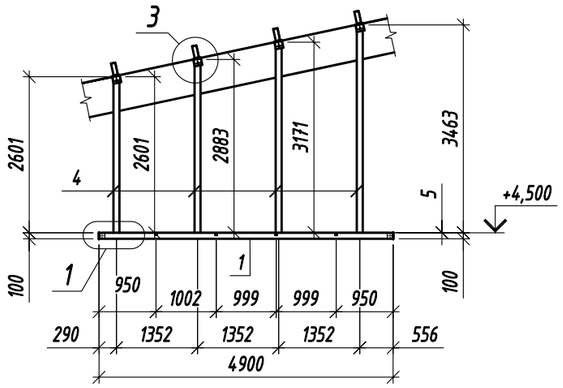

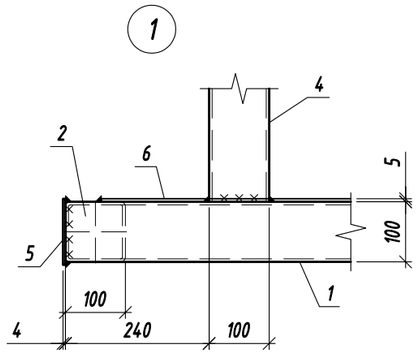

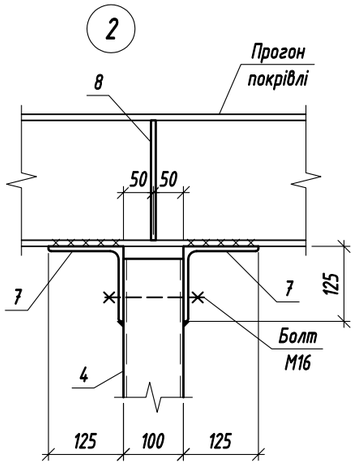

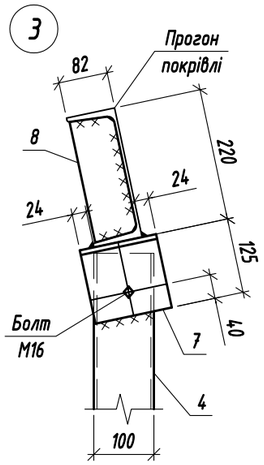

Специфікація елементів

Поз.	Позначення	Найменування	Кіл.	Маса од.,кг.	Примітки
1	ДСТУ Б В.2.6-8-95	Профіль 100х100х4 ДСТУ Б В.2.6-8-95 / С245 ДСТУ 8539:2015 L=4900	2	58.80	117.60
2	ДСТУ Б В.2.6-8-95	Профіль 100х100х4 ДСТУ Б В.2.6-8-95 / С245 ДСТУ 8539:2015 L=1330	2	15.96	31.92
3	ДСТУ 8940:2019	Труба 60х60х4 ДСТУ 8940:2019 / С245 ДСТУ 8539:2015 L=1330	4	9.07	36.28
4	ДСТУ Б В.2.6-8-95	Профіль 100х100х4 ДСТУ Б В.2.6-8-95 / С245 ДСТУ 8539:2015 м.п.	24.3	12	291.60
5	ДСТУ 8540:2015	Лист 4х110х110 ДСТУ 8540:2015 / С245 ДСТУ 8539:2015	4	0.38	1.52
4	ДСТУ 8783:2018	Лист 4х1200х2050 ДСТУ 8783:2018 / С245 ДСТУ 8539:2015	1	82.41	82.41
6	ДСТУ 8783:2018	Лист 4х1500х4850 ДСТУ 8783:2018 / С245 ДСТУ 8539:2015	1	243.71	243.71
7	ДСТУ 2251-93	Кутик 125х125х8 ДСТУ 2251-93 / С245 ДСТУ 8539:2015 L=130	16	2.01	32.16
8	ДСТУ 8540:2015	Лист 8х75х205 ДСТУ 8540:2015 / С245 ДСТУ 8539:2015	8	0.97	7.76

1. Матеріал металоконструкцій - сталь С245.
2. Висоту катетів зварних швів k=5мм. Довжина зварних швів по контуру примикання.
3. Заводські та монтажні з'єднання зварні. Матеріали для зварних з'єднань прийняти відповідно до таблиці Д1 додатка Д ДБН В.2.6-198:2014.
4. Антикорозійний захист металоконструкцій виконати нанесенням одного шару грунтовки ГФ-021. Після монтажу конструкції пофарбувати емаллю ПФ-133 за два рази.

Зм.	Кільк.	Арк.	№док.	Підпис	Дата	24/22-КР		
						Нове будівництво допоміжної споруди вул. Шевченка, 3-А у с. Братківці		
Розробив		Павленко			02.25	Допоміжна споруда	Стадія	Аркуш	Аркушів
Перевірив		Заіченко			02.25		РП	35	
ГАП		Заіченко			02.25				
						Схема влаштування площадки під обладнання	ФОП "Кіндра Лідія Володимирівна"		
Н.контр.		Заіченко			02.25				

Погоджено:

Зам. інв. №

Підпис і дата

Інв. № Ор.