ФОП "Ковальов О.А."

Кваліфікаційний сертифікат відповідального виконавця пов'язаних із створенням об'єктів архітектури № 003168 серії АА

«Аварійно-відновлювальні роботи (реконструкція) адміністративної будівлі, за адресою: площа Перемоги,будинок 22 / вулиця Золочівський шлях, будинок 1, м. Дергачі Харківський р-н, (Дергачівський р.,) Харківська обл..»

Робочий проєкт

ТОМ - V

Внутрішній водопровід та каналізація.

23/02-ВК

Харків

2023

ФОП "Ковальов О.А."

Кваліфікаційний сертифікат відповідального виконавця пов'язаних із створенням об'єктів архітектури № 003168 серії АА

«Аварійно-відновлювальні роботи (реконструкція) адміністративної будівлі, за адресою: площа Перемоги,будинок 22 / вулиця Золочівський шлях, будинок 1, м. Дергачі Харківський р-н, (Дергачівський р.,) Харківська обл..»

Робочий проєкт

ТОМ V

Внутрішній водопровід та каналізація.

23/02-ВК

Головний архітектор. *Гріф Я.В*

Харків

2023

зміст:

Пояснювальна записка

Зміст 3.

Клятва 4.

Відомість креслень основного комплекту. 5.

1. Загальні відомості 6.

2. Внутрішній водопровід 6.

3. Гаряче водопостачання 7.

4. Каналізація 8.

Погоджено

Взам. інв. №

Підп. і дата

Інв. № подл.

Зм.	К-сть	Арк	№ док.	Підпис	Дата	23/02-ВК		
ГАП		Гріф Я.В			06.2023	Внутрішній водопровід та каналізація.	Стадія	Аркуш	Аркушів
					06.2023		РП	3	
					06.2023				
Креслив		Сліпець С.			06.2023		ФОП "Ковальов О.А."		
Перевірив					06.2023				
Норм.конт		Гріф Я.В			06.2023				

11.07.2023 10:06:52

Копірував

Формат

D:\проекты\Проекти 2023 рік\27. BIM-19.06.2023-Адмін будівля Кочмарук Макс\2. Rivit 2022\27. BIM-19-06-23_VK_OV.rvt

Проект розроблений відповідно до чинних норм, правил та стандартів.

Головний архітектор проекту _____

Погоджено

Взам. інв. №

Підп. і дата

Інв. № подл.

Зм.	К-сть	Арк	№ док.	Підпис	Дата	23/02-ВК		
ГАП		Гріф Я.В			06.2023	Внутрішній водопровід та каналізація.	Стадія	Аркуш	Аркушів
					06.2023		РП	4	
					06.2023				
Креслив		Сліпець С.			06.2023		ФОП "Ковальов О.А."		
Перевірив					06.2023				
Норм.конт		Гріф Я.В			06.2023				

11.07.2023 10:06:54

Копірував

Формат

D:\проекты\Проекти 2023 рік\27. BIM-19.06.2023-Адмін будівля Кочмарук Макс\2. Rivit 2022\27. BIM-19-06-23_VK_OV.rvt

Відомість робочих креслень ВК

Аркуш	Назва	Примітка
1	Загальні дані початок	ВК
2	План системи каналізації на відм. 0.000	ВК
3	План системи каналізації на відм. +3.200	ВК
4	Переріз к1-к1	ВК
5	Переріз к2-к2.	ВК
6	Схема системи каналізації	ВК
7	План системи водопостачання на відм. 0.000	ВК
8	План системи водопостачання на відм. +3.200	ВК
9	Переріз колектора водопостачання 1-1	ВК
10	Схема системи водопостачання	ВК
11	С/В 1/4	ВК
с1	Специфікація обладнання і матеріалів	ВК
с2	Специфікація обладнання і матеріалів	ВК
с3	Специфікація обладнання і матеріалів	ВК

Согласовано

Взам. инв. №

Подп. и дата

Инв. № подп.

1. Загальні відомості.

Проєктна документація розроблена із застосуванням технологій будівельного інформаційного моделювання.

Кліматологія району будівництва

Для розрахунку системи опалення прийнято такі параметри:
- температура теплоносія в системі опалення 50-40°С;
- Температура теплоносія в системі "тепла підлога" 45-38°С.

Розрахункова зовнішня температура прийнята:
- літній період - +29,5 ° С
-зимовий період - -23°С.

Розрахункова внутрішня температура у приміщеннях прийнята відповідно до чинних норм; від +18 до +25.

Основний комплект робочих креслень розроблений на підставі архітектурно-будівельного та технологічного завдань відповідно до ДБН В.2.2-28:2010, ДБН В.2.5-64:2012.

2. Внутрішній водопровід

Загальні положення

Проект «Аварійно-відновлювальні роботи (реконструкція) адміністративної будівлі, за адресою: площа Перемоги,будинок 22 / вулиця Золочівський шлях, будинок 1, м. Дергачі Харківський р-н, (Дергачівський р.,) Харківська обл..»

Цей розділ розроблений на базі будівельних норм та правил:

· ДБН В.2.5-64:2012 «Внутрішній водопровід та каналізація»; ДБН В.2.2-9-2009 «Громадські будинки та споруди»;
· архітектурно-будівельних креслень;
· технологічного завдання;

Необхідний тиск води

Потрібний тиск води в м.вод.ст.:

· мінімальний тиск води розташованих санприладів у санітарних вузлах
40 м.в.ст;

Системи та схеми водопостачання.

Будівля обладнана системами :

· господарчо-питного водопостачання;
· гарячого водопостачання;

Джерелом водопостачання об'єкту, що проєктується є існуюча міська мережа водопроводу.

3. Гарячого водопостачання

Система гарячого водопостачання будівлі передбачена однозонною, аналогічно системі госп.питного водопроводу.

Приготування гарячої води відбувається в електричному бойлері ємкістю 50 л. згідно технічного завдання який розміщується в С/В першого поворху.

Система гарячого водопостачання передбачена з нижньою розводкою без влаштуванням циркуляційного трубопроводу.

Магістральні трубопроводи та стояки монтуються з сталевих труб водогазопровідних оцинкованих ∅40-25 по ГОСТ 3262-75.

Підводки, після запірної арматури в межах с/в, до технологічного обладнання та санітарно-технічних приладів виконується приховано у підлозі, у штробах, у просторі підвісної стелі з труб поліетиленових виробництва HERZ або аналогічних які відповідають технічним характеристикам.

В санвузлів передбачити прилад обліку води згідно ТУ. Принципові схеми господарчо-питного див креслення розділу. ВК.

Запірна арматура на мережах холодного водопроводу прийнята латунна, що витримує тиск 10 атм.

Трубопровідні магістралі, які прокладаються в комунікаційних шахтах ізолюються від конденсату ізоляцією типу «K-flex» або аналогічною, відкрито ізолюються негорючою ізоляцією типу «MIZOL».

4. Каналізація

Монтаж системи каналізації виконати з поліпропіленових каналізаційних труб "REHAU" або аналог над плитою підлоги і під плитою в грунті.

Герметизацію вводів та випусків будівлі виконати відповідно до "Типових деталей ущільнення вводів інженерних мереж у цивільні будівлі" (комплекс 7373-3).

Робочі креслення розроблені відповідно до чинних норм, правил та стандартів.

Ухил труб каналізації діаметром 100 мм приймається не менше 0.02, діаметром 50 мм - не менше 0.03. Стоки від санітарно-технічних приладів направляються через внутрішньоплощадні мережі каналізації в центральну каналізацію.

В місця встановлення ревізій та прочисток, що прокладені в стінах та підлозі, передбачити технічні лючки.

Повороти трубопроводів в місцях приєднання стояків до горизонтальних труб виконуються плавними з уповільнюючими ділянками та двома відводами по 45°.

На каналізаційній мережі для догляду встановлюються прочистки та ревізії. При прихованій прокладці в місцях їх розташування передбачається встановлення оглядових лючків.

Вентиляційні частини стояків виводяться на 100 мм вище обрізів вентиляційних шахт або на 200 мм вище покрівлі.

Система побутової каналізації призначена для відведення стічних введень від санітарних приладів розташованих у санітарних вузлах.

Системи побутової каналізації запроектовані із труб ПВХ фірми Rehau.

Навпроти ревізій на каналізаційних стояках при прихованій прокладці передбачено влаштування люків розміром 0,1 м².

Відомість робочих креслень ВК

Аркуш	Назва	Примітка
1	Загальні дані початок	ВК
2	План системи каналізації на відм. 0.000	ВК
3	План системи каналізації на відм. +3.200	ВК
4	Переріз к1-к1	ВК
5	Переріз к2-к2.	ВК
6	Схема системи каналізації	ВК
7	План системи водопостачання на відм. 0.000	ВК
8	План системи водопостачання на відм. +3.200	ВК
9	Переріз колектора водопостачання 1-1	ВК
10	Схема системи водопостачання	ВК
11	С/В 1/4	ВК
с1	Специфікація обладнання і матеріалів	ВК
с2	Специфікація обладнання і матеріалів	ВК
с3	Специфікація обладнання і матеріалів	ВК

Відомість документів на які посилаються та які додаються

Позначення	Найменування	Примітка
	Документи, на які посилаються	
ДБН В.2.5-64:2012	Внутрішній водопровід та каналізація	
ДБН В.2.5-75:2013	Каналізація зовнішні мережі та споруди	
ДБН.В.2.2-15-2005	Житлові будинки. Основні положення	
Комплекс 7373-3	Типові деталі ущільнення вводів в громадські будинки	
Серія 4.904-69	Деталі кріплення санітарно-технічних приладів і трубопроводів	
	Документи, що додаються	
№ 23/02-ВК	Специфікація обладнання	арк. с1-с3.

Умовні позначення

Найменування	Графічне зображення
Трубопровід системи холодного водопостачання	В1(1...)
Трубопровід системи гарячого водопостачання	Т3(1...)

Основні показники по системах водопроводу і каналізації

Найменування системи	Необхідн. напір на вводі. м.в.ст.	Розрахункова витрата				Встановлена потужність ел. двигуна. кВт	Примітка
		$м^3$/доб.	$м^3$/год.	л/с.	при пожежі л/с.		
Водопровід госп-ритний В1	40	0.16	0.22	0.17			
Гаряче водопостачання Т3		0.13	0.19	0.17			
Каналізація побутова К1		0.29	0.37	0.27			

Проект розроблено згідно діючих норм та правил. Технічні рішення прийняті в проекті відповідають вимогам екологічних, санітарно-гігієнічних, протипожежних та інших норм і правил, діючих на території України, та забезпечують безпечну для життя та здоров'я людей експлуатацію об'єкта за умови виконання передбачених проектом заходів.

Головний архітектор проекту Гріф Я.В

Зм.	К-сть	Арк	№ док.	Підпис	Дата	23/02-ВК		
						«Аварійно-відновлювальні роботи (реконструкція) адміністративної будівлі, за адресою: площа Перемоги,будинок 22 / вулиця Золочівський шлях, будинок 1, м. Дергачі Харківський р-н, (Дергачівський р.,) Харківська обл..»		
ГАП		Гріф Я.В			06.2023	Внутрішній водопровід та каналізація.	Стадія	Аркуш	Аркушів
					06.2023		РП	1	
Г.Спец.		Сліпець С.			06.2023				
Креслив		Сліпець С.			06.2023	Загальні дані початок	ФОП "Ковальов О.А."		
Перевірив					06.2023				
Норм.конт		Гріф Я.В			06.2023				

Погоджено

Взам. інв. №

Підп. і дата

Інв. № подл.

11.07.2023 10:06:35

Копірував Формат А3А

D:\проекты\Проекты 2023 рік\27. BIM-19.06.2023-Адмін будівля Кочнарук Макс\2. Revit 2022\27. BIM-19.06.23_VK_OV.rvt

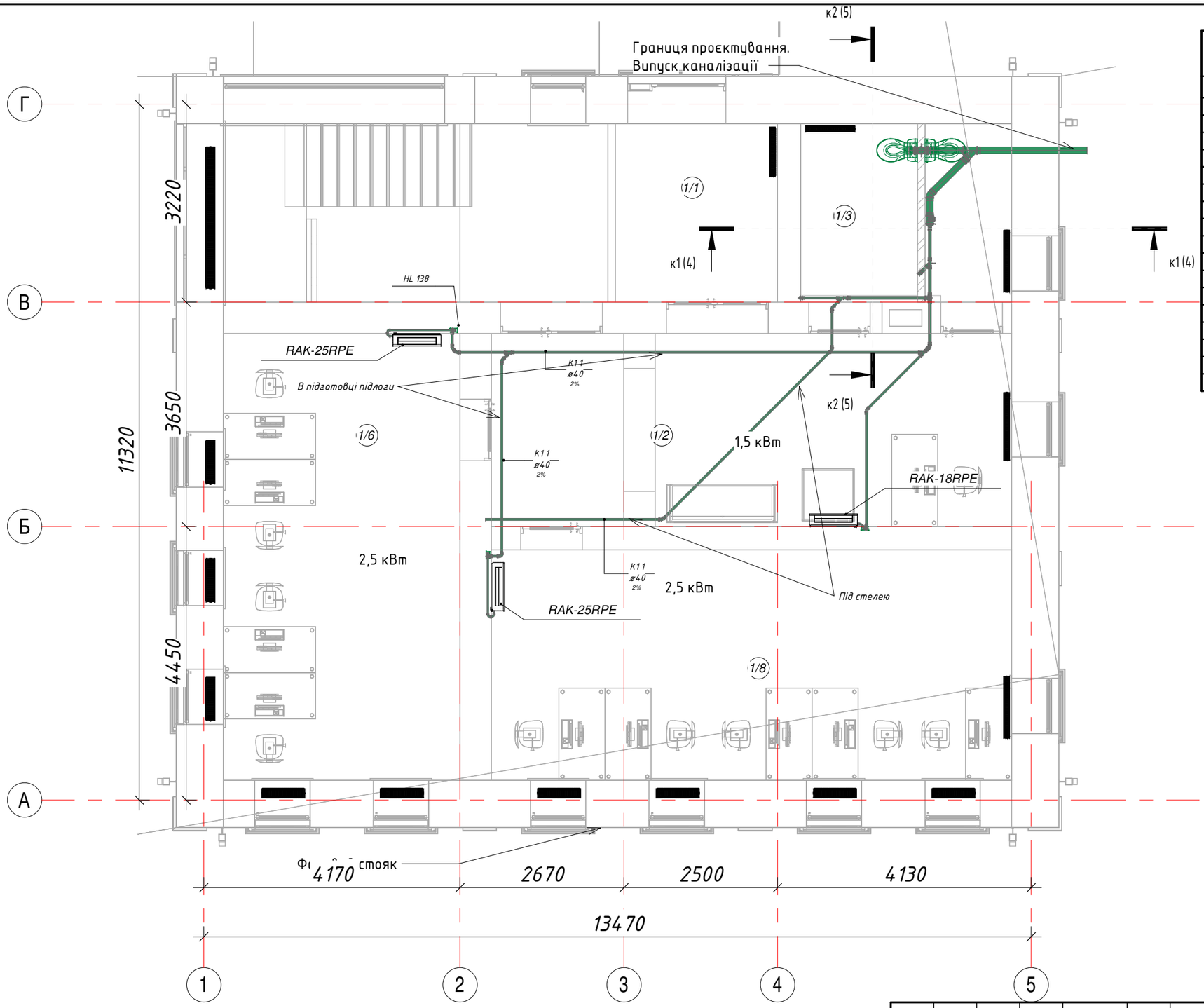

Експлікація преміщень		
Номер	Назва	Площа
1/1	Тамбур	8 м²
1/2	Холл	27 м²
1/3	С/В 1	5 м²
1/4	С/В 2	5 м²
1/5	Сходовий майданчик	7 м²
1/6	Кабінет	28 м²
1/7	Сходи	11 м²
1/8	Кабінет	32 м²
2/1	Холл	29 м²
2/2	С/В 1	6 м²
2/3	С/В 2	6 м²
2/4	Кабінет	9 м²
2/5	Кабінет	36 м²
2/6	Кабінет керівника	18 м²
2/7	Приймальня	14 м²
2/8	Сходовий майданчик	7 м²
		246 м²

Примітка: - Уклон для труб Ду 100 (Дн 110) - 2% (20 мм на 1-му метрі).
- для труб Ду 50 (Дн 58) - 3% (30 мм на 1-му метрі).
Нв - Нижня відмітка труби.
Вв - Верхня відмітка труби.
100 - 50 - Умовний діаметр уруби.
К1..2,3,4 - Ім'я системи.
Більш чітку привязку випусків для санітарно тихнічних приладів дивись дизайн проект.

Зм.	К-сть	Арк	№ док.	Підпис	Дата	23/02-ВК		
						«Аварійно-відновлювальні роботи (реконструкція) адміністративної будівлі, за адресою: площа Перемоги,будинок 22 / вулиця Золочівський шлях, будинок 1, м. Дергачі Харківський р-н, (Дергачівський р.,) Харківська обл..»		
ГАП		Гріф Я.В			06.2023	Внутрішній водопровід та каналізація.	Стадія	Аркуш	Аркушів
					06.2023		РП	2	
Г.Спец.		Сліпець С.			06.2023				
Креслив		Сліпець С.			06.2023				
Перевірив					06.2023	План системи каналізації на відм. 0.000	ФОП "Ковальов О.А."	
Норм.конт		Гріф Я.В			06.2023			

Погоджено

Взам. інв. №

Підп. і дата

Інв. № подл.

11.07.2023 10:06:46

Копірував

Формат А3А

D:\проекты\Проекта 2023 рік\27. BIM-19.06.2023-Адмін будівля Кочанук Макс\2. Revit 2022\27. BIM-19-06-23_VK_OV.rvt

2 - Каналізація_План другого поверху.

1 : 70

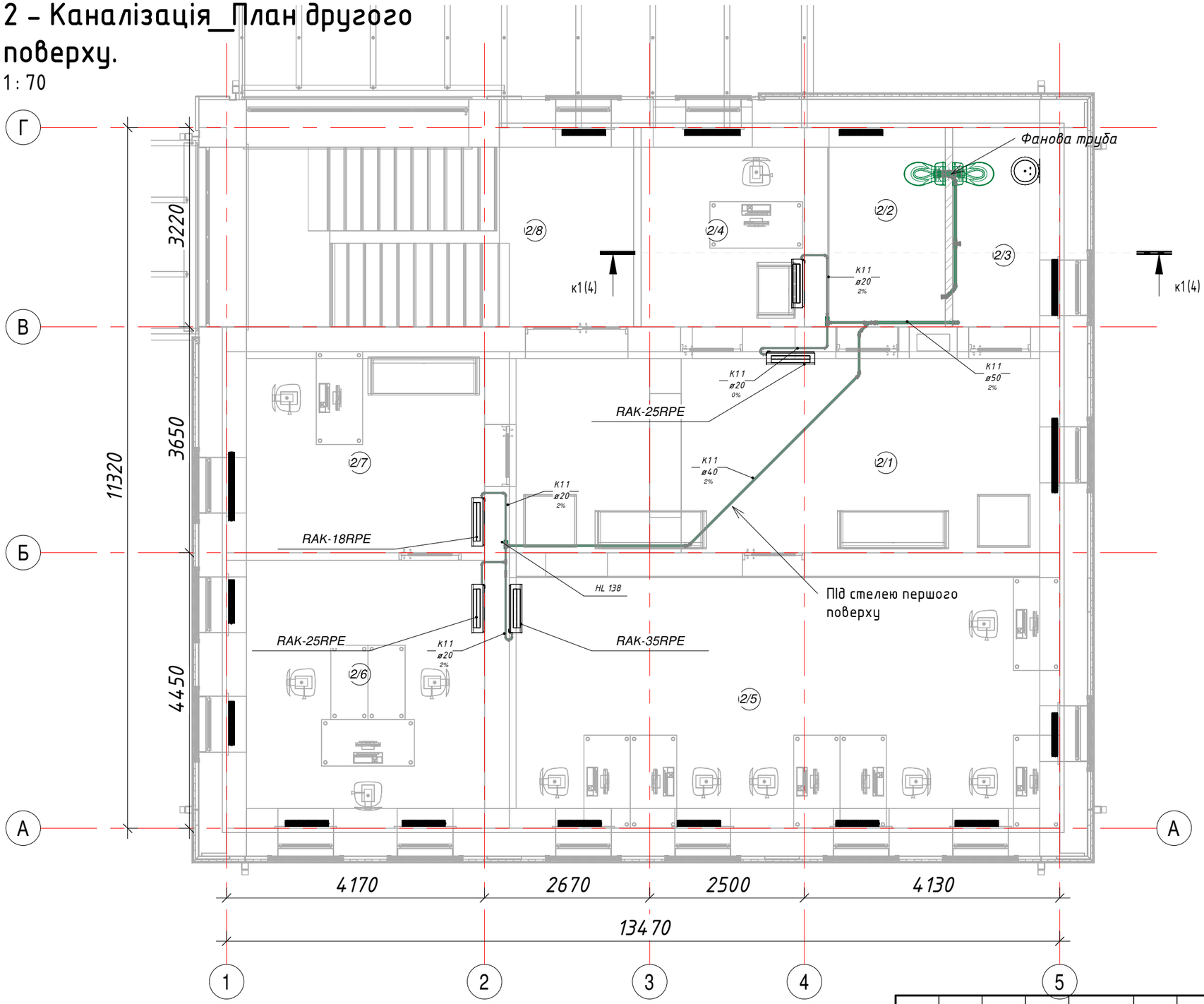

Експлікація преміщень

Номер	Назва	Площа
1/1	Тамбур	8 м²
1/2	Холл	27 м²
1/3	С/В 1	5 м²
1/4	С/В 2	5 м²
1/5	Сходовий майданчик	7 м²
1/6	Кабінет	28 м²
1/7	Сходи	11 м²
1/8	Кабінет	32 м²
2/1	Холл	29 м²
2/2	С/В 1	6 м²
2/3	С/В 2	6 м²
2/4	Кабінет	9 м²
2/5	Кабінет	36 м²
2/6	Кабінет керівника	18 м²
2/7	Приймальня	14 м²
2/8	Сходовий майданчик	7 м²
		246 м²

Погодженно

Взам. інв. №

Підп. і дата

Інв. № подл.

Зм.	К-сть	Арк	№ док.	Підпис	Дата
ГАП		Гріф Я.В			06.2023
					06.2023
Г.Спец.		Сліпець С.			06.2023
Креслив		Сліпець С.			06.2023
Перевірив					06.2023
Норм.конт		Гріф Я.В			06.2023

23/02-ВК

«Аварійно-відновлювальні роботи (реконструкція) адміністративної будівлі, за адресою: площа Перемоги,будинок 22 / вулиця Золочівський шлях, будинок 1, м. Дергачі Харківський р-н, (Дергачівський р.,) Харківська обл..»

Внутрішній водопровід та каналізація.

Стадія	Аркуш	Аркушів
РП	3	

План системи каналізації на відм. +3.200

ФОП "Ковальов О.А."

11.07.2023 10:06:52

Копірував

Формат А3А

D:\проекти\Проекти 2023 рік\27. BIM-19.06.2023-Адмін будівля Кочанури Макс\2. Rhvt 2022\27. BIM-19-06-23_VK_OV.rvt

Переріз к1-к1

1 : 50

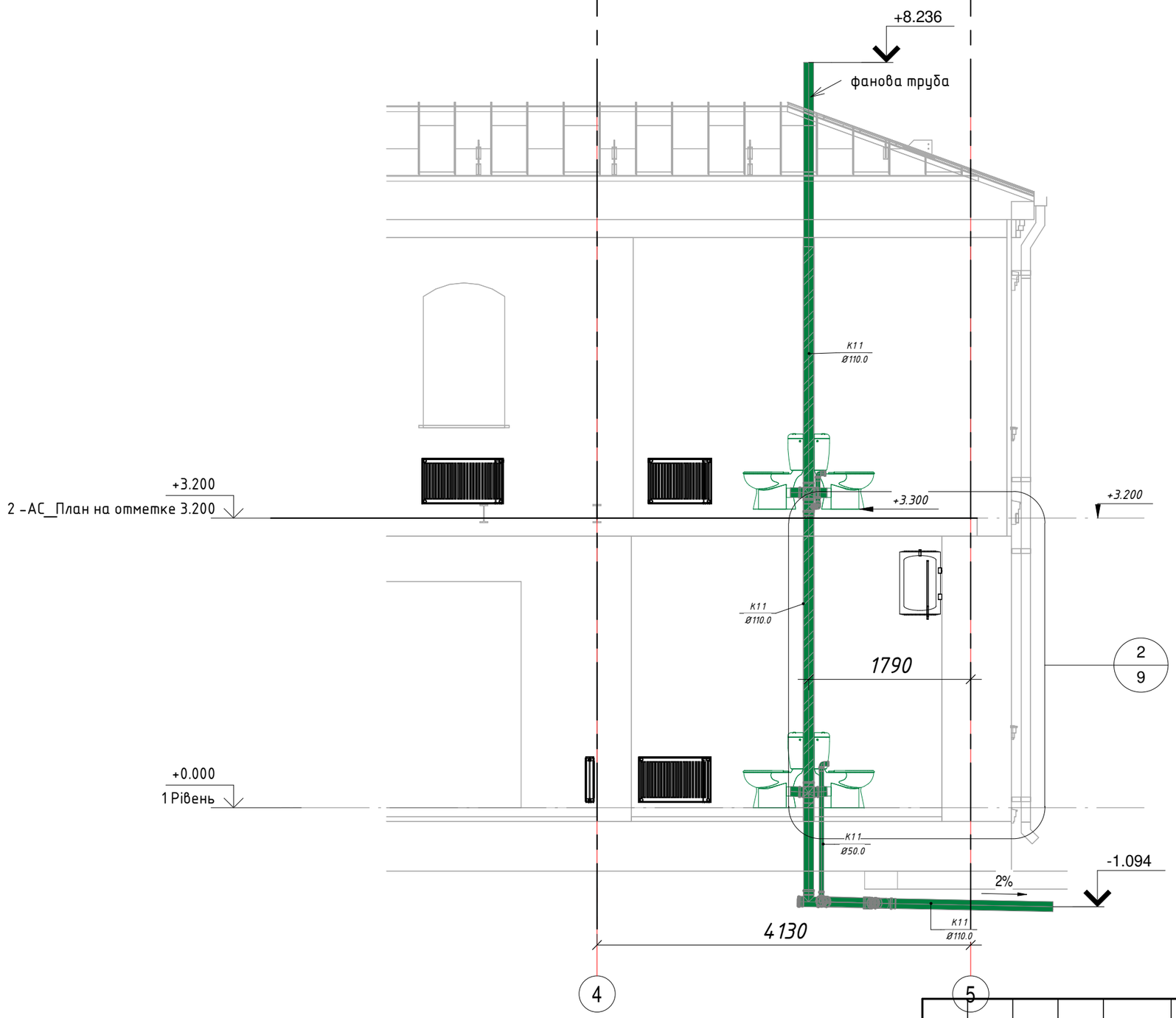

Зм.	К-сть	Арк	№ док.	Підпис	Дата
ГАП		Гріф Я.В			06.2023
					06.2023
Г.Спец.		Сліпець С.			06.2023
Креслив		Сліпець С.			06.2023
Перевірив					06.2023
Норм.конт		Гріф Я.В			06.2023

23/02-ВК

«Аварійно-відновлювальні роботи (реконструкція) адміністративної будівлі, за адресою: площа Перемоги,будинок 22 / вулиця Золочівський шлях, будинок 1, м. Дергачі Харківський р-н, (Дергачівський р.,) Харківська обл..»

Внутрішній водопровід та каналізація.

Стадія	Аркуш	Аркушів
РП	4	

Переріз к1-к1

ФОП "Ковальов О.А."

Погоджено

Взам. інв. №

Підп. і дата

Інв. № подл.

11.07.2023 10:06:54

Копірував

Формат А3А

D:\проекты\Проекты 2023 рік\27. BIM-19.06.2023-Адмін будівля Кочанури Макс\2. Revit 2022\27. BIM-19-06-23_VK_OV.rvt

Переріз к2-к2

1 : 50

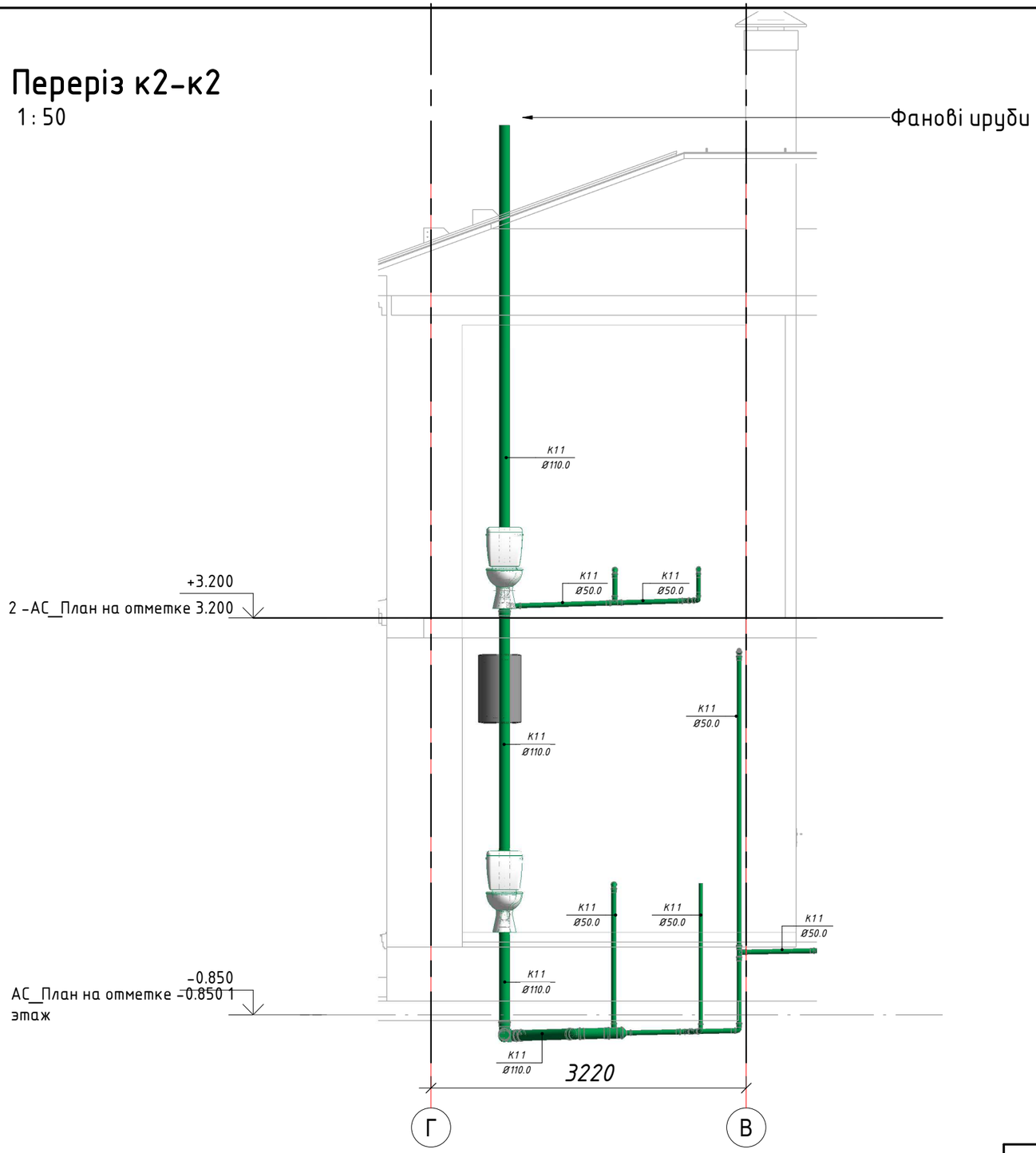

Примітка: Частина трубопроводів заложена в грунт до проекту, у звя'язку з цим відмітки труби уточнити по місцю.

Зм.	К-сть	Арк	№ док.	Підпис	Дата
ГАП		Гріф Я.В			06.2023
					06.2023
Г.Спец.		Сліпець С.			06.2023
Креслив		Сліпець С.			06.2023
Перевірив					06.2023
Норм.конт		Гріф Я.В			06.2023

23/02-ВК

«Аварійно-відновлювальні роботи (реконструкція) адміністративної будівлі, за адресою: площа Перемоги,будинок 22 / вулиця Золочівський шлях, будинок 1, м. Дергачі Харківський р-н, (Дергачівський р.,) Харківська обл..»

Внутрішній водопровід та каналізація.

Стадія	Аркуш	Аркушів
РП	5	

Переріз к2-к2.

ФОП "Ковальов О.А."

Погоджено

Взам. інв. №

Підп. і дата

Інв. № подл.

11.07.2023 10:06:55

Копірував

Формат А3А

D:\проекты\Проекти 2023 рік\27. BIM-19.06.2023-Адмін будівля Кочанури Макс\2. Rivit 2022\27. BIM-19-06-23_VK_OV.rvt

3Д каналізація будинку

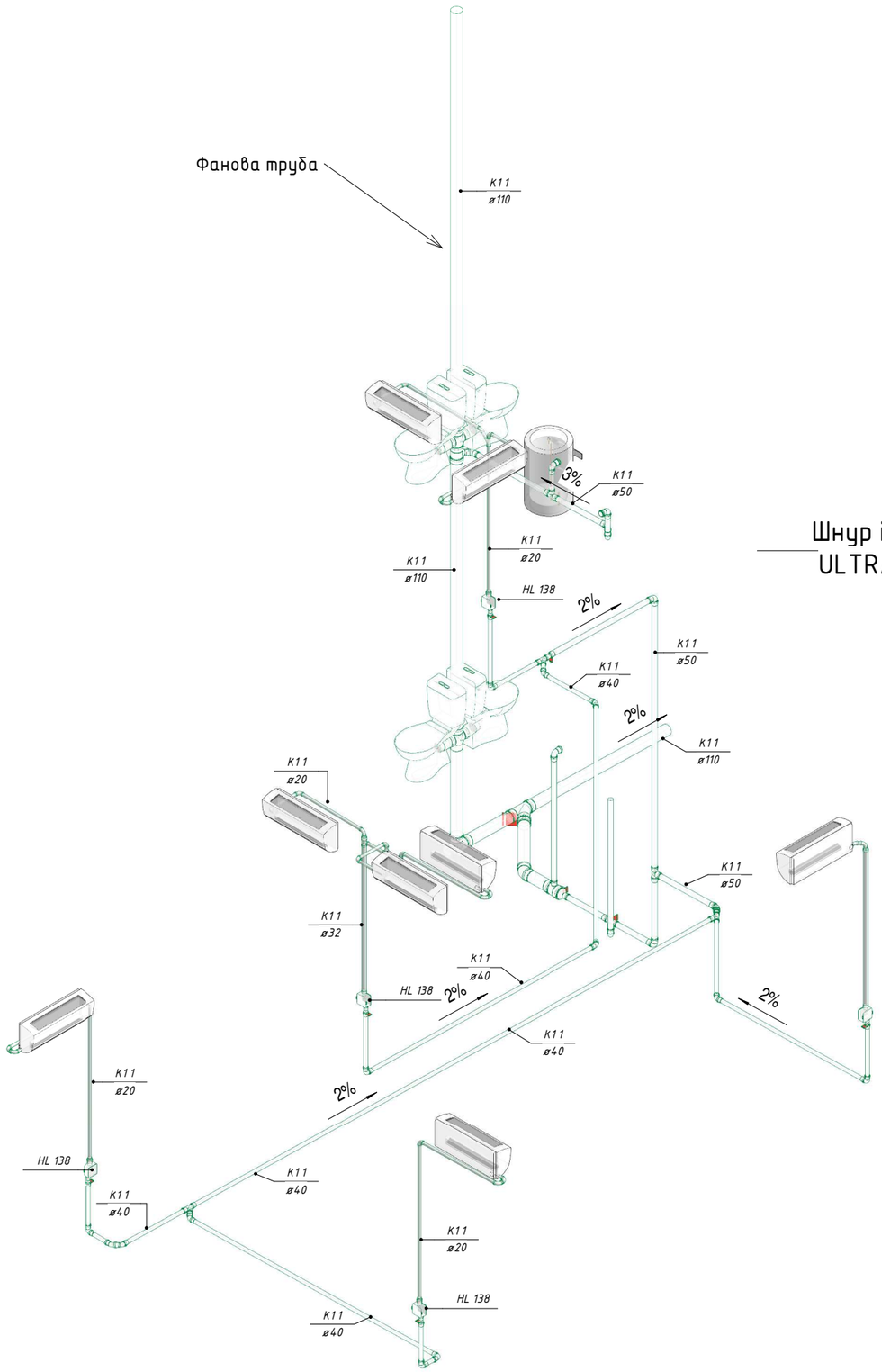

Прокладка труб через зовнішні стіни.
Каналізації, водопроводу, електрокабеля заземлення, газопроводу

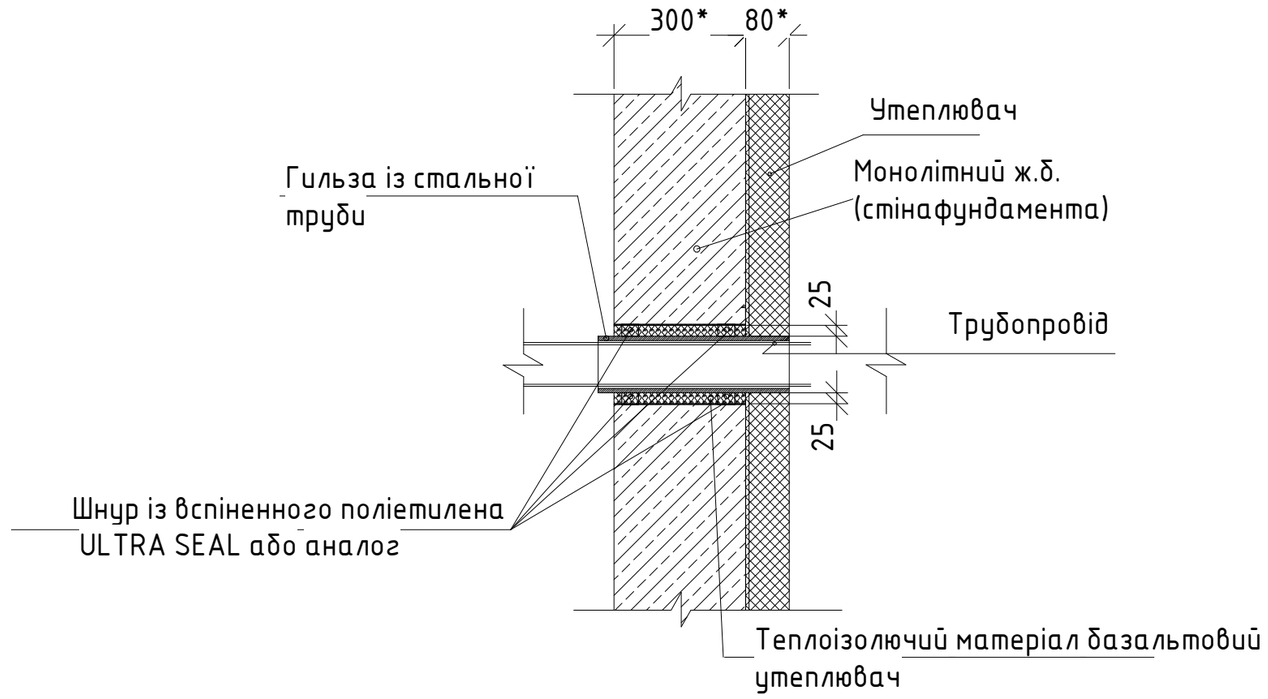

Вузол проходу через стіну

1 : 70

Примітка: Сірим кольором відмічена існуюча труба.
Перевірити уклони перед монтажем додаткових трубопроводів.

Зм.	К-сть	Арк	№ док.	Підпис	Дата	23/02-ВК		
						«Аварійно-відновлювальні роботи (реконструкція) адміністративної будівлі, за адресою: площа Перемоги,будинок 22 / вулиця Золочівський шлях, будинок 1, м. Дергачі Харківський р-н, (Дергачівський р.,) Харківська обл..»		
ГАП		Гріф Я.В			06.2023	Внутрішній водопровід та каналізація.	Стадія	Аркуш	Аркушів
					06.2023		РП	6	
Г.Спец.		Сліпець С.			06.2023				
Креслив		Сліпець С.			06.2023	Схема системи каналізації	ФОП "Ковальов О.А."		
Перевірив					06.2023				
Норм.конт		Гріф Я.В			06.2023				

Погоджено

Взам. інв. №

Підп. і дата

Інв. № подл.

11.07.2023 10:06:56

Копірував

Формат А3А

D:\проекты\Проекти 2023 рік\27. BIM-19.06.2023-Адам будівля Кочнарук Макс\2. Rivit 2022\27. BIM-19-06-23_VK_OV.rvt

1 - Вопостачання_на відм. 0.000

1 : 50

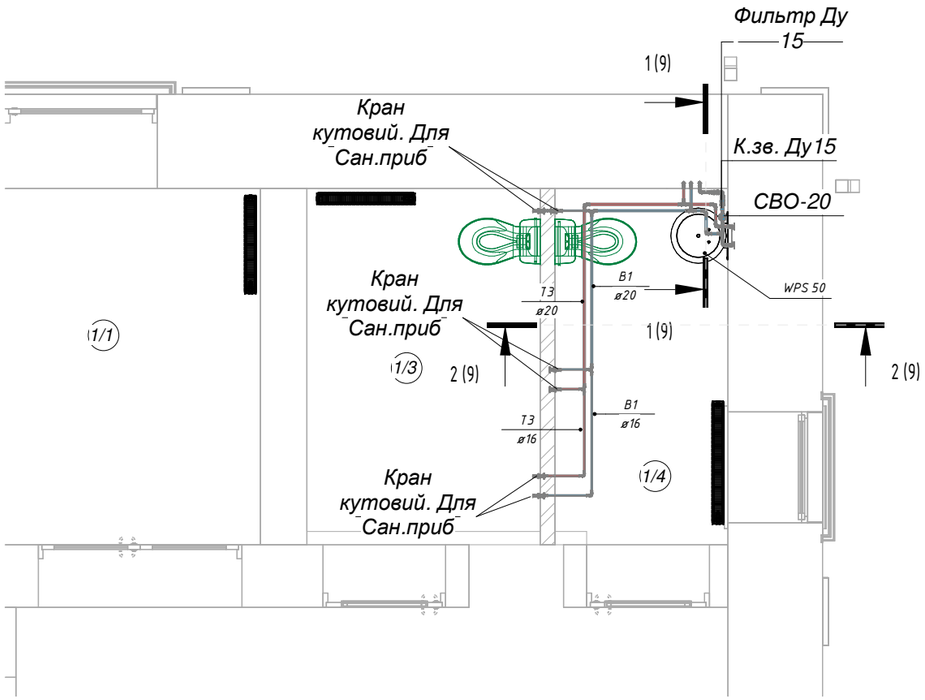

Експлікація преміщень

Номер	Назва	Площа
1/1	Тамбур	8 м²
1/2	Холл	27 м²
1/3	С/В 1	5 м²
1/4	С/В 2	5 м²
1/5	Сходовий майданчик	7 м²
1/6	Кабінет	28 м²
1/7	Сходи	11 м²
1/8	Кабінет	32 м²
2/1	Холл	29 м²
2/2	С/В 1	6 м²
2/3	С/В 2	6 м²
2/4	Кабінет	9 м²
2/5	Кабінет	36 м²
2/6	Кабінет керівника	18 м²
2/7	Приймальня	14 м²
2/8	Сходовий майданчик	7 м²
		246 м²

Примітка: Вузол обліку дивись окремий проєкт.

Погоджено

Взам. інв. №

Підп. і дата

Інв. № подл.

Зм.	К-сть	Арк	№ док.	Підпис	Дата
ГАП		Гріф Я.В			06.2023
					06.2023
Г.Спец.		Сліпець С.			06.2023
Креслив		Сліпець С.			06.2023
Перевірив					06.2023
Норм.конт		Гріф Я.В			06.2023

23/02-ВК

«Аварійно-відновлювальні роботи (реконструкція) адміністративної будівлі, за адресою: площа Перемоги,будинок 22 / вулиця Золочівський шлях, будинок 1, м. Дергачі Харківський р-н, (Дергачівський р.,) Харківська обл..»

Внутрішній водопровід та каналізація.

Стадія	Аркуш	Аркушів
РП	7	

План системи водопостачання на відм. 0.000

ФОП "Ковальов О.А."

11.07.2023 10:07:01

Копірував

Формат А3А

D:\проекты\Проекты 2023 рік\27. BIM-19.06.2023-Адмін будівля Кочанури Макс\2. Revit 2022\27. BIM-19.06.23_VK_OV.rvt

2 - Вопостачання_Дом_на відм. +3.200

1 : 50

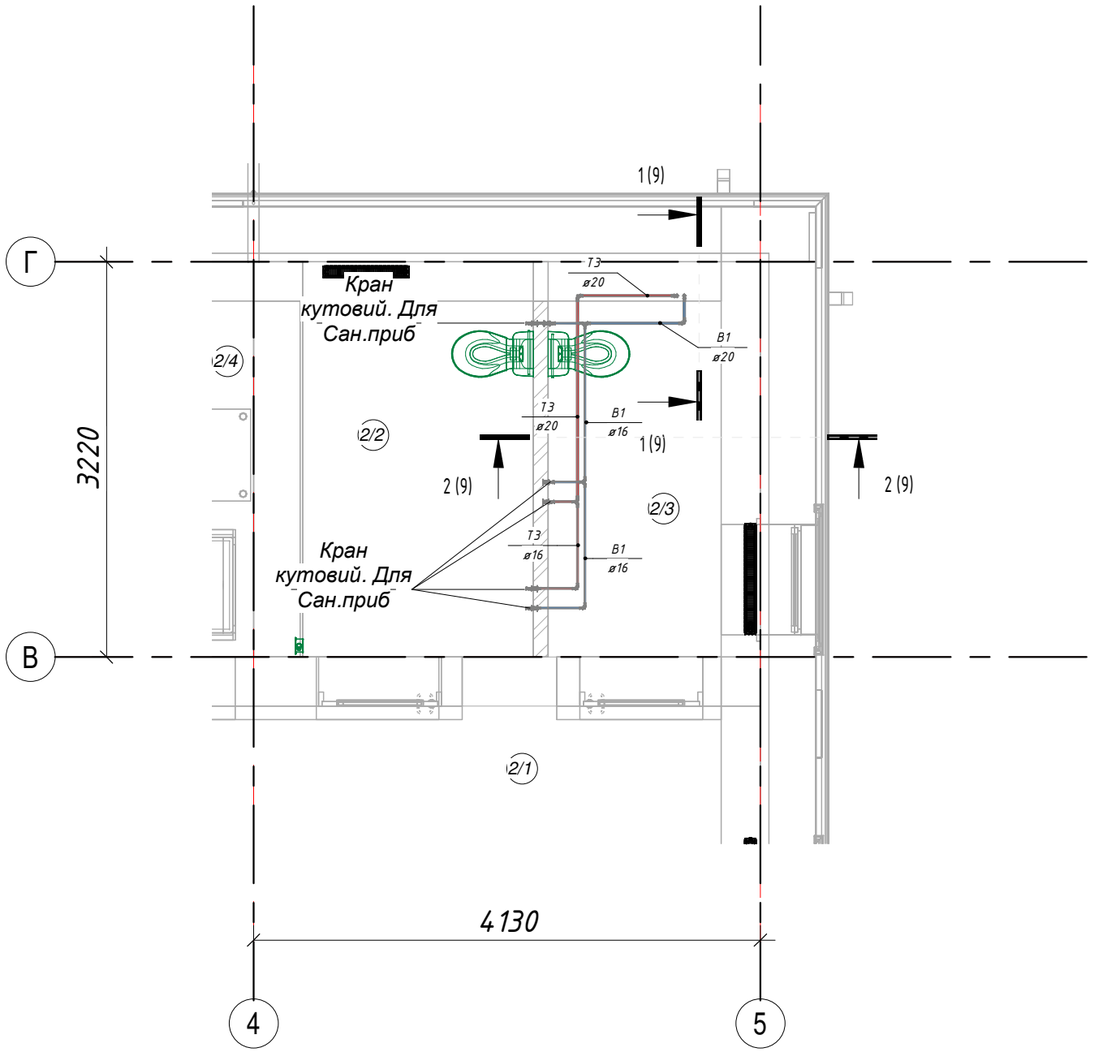

Експлікація преміщень

Номер	Назва	Площа
1/1	Тамбур	8 м²
1/2	Холл	27 м²
1/3	С/В 1	5 м²
1/4	С/В 2	5 м²
1/5	Сходовий майданчик	7 м²
1/6	Кабінет	28 м²
1/7	Сходи	11 м²
1/8	Кабінет	32 м²
2/1	Холл	29 м²
2/2	С/В 1	6 м²
2/3	С/В 2	6 м²
2/4	Кабінет	9 м²
2/5	Кабінет	36 м²
2/6	Кабінет керівника	18 м²
2/7	Приймальня	14 м²
2/8	Сходовий майданчик	7 м²
		246 м²

Погоджено

Взам. інв. №

Підп. і дата

Інв. № подл.

Зм.	К-сть	Арк	№ док.	Підпис	Дата
ГАП		Гріф Я.В			06.2023
					06.2023
Г.Спец.		Сліпець С.			06.2023
Креслив		Сліпець С.			06.2023
Перевірив					06.2023
Норм.конт		Гріф Я.В			06.2023

23/02-ВК

«Аварійно-відновлювальні роботи (реконструкція) адміністративної будівлі, за адресою: площа Перемоги,будинок 22 / вулиця Золочівський шлях, будинок 1, м. Дергачі Харківський р-н, (Дергачівський р.,) Харківська обл..»

Внутрішній водопровід та каналізація.

Стадія	Аркуш	Аркушів
РП	8	

План системи водопостачання на відм. +3.200

ФОП "Ковальов О.А."

11.07.2023 10:07:02

Копірував

Формат А3А

D:\проекты\Проекты 2023 рік\27. BIM-19.06.2023-Адам будівля Комнатух Макс\2. Rivit 2022\27. BIM-19-06-23_VK_OV.rvt

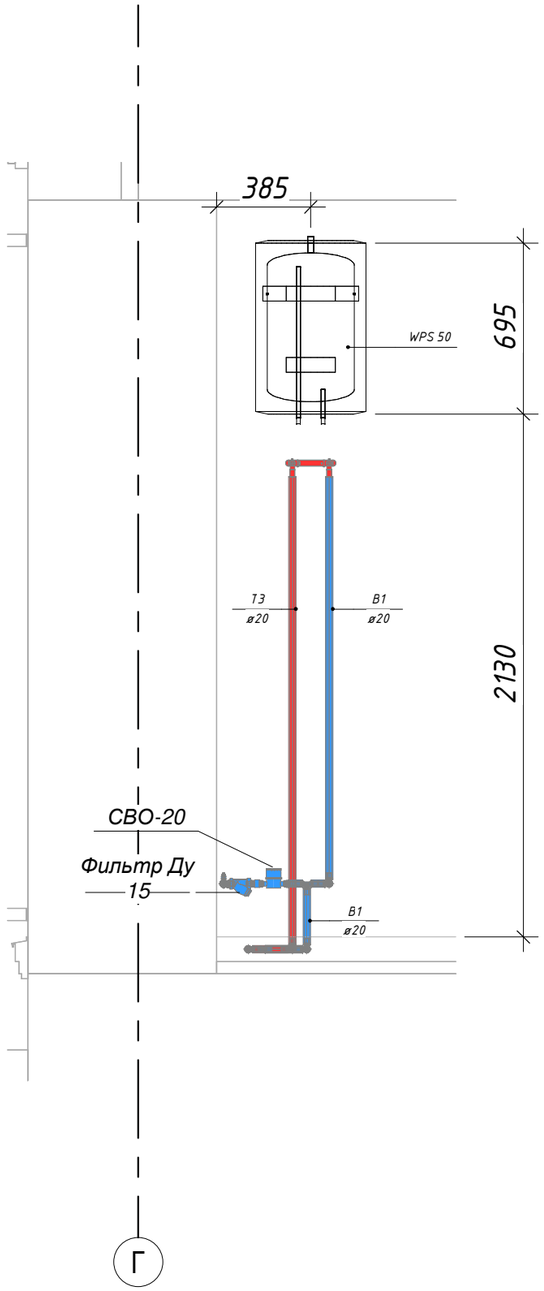

1 Переріз 1-1

1 : 25

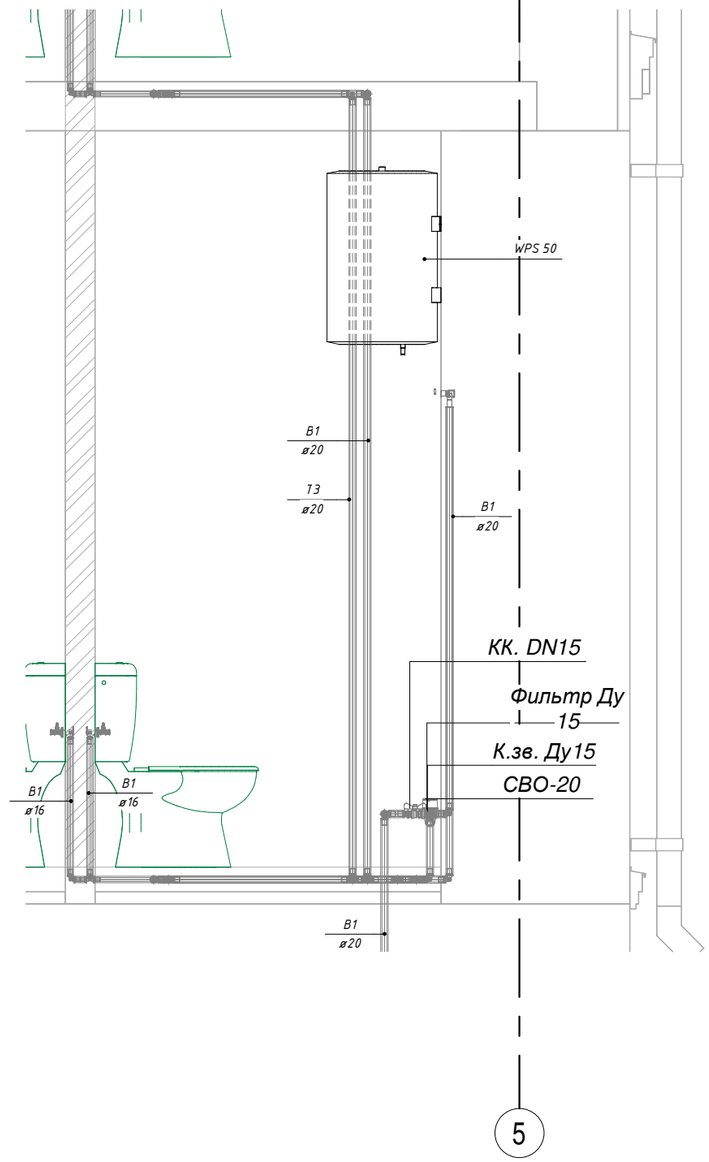

2 Переріз 2-2

1 : 25

Зм.	К-сть	Арк	№ док.	Підпис	Дата	23/02-ВК		
						«Аварійно-відновлювальні роботи (реконструкція) адміністративної будівлі, за адресою: площа Перемоги,будинок 22 / вулиця Золочівський шлях, будинок 1, м. Дергачі Харківський р-н, (Дергачівський р.,) Харківська обл..»		
ГАП		Гріф Я.В			06.2023	Внутрішній водопровід та каналізація.	Стадія	Аркуш	Аркушів
					06.2023		РП	9	
Г.Спец.		Сліпець С.			06.2023				
Креслив		Сліпець С.			06.2023				
Перевірив					06.2023	Переріз колектора водопостачання 1-1	ФОП "Ковальов О.А."	
Норм.конт		Гріф Я.В			06.2023			

Погоджено

Взам. інв. №

Підп. і дата

Інв. № подл.

11.07.2023 10:07:41

Копірував

Формат А3А

D:\проекты\Проекты 2023 рік\27. BIM-19.06.2023-Адам будівля Кочанук Макс\2. Revit 2022\27. BIM-19.06-23_VK_OV.rvt

3Д колектор Ухел ХВП-ГВП

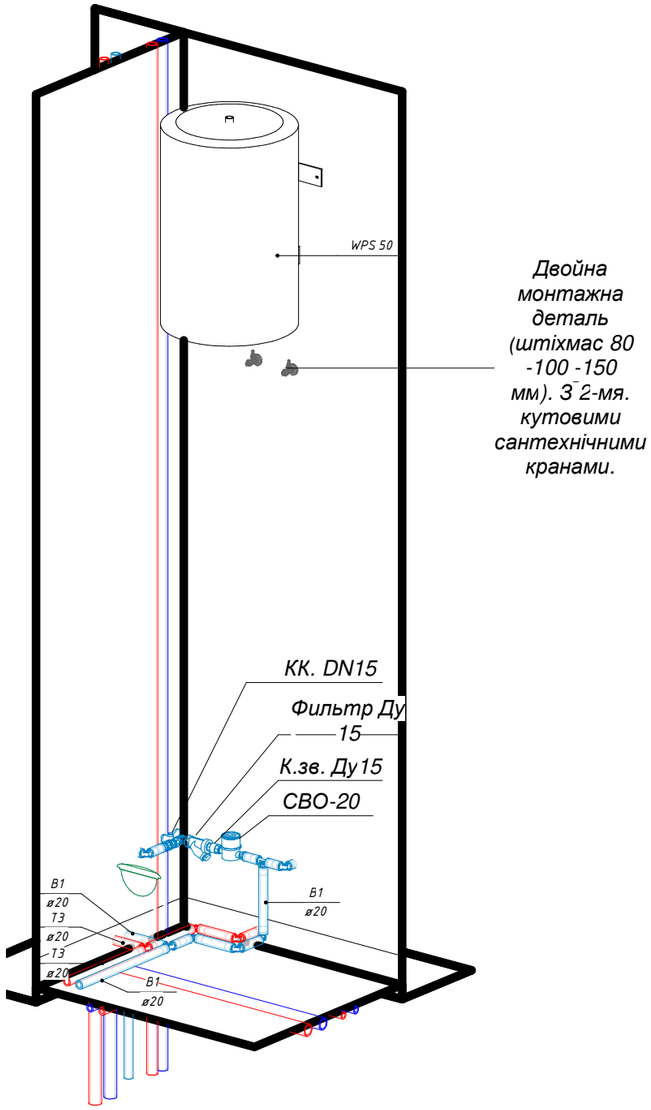

3Д водопостачання будинку

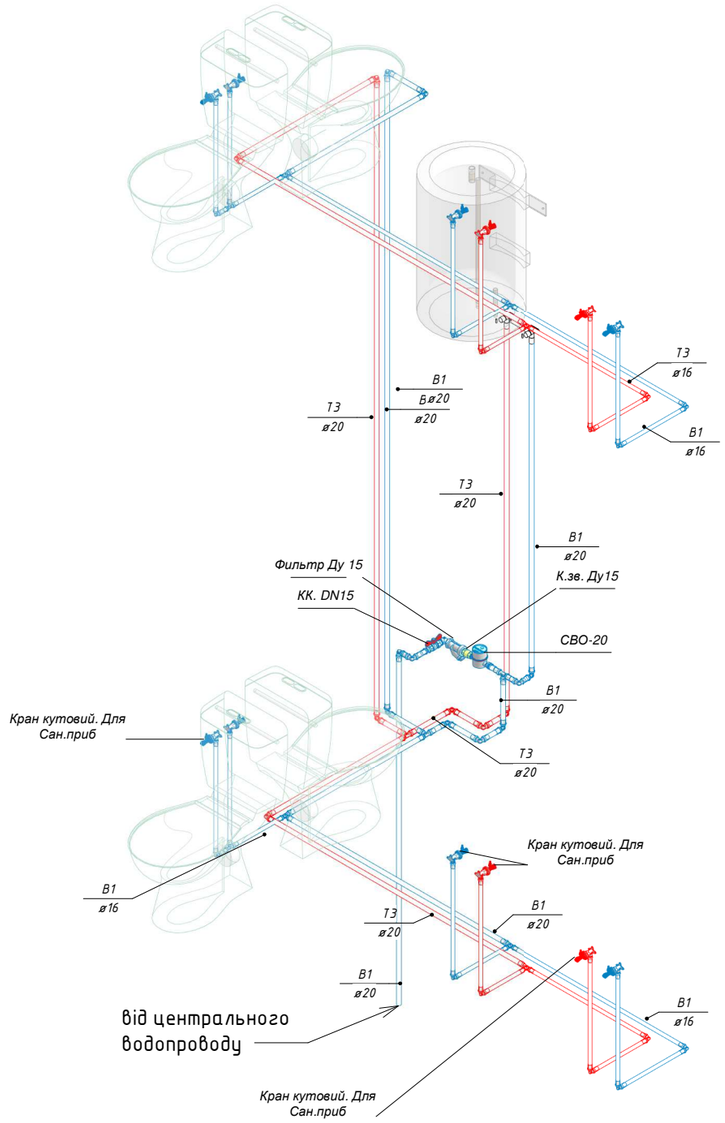

Примітка: Усі трубопроводи ізолювати ізоляцією із зпіненого поліетілену або каучука товщиною мінімум 6 мм. Трубопроводи прокласти в подготовці пола. Відступ від огороджуючих конструкцій 100 мм.

Зм.	К-сть	Арк	№ док.	Підпис	Дата	23/02-ВК		
						«Аварійно-відновлювальні роботи (реконструкція) адміністративної будівлі, за адресою: площа Перемоги,будинок 22 / вулиця Золочівський шлях, будинок 1, м. Дергачі Харківський р-н, (Дергачівський р.,) Харківська обл..»		
ГАП		Гріф Я.В			06.2023	Внутрішній водопровід та каналізація.	Стадія	Аркуш	Аркушів
					06.2023		РП	10	
Г.Спец.		Сліпець С.			06.2023				
Креслив		Сліпець С.			06.2023	Схема системи водопостачання	ФОП "Ковальов О.А."		
Перевірив					06.2023				
Норм.конт		Гріф Я.В			06.2023				

Погоджено

Взам. інв. №

Підп. і дата

Інв. № подл.

11.07.2023 10:07:43

Копірував

Формат А3А

D:\проекты\Проекты 2023 рік\27. BIM-19.06.2023-Адмін-будівля Кочанури Макс\2. Rivit 2022\27. BIM-19-06-23_VK_OV.rvt

ЗД С/В 14

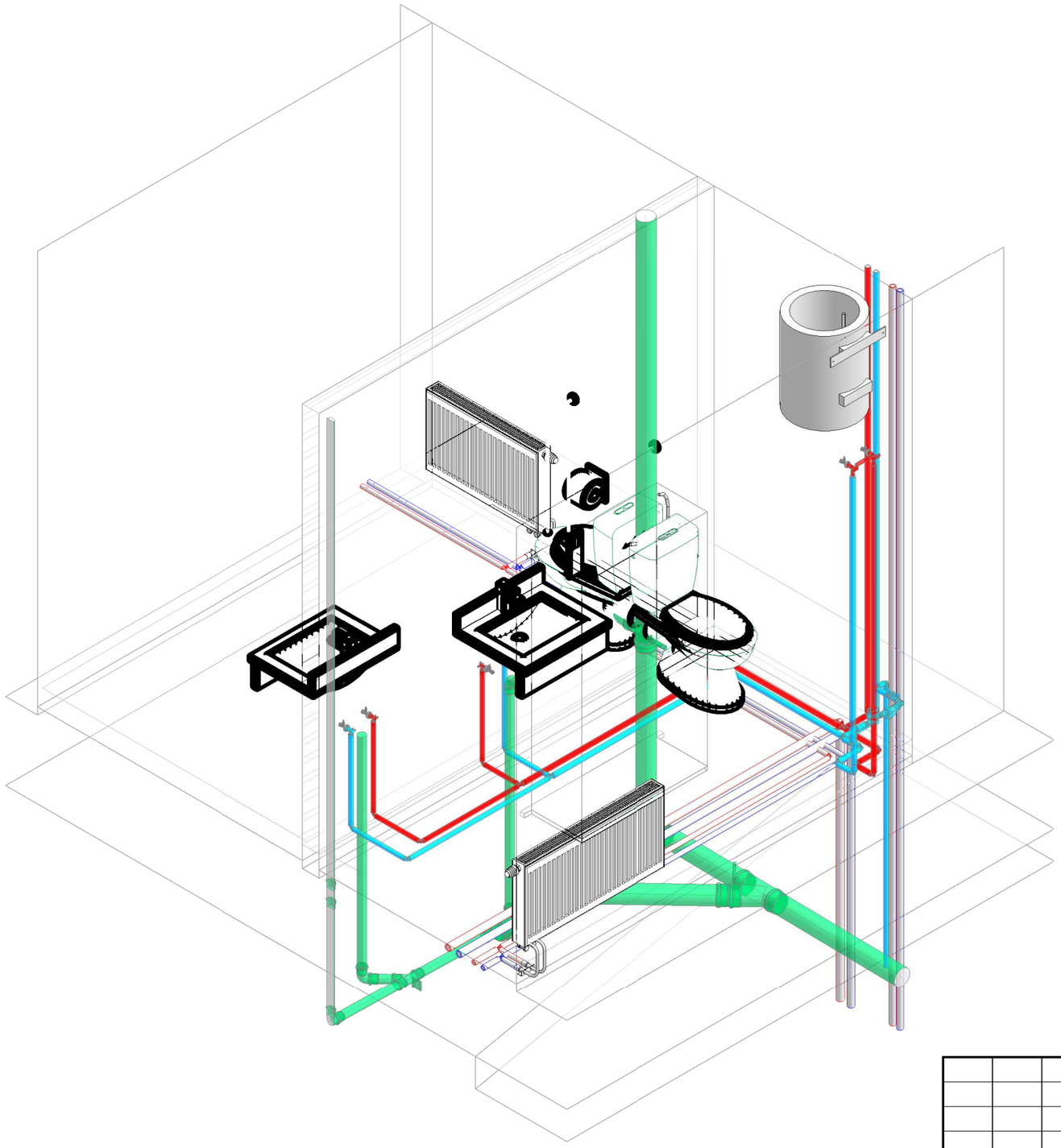

Погоджено	
Взам. інв. №	
Підп. і дата	
Інв. № подл.	

Зм.	К-сть	Арк	№ док.	Підпис	Дата	23/02-ВК		
						«Аварійно-відновлювальні роботи (реконструкція) адміністративної будівлі, за адресою: площа Перемоги,будинок 22 / вулиця Золочівський шлях, будинок 1, м. Дергачі Харківський р-н, (Дергачівський р.,) Харківська обл..»		
ГАП		Гріф Я.В			06.2023	Внутрішній водопровід та каналізація.	Стадія	Аркуш	Аркушів
					06.2023		РП	11	
Г.Спец.		Сліпець С.			06.2023				
Креслив		Сліпець С.			06.2023	С/В 1/4	ФОП "Ковальов О.А."		
Перевірив					06.2023				
Норм.конт		Гріф Я.В			06.2023				

D:\проекты\Проекты 2023 рік\27. BIM-19.06.2023-Адам будівля Кочанук Max\2. Revit 2022\27. BIM-19-06-23_VK_OV.rvt

11.07.2023 10:07:44

Копірував

Формат А3А

Позиція	Назва і технічна характеристика	Позначення документа	Код обладнання, вироба і матеріала	Заво-виробник	Од-ця вимірювання	Кількість	Ім'я системи	Примітка
1	2	3	4	5	6	7	8	9
1.1 – Санітарно технічні прилади системи водопостачання ти каналізації								
1	Бойлер на 50 л.	WPS 50		Ariston PRO R	шт.	1		Або аналог
2	Дренажний сифон	HL 138		H&L	шт.	5	К1 1	Або аналог
4	Умивальник в комплекті із змішувачем	Умивальник		Україна		4		
3	Унітаз компакт	Унітаз		Україна	шт.	4	К1 1	
14						14		
1.1 Труба системи каналізації К1 Rehau								
	Труба RAUPIANO PLUS DN 40	Raupiano plus		REHAU	м.п	24.72	К1 1	
	Труба RAUPIANO PLUS DN 50	Raupiano plus		REHAU	м.п	11.60	К1 1	
	Труба RAUPIANO PLUS DN 110	Raupiano plus		REHAU	м.п	12.58	К1 1	
Общий итог: 46						48.89		
1.1 Труба системи каналізації К1 Genova								
	Труба для дренажа ПВХ DN 20	ПВХ - DWV		Genova	м.п	12.63	К1 1	
	Труба для дренажа ПВХ DN 32	ПВХ - DWV		Genova	м.п	3.32	К1 1	
Общий итог: 34						15.94		
1.1 – Труба систем водопостачання								
	Труба металлополімерна DN <варианты>	PEX-AL-PEX металополімер HERZ		HERZ	м.п	23.4	В1	Водопостачання
	Труба металлополімерна DN <варианты>	PEX-AL-PEX металополімер HERZ		HERZ	м.п	17.3	Т3	Водопостачання
Общий итог: 56						40.7		
1.1 – Ізоляція трубопроводів водопостачання								
	DN 16 мм 5 мм	Трубка K-FLEX ST		K-flex	м.п	17.1	<варианты>	Водопостачання
	DN 20 мм 5 мм	Трубка K-FLEX ST		K-flex	м.п	24.7	<варианты>	Водопостачання
Общий итог: 56						41.8		

Погоджено

Взам. інв. №

Підп. і дата

Інв. № подл.

Зм.	К-сть	Арк	№ док.	Підпис	Дата
ГАП		Гріф Я.В			06.2023
					06.2023
Г.Спец.		Сліпець С.			06.2023
Креслив		Сліпець С.			06.2023
Перевірив					06.2023
Норм.конт		Гріф Я.В			06.2023

23/02-ВК

«Аварійно-відновлювальні роботи (реконструкція) адміністративної будівлі, за адресою: площа Перемоги,будинок 22 / вулиця Золочівський шлях, будинок 1, м. Дергачі Харківський р-н, (Дергачівський р.,) Харківська обл..»

Внутрішній водопровід та каналізація.

Стадія	Аркуш	Аркушів
РП	с1	

Специфікація обладнання і матеріалів

ФОП "Ковальов О.А."

16.08.2023 16:10:10

Копірував

Формат

D:\проекты\Проекти 2023 рік\27. BIM-19.06.2023-Адмін будівля Кочкарух Макс\2. Revit 2022\27. BIM-19-06-23_VK_OV.rvt

Позиція	Найменування та технічні характеристики	Позначення документа	Код обладнання, виробу та маткріалу	Завод - виробник	Од. вим.	Кільк	Им'я системи	Примітка
1	2	3	4	5	6	7	8	9
1.1 - З'єднувальні деталі трубопроводів К1 Rehau								
	REHAU_RAUPIANO PLUS Double branch ø110-ø110-ø110-ø110			REHAU		2	К11	
	Заглушка PP MASTER 3+ EINDKAP ø50			REHAU	шт.	2	К11	
	Заглушка PP MASTER 3+ EINDKAP ø110			REHAU	шт.	1	К11	
	Отвод DN var. 32-160 44.99° ø40-ø40			REHAU	шт.	4	К11	
	Отвод DN var. 32-160 45.01° ø40-ø40			REHAU	шт.	1	К11	
	Отвод DN var. 32-160 45.03° ø40-ø40			REHAU	шт.	2	К11	
	Отвод DN var. 32-160 88.85° ø40-ø40			REHAU	шт.	5	К11	
	Отвод DN var. 32-160 89.98° ø40-ø40			REHAU	шт.	1	К11	
	Отвод DN var. 32-160 44.98° ø50-ø50			REHAU	шт.	1	К11	
	Отвод DN var. 32-160 44.99° ø50-ø50			REHAU	шт.	2	К11	
	Отвод DN var. 32-160 88.28° ø50-ø50			REHAU	шт.	3	К11	
	Отвод DN var. 32-160 88.85° ø50-ø50			REHAU	шт.	4	К11	
	Отвод DN var. 32-160 44.99° ø110-ø110			REHAU	шт.	1	К11	
	Редукция (переход) DN var. 32-160 ø40-ø32			REHAU	шт.	5	К11	
	Редукция (переход) DN var. 32-160 ø50-ø40			REHAU	шт.	2	К11	
	Редукция (переход) DN var. 32-160 ø110-ø50			REHAU	шт.	1	К11	
	Редукция (переход) DN var. 32-160 ø110-ø110			REHAU	шт.	1	К11	
	Трійник DN var. 32-160 44.99° ø40-ø40-ø40			REHAU	шт.	3	К11	
	Трійник DN var. 32-160 44.99° ø50-ø50-ø50			REHAU	шт.	1	К11	
	Трійник DN var. 32-160 88.28° ø50-ø50-ø50			REHAU	шт.	1	К11	
	Трійник DN var. 32-160 88.85° ø50-ø50-ø50			REHAU	шт.	1	К11	
	Трійник DN var. 32-160 88.85° ø110-ø110-ø50			REHAU	шт.	2	К11	
	Трійник DN var. 32-160 44.99° ø110-ø110-ø110			REHAU	шт.	1	К11	
	Трійник DN var. 32-160 88.85° ø110-ø110-ø110			REHAU	шт.	1	К11	
Общий итог: 48						48		
1.1 - З'єднувальні деталі трубопроводів К1 Genova								
	Відвід (коліно) ø20-ø20			Genova	шт.	24	К11	
	Переходник RAUPIANO PLUS ø32-ø20			Genova	шт.	5	К11	
	Тройник RAUPIANO PLUS ø20-ø20-ø20			Genova	шт.	2	К11	
	Тройник RAUPIANO PLUS ø32-ø32-ø20			Genova	шт.	1	К11	
Общий итог: 32						32		

Согласовано

Взам. инв. №

Подп. и дата

Инв. № подп.

Позиція	Найменування та технічні характеристики	Позначення документа	Код обладнання, виробу та маткріалу	Завод - виробник	Од. вим.	Кільк	Ім'я системи	Примітка
1	2	3	4	5	6	7	8	9
1.1 - З'єднувальні деталі трубопроводів водопостачання В1								
	Коліно різьбове латунне. VTr.090.N 1/2" ø15-ø15			Valtec	шт.	1	В1	Або аналог
	Ніпель різьбовий латунний. VTr.582.N ø15-ø15			Valtec	шт.	2	В1	Або аналог
	Прес (Відвід) ø16-ø16			HERZ	шт.	8	В1	
	Прес (Відвід) ø20-ø20			HERZ	шт.	10	В1	
	Прес (відвід перехідний настінний з різьб. муфтою) 16 x 1/2" ø16-ø15			HERZ	шт.	8	В1	
	Прес (трійник) ø16-ø16-ø16			HERZ	шт.	3	В1	
	Прес (трійник) ø20-ø16-ø16			HERZ	шт.	2	В1	
	Прес (трійник) ø20-ø16-ø20			HERZ	шт.	1	В1	
	Прес (трійник) ø20-ø20-ø20			HERZ	шт.	2	В1	
	Прес внеш. резьба 20 x 1/2" ø20-ø15			HERZ	шт.	1	В1	
	Прес внут. резьба 20 x 1/2" ø20-ø15			HERZ	шт.	1	В1	
Общий итог: 39						39		
1.1 - З'єднувальні деталі трубопроводів водопостачання Т3								
	Прес (Відвід) ø16-ø16			HERZ	шт.	6	Т3	
	Прес (Відвід) ø20-ø20			HERZ	шт.	7	Т3	
	Прес (відвід перехідний настінний з різьб. муфтою) 16 x 1/2" ø16-ø15			HERZ	шт.	4	Т3	
	Прес (трійник) ø20-ø16-ø16			HERZ	шт.	2	Т3	
	Прес (трійник) ø20-ø20-ø20			HERZ	шт.	1	Т3	
Общий итог: 20						20		
1.1 - Запірно-регулююча арматура В1								
	Клапан зворотний муфтовий	К.зв. Ду15		HERZ	шт.	1	В1	Або аналог
	Кран запірний шаровий з американкою	КК. DN15		HERZ	шт.	1	В1	Або аналог
	Кран кутовий для санітарно-технічних приладів.	Кран кутовий. Для Сан.приб		HERZ	шт.	8	В1	Або аналог
	Лічильник холодної води.	СВО-20		Україна	шт.	1	В1	Або аналог
1.1	Фильтр сетчатый косой	Фильтр Ду 15		HERZ	шт.	1	В1	Або аналог
Общий итог: 12						12		
1.1 - Запірно-регулююча арматура Т3								
	Монтажна планка	Двойна монтажна деталь (штіхмас 80 -100 -150 мм). З 2-мя. кутовими сантехнічними кранами.		HERZ	шт.	1	Т3,В1	Або аналог
	Кран кутовий для санітарно-технічних приладів.	Кран кутовий. Для Сан.приб		HERZ	шт.	4	Т3	Або аналог
Общий итог: 5						5		

Согласовано

Взам. инв. №

Подп. и дата

Инв. № подл.